СК-2	СТРОИТЕЛЬНЫЙ КАТАЛОГ ЧАСТЬ 2 ТИПОВЫЕ ПРОЕКТЫ ПРЕДПРИЯТИЙ, ЗДАНИЙ И СООРУЖЕНИЙ	ТИПОВОЙ ПРОЕКТ 902-2-422.86 УДК 628.32
ОАО «ЦПП»	ФЛОТАТОР ДЛЯ ДООЧИСТКИ НЕФТЕСОДЕРЖАЩИХ СТОЧНЫХ ВОД ПРОИЗВОДИТЕЛЬНОСТЬЮ 300 м³/ч ИЗ СБОРНОГО ЖЕЛЕЗОБЕТОНА	**DIPF**
ФЕВРАЛЬ 1987		На 2-х листах На 4-х страницах Страница I

РАЗРЕЗ А-А

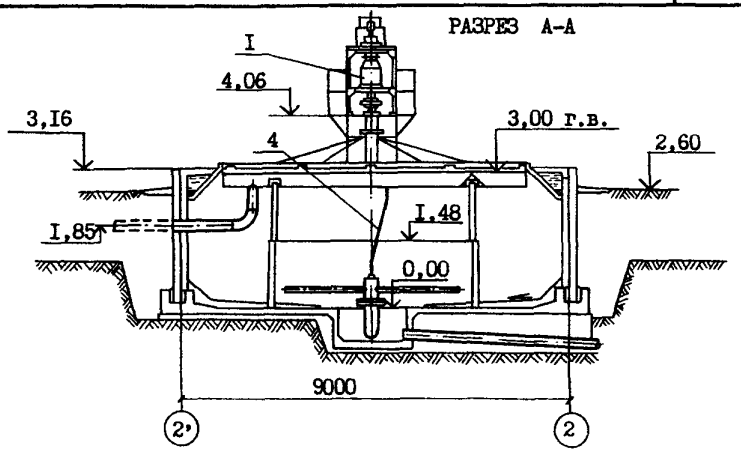

ПЛАН

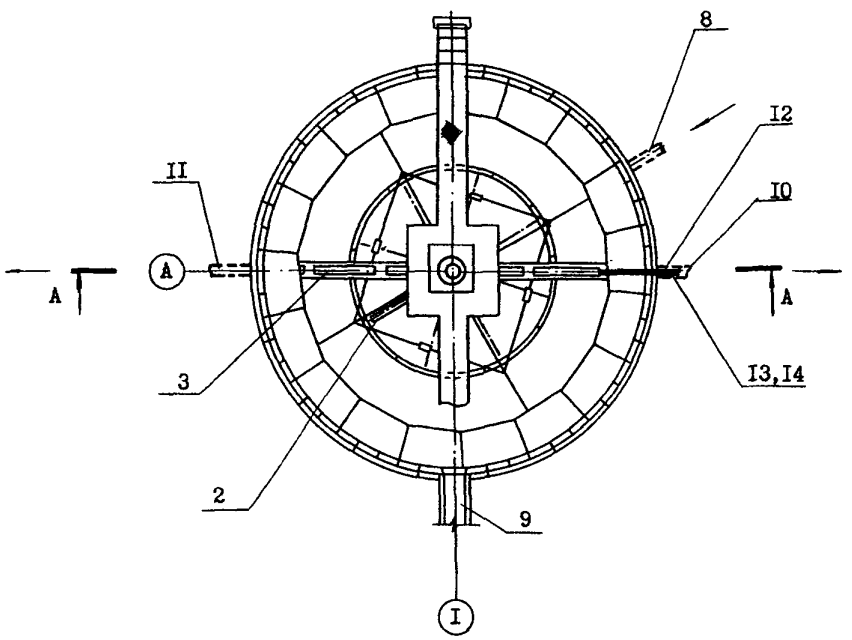

gost.e-ecolog.ru

ФЛОТАТОР ДЛЯ ДООЧИСТКИ НЕФТЕСОДЕРЖАЩИХ СТОЧНЫХ ВОД ПРОИЗВОДИТЕЛЬНОСТЬЮ 300 м3/ч ИЗ СБОРНОГО ЖЕЛЕЗОБЕТОНА	ТИПОВОЙ ПРОЕКТ 902-2-422.86	Лист I Страница 2

ЭКСПЛИКАЦИЯ ОБОРУДОВАНИЯ

Поз	Наименование	Кол	Поз	Наименование	Кол
I	Механизм сгребания пены	I	8	Трубопровод подачи воды на фло-	
2	Водораспределитель вращающийся	I		тацию ∅ 250	I
3	Лоток пеносборный	I	9	Лоток отводящий В=450	I
4	Указатель вращения водораспреде-		I0	Трубопровод опорожнения и отвода	
	лителя	I		осадка ∅ 200	I
5	Бак напорный вместимостью I0 м3	I	II	Трубопровод отвода пены ∅ 200	I
6	Задвижка клиновая с выдвижным шпин-		I2	Трубопровод воды на дождевание ∅ 25	I
	делем ЗКЛПЭ I6 ∅ 250	I	I3	Трубопровод перегретой воды ∅ 32	I
7	Шайбы делительные ∅ 60, ∅ 80 и		I4	Трубопровод обратной воды ∅ 32	I
	∅ I00	3			

D1AA ТЕХНИЧЕСКАЯ ХАРАКТЕРИСТИКА

Флотатор предназначен для доочистки производственных сточных вод предприятий нефтедобывающей и нефтеперерабатывающей промышленности, а также транспорта нефти и нефтепродуктов. Оборудование флотатора выполнено во взрывозащищенном исполнении.

Бак напорный вместимостью I0 м3 является элементом флотационной установки и предназначен для насыщения сточных вод воздухом.

СТРОИТЕЛЬНЫЕ КОНСТРУКЦИИ И ИЗДЕЛИЯ ФЛОТАТОРОВ

ДНИЩЕ - монолитный железобетон М 200

СТЕНЫ - сборные железобетонные М 200 по серии 3.900-3 в.5 Типоразмеров - 2

КАНАЛЫ- плиты покрытия по серии ПК-0I-88 из бетона М 200. Типоразмеров - 3

ЛОТКИ - по серии 3.900-3 в.8 из бетона М 200. Типоразмеров - 2

Обслуживающая площадка и лестницы - металлические индивидуального изготовления. Типоразмеров - I.

Наибольшая масса монтажного элемента (стеновая панель) - 2,0 т

КОЛОДЕЦ С ШАЙБОЙ ДЕЛИТЕЛЬНОЙ, КОЛОДЕЦ С ЗАДВИЖКОЙ - сборные изделия по серии 3.900-3, в.7 из бетона - М 200. Типоразмеров - 4.

N1BD РАСЧЕТНАЯ ТЕМПЕРАТУРА НАРУЖНОГО ВОЗДУХА - МИНУС 30°С

C2DD КЛИМАТИЧЕСКИЕ РАЙОНЫ И ПОДРАЙОН СССР - - II, III, IУ, IВ

H5UA ОТДЕЛКА НАРУЖНАЯ
Металлические конструкции окрашиваются суриком за 2 раза

G2BE ИНЖЕНЕРНО-ГЕОЛОГИЧЕСКИЕ УСЛОВИЯ - - обычные

G3DT ТЕХНОЛОГИЧЕСКИЙ ПРОЦЕСС

Сточные воды, насыщенные воздухом в напорных баках, поступают во флотаторы снизу через вращающийся водораспределитель. Выделяющиеся из воды мельчайшие пузырьки воздуха всасываются вместе с частицами нефти. Пена вращающимся механизмом сгребается в лоток. Очищенная вода отводится по периметру с днища и по вертикальным каналам переливается в отводящий кольцевой лоток. Для опорожнения флотатора и удаления осадка предусмотрен трубопровод.

Уровень механизации производственных процессов равен I00%, автоматизации 80%.

Флотаторы работают круглогодично в автоматическом режиме без постоянного персонала.

Лист 2 Страница 3	ТИПОВОЙ ПРОЕКТ 902-2-422.86	ФЛОТАТОР ДЛЯ ДООЧИСТКИ НЕФТЕСОДЕРЖАЩИХ СТОЧНЫХ ВОД ПРОИЗВОДИТЕЛЬНОСТЬЮ 300 м³/ч ИЗ СБОРНОГО ЖЕЛЕЗОБЕТОНА

	Наименование		Всего	Удельный показатель
V1IA	Стоимость			
V1IB	Общая сметная стоимость	тыс. руб.	I2,46	-
	в том числе:			
V1IL	строительно-монтажных работ	то же	7,99	-
V1IO	оборудование	то же	4,47	-
V1IV	Стоимость общая на расчетный показатель	"	-	4I,53
V1JA	Трудоемкость			
V1JF	Построечные трудовые затраты	чел-дн	I53	-
V1JV	То же на расчетный показатель	"	-	0,5I
V1KA	РАСХОДЫ			
V1KB	Расход строительных материалов			
	Цемент	т	20,I0	-
	Цемент, приведенный к М400	"	I9,58	-
	То же на расчетный показатель	кг		65,27
	Сталь	т	5,65	-
	Сталь, приведенная к классам А-I и С38/23	"	7,66	-
	То же на расчетный показатель	кг		25,53

	Наименование		Всего	Удельный показатель
	Бетон и железобетон	м³	70,82	-
	в том числе:			
	монолитный	"	49,3I	
	сборный	"	2I,5I	
	То же на расчетный показатель	"	-	0,24
	Лесоматериалы	м³		
	Лесоматериалы, приведенные к круглому лесу	м³	3,44	-
V4KA	ЭКСПЛУАТАЦИОННЫЕ ПОКАЗАТЕЛИ			
V4KN	Расход тепла на технологические нужды	ккал/ч / КВт	I8200 / 2I,I7	
	тепла на расчетный показатель	"	-	60,67 / 0.07
V4KK	Потребная электрическая мощность	кВт	0,75	-
	ТЕХНИЧЕСКИЕ ХАРАКТЕРИСТИКИ			
	Пропускная способность	м³/ч	300	

ДОПОЛНИТЕЛЬНЫЕ ДАННЫЕ

Проект разработан взамен типовых проектов 902-2-290 и 902-2-3I8.
За расчетный показатель принят I м3/ч пропускной способности. (Всего 300 единиц)
Сметная документация составлена в ценах и нормах I984 г.

ФЛОТАТОР ДЛЯ ДООЧИСТКИ НЕФТЕСОДЕРЖАЩИХ СТОЧНЫХ ВОД ПРОИЗВОДИТЕЛЬНОСТЬЮ 300 м3/ч ИЗ СБОРНОГО ЖЕЛЕЗОБЕТОНА	ТИПОВОЙ ПРОЕКТ 902-2-422.86	Лист 2 Страница 4

B7EA СОСТАВ ПРОЕКТНОЙ ДОКУМЕНТАЦИИ

Альбом I – Пояснительная записка. Показатели результатов применения научно-технических достижений в строительных решениях (из т.п.902-2-424.86)

Альбом II – Технологическая часть. Конструкции железобетонные и металлические. Электрооборудование и автоматика. Спецификации оборудования.

Альбом III – Строительные изделия (из т.п.902-2-424.86)

Альбом IУ – Нестандартизированное оборудование флотатора

Альбом У – Бак напорный вместимостью 10 м3 давлением 0,6 мПа (6 кгс/см2)

Альбом УI – Ведомость потребности в материалах

Альбом УII – Сметы

Объем проектных материалов, приведенных к формату А4 – 391 форматка

B7BA АВТОР ПРОЕКТА "Союзводоканалпроект" 117832, ГСП-1 В-331, Москва проспект Вернадского, д.29

B7HA УТВЕРЖДЕНИЕ Утвержден Госстроем СССР протокол № АЧ-43 от 18.07.86г.

B7KA ПОСТАВЩИК ОАО «ЦПП», 127238, Москва, Дмитровское ш., 46, к. 2

Инв.№ 21701
Катал.л.№ 055997

gost.e-ecolog.ru