СК-2	НЕФТЕЛОВУШКИ ПРОИЗВОДИТЕЛЬНОСТЬЮ 30 Л/СЕК. ИЗ СБОРНЫХ ЖЕЛЕЗОБЕТОННЫХ ПАНЕЛЕЙ ВЫСОТОЙ 2,4 И 3,6 М ДЛЯ СТОЧНЫХ ВОД, СОДЕРЖАЩИХ НЕФТЬ	П А С П О Р Т ТИПОВОГО ПРОЕКТА 902-2-I60 УДК. 628.3
ОАО «ЦПП»	Область применения: районы с обычными геологическими условиями I-IУ строительных климатических зон с температурой -30°С в сухих и обводненных грунтах, кроме районов вечной мерзлоты, просадочных грунтов и при сейсмичности свыше 7 баллов Нормативная снеговая нагрузка - I50 кг/м2 Класс сооружения - II, степень долговечности - II степень огнестойкости - II	Разработан институтом Гипротрубопровод г.Москва, М.Черкасский пер. д.I/3 Утвержден и введен в действие Миннефтепромом с 30.8.I97Iг. протокол от I3.8.I97Iг.
НОЯБРЬ 1971		

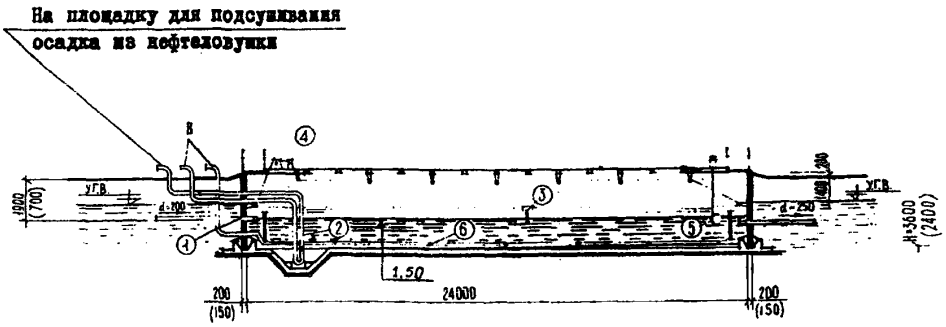

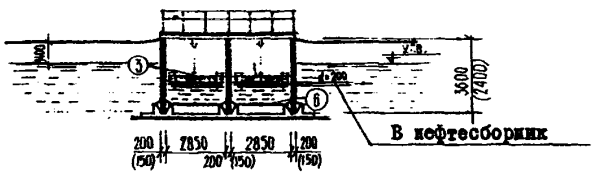

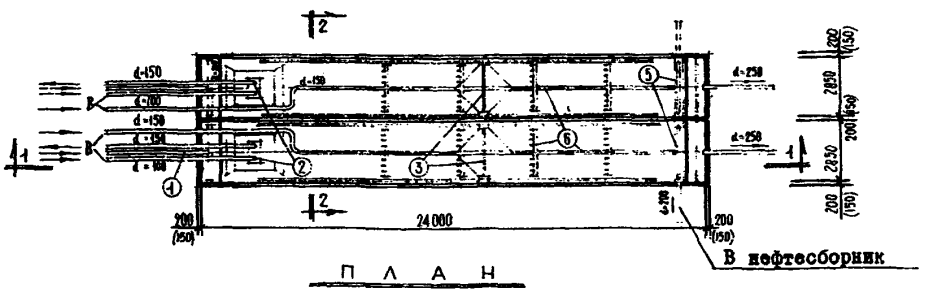

ЭКСПЛИКАЦИЯ ОБОРУДОВАНИЯ

1. Распределительная труба
2. Гидровдеватор серии КС-2-25 Союзводоканалпроекта
3. Устройство для подгона нефти
4. Лебедка ЛР-1,25 с указательным устройством
5. Нефтесборное устройство и поворотный механизм
6. Система смыва осадка

ПРИМЕЧАНИЕ: размеры в скобках для варианта стен Н=2,4м

gost.e-ecolog.ru

ОПИСАНИЕ СООРУЖЕНИЯ

Нефтеловушки предназначаются для улавливания нефти из сточных вод на промплощадках насосных станций, трубопроводов для нефти и нефтепродуктов, нефтебаз и других объектов с аналогичными стоками.

Нефтеловушки производительностью 30 л/сек разработаны в двух вариантах: с глубиной заложения подводящего коллектора от поверхности земли 0,7м (из панелей высотой 2,4м) и I,9м (из панелей 3,6м).

Конструкция нефтеловушек позволяет строить их как в сухих грунтах, так и в обводненных грунтах. Допустимый подпор грунтовых вод: 0,8 от верха днища-для варианта с панелями высотой 2,4м и 2,0м – с панелями высотой 3,6м (в обоих случаях – I,4м от поверхности грунта).

Конструкция нефтеловушек двухкоридорная с монолитным железобетонным днищем, торцевыми стенами и перегородками, и сборными железобетонными продольными стенами, покрытыми сборными железобетонными плитами и волнистыми асбестоцементными листами.

Подача жидкости в нефтеловушку осуществляется по распределительной трубе, выход – по сборному лотку и трубе. Сброс и удаление уловленной нефти производится поворотной нефтесборной трубой в отдельно стоящий резервуар, а подгон нефти к ней – специальным устройством, действующим при помощи лебедки ЛР-I,25. Взвешенные вещества, осевшие на дне и в приямке, размываются водой, подаваемой под давлением в патрубки с коническими насадками. Удаление осадка производится гидроэлеватором серии КС-2-25.

ОСНОВНЫЕ ПОКАЗАТЕЛИ		Н=2,4м	Н=3,6м
Строительный объем	м3	356,6	554,4
Площадь застройки	м2	I48,6	I54,0
РАСХОД МАТЕРИАЛОВ			
Цемента	т	25,I	33,2
Стали	т	7,I	I3,58
Железобетона	м3	I07,77	I48,69
В т.ч. сборного	"	25,2	38,86
Лесоматериалов	"	3,3	5,4
Кирпича	тыс.шт	0,44	0,44
Волнистые асбестоцементные листы	м2	I76	I76
СМЕТНАЯ СТОИМОСТЬ			
Общая	тыс.руб	I3,34	I7,59
Строительно-монтажных работ	"	II,55	I5,80
Оборудования	"	I,79	I,79
I м3 сооружения	руб	37,4	3I,8

ЭКСПЛУАТАЦИОННЫЕ ПОКАЗАТЕЛИ	Н=2,4м	Н=3.6м
Теплопотери при t^0=30°С ккал/час	I30000	I30000
Потребная мощность электроэнергии квт	0,6	0,6

СТРОИТЕЛЬНЫЕ КОНСТРУКЦИИ

Стены продольные из сборных железобетонных индивидуальных панелей (в формах серии 3.900-2) Типоразмеров – 4

Стены торцевые и перегородки – железобетонные монолитные.

Днище – железобетонное, монолитное

Покрытие – волнистые, асбестоцементные листы по ГОСТ 8423-57 и сборные железобетонные плиты по серии ПК-0I-88, перемычки по серии I.I39-I.Вып

Всего типоразмеров сборных железобетонных изделий для каждого варианта:

Перемычек – I

Плит покрытия – I

ТРУДОВЫЕ ЗАТРАТЫ			
На сооружение	ч-д	267	348
На I м3 сооружения	"	0,75	0,63

ИНЖЕНЕРНОЕ ОБОРУДОВАНИЕ

Обогрев – от наружных тепловых сетей

Теплоноситель – перегретая вода t^0I30°-70°С

Электроснабжение – от наружной электросети напряжением 380/220 вольт

Водоснабжение-от внешних сетей Н=40м

ДОПОЛНИТЕЛЬНЫЕ ДАННЫЕ

Сметная стоимость приведена для нефтеловушек на площадках с подпором грунтовых вод и определена в ценах введенных с I/I-I969г.

СОСТАВ ПРОЕКТА

Альбом I – Технологическая, электротехническая части, теплоснабжение, архитектурно-строительная часть

Альбом II – Сметы

Объем проектных материалов – 232 форматки

Проект распространяет: ОАО «ЦПП», 127238, Москва, Дмитровское ш., 46, к. 2

gost.e-ecolog.ru

Инв.№

Пасп.№028388