СК-2	СТРОИТЕЛЬНЫЙ КАТАЛОГ ЧАСТЬ 2 ТИПОВЫЕ ПРОЕКТЫ ПРЕДПРИЯТИЙ, ЗДАНИЙ И СООРУЖЕНИЙ	ТИПОВОЙ ПРОЕКТ 902-3-73.I.87
ОАО «ЦПП»	СЕПТИКИ И ВСПОМОГАТЕЛЬНЫЕ СООРУЖЕНИЯ ПРОИЗВОДИТЕЛЬНОСТЬЮ 0,45 ÷ I2,0 м^3/СУТ. ИЗ СБОРНЫХ ЖЕЛЕЗОБЕТОННЫХ ЭЛЕМЕНТОВ (ВАРИАНТ - СООРУЖЕНИЯ ИЗ МОНОЛИТНОГО БЕТОНА - 902-3-73.2.87) (ВАРИАНТ - СООРУЖЕНИЯ ИЗ КИРПИЧА - 902-3-73.3.87)	УДК 628.I63
АПРЕЛЬ 1988		На 2-х листах На 3-х страницах Страница I

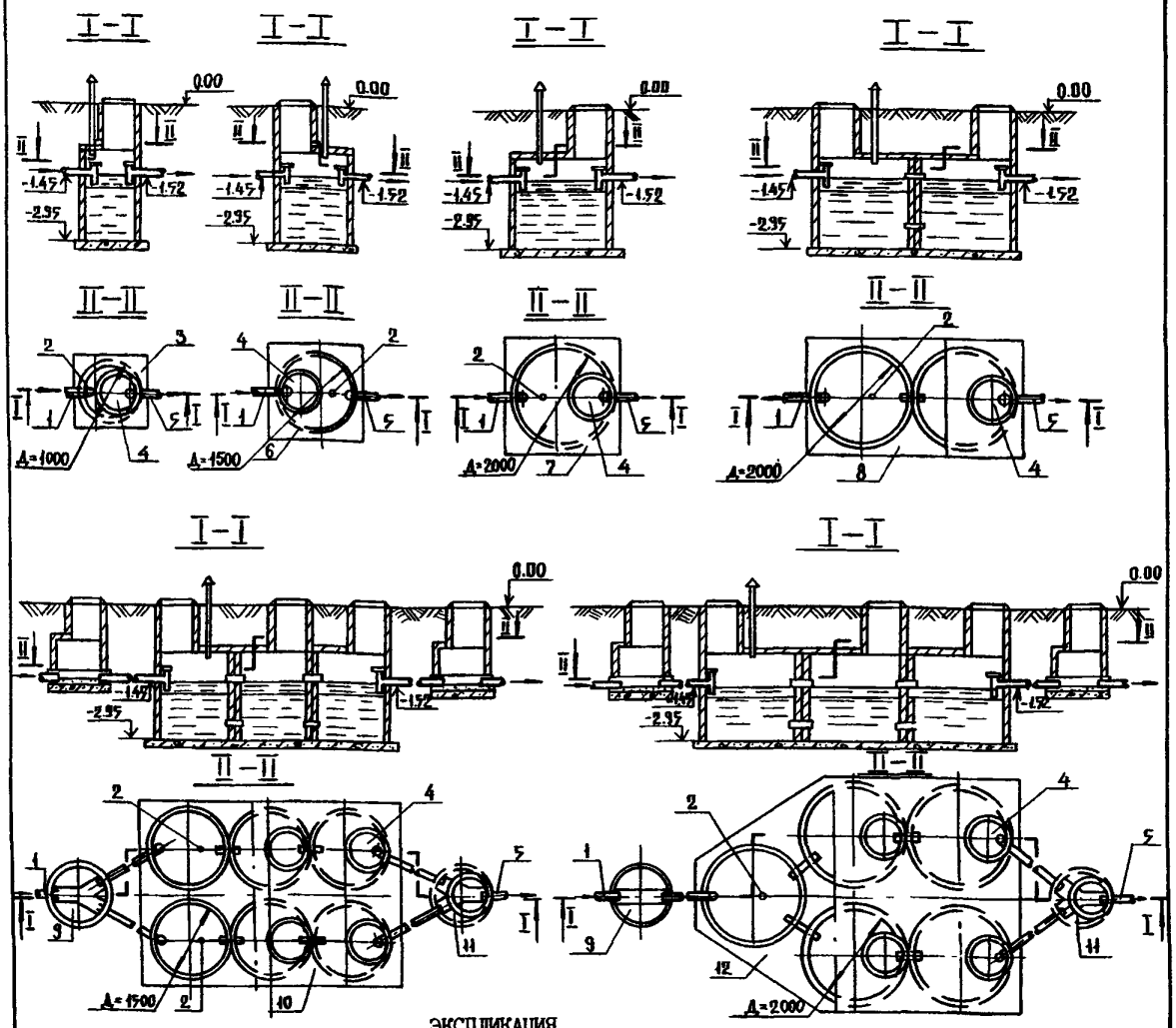

ЭКСПЛИКАЦИЯ

Поз.	Наименование	Поз	Наименование
I	Подающая труба	7	Септик производительностью I,5 м3/сут.
2	Вентиляционный стояк	8	Септик производительностью 3,0 м3/сут.
3	Септик производительностью 0,45 м3/сут.	9	Распределительный колодец
4	Крышка	I0	Септик производительностью 6,0 м3/сут.
5	Отводящая труба	II	Собирающий колодец
6	Септик производительностью 0,75 м3/сут.	I2	Септик производительностью I2,0 м3/сут.

gost.e-ecolog.ru

СЕПТИКИ И ВСПОМОГАТЕЛЬНЫЕ СООРУЖЕНИЯ ПРОИЗВОДИТЕЛЬНОСТЬЮ 0,45-I2,0 М3/СУТ.	ТИПОВОЙ ПРОЕКТ 902-3-73.I.87	Лист I Страница 2

D1AA ТЕХНИЧЕСКАЯ ХАРАКТЕРИСТИКА

Септики и вспомогательные сооружения предназначены для применения в комплексе канализационных сооружений биологической очистки бытовых сточных вод.

D2BA СТРОИТЕЛЬНЫЕ КОНСТРУКЦИИ И ИЗДЕЛИЯ

Днища камер, распределительных и собирающих колодцев	- плиты серии 3.900-3 выпуск 7, типоразмеров-I
Стены и горловины	- из сборных железобетонных элементов по серии 3.900-3 выпуск 7, типоразмеров-2
Перекрытия	- плиты серии 3.006-2 выпуск 2, типоразмеров-I

ОТДЕЛКА

ВНУТРЕННЯЯ - оштукатуривание водонепроницаемым цементно-песчаным раствором с затиркой поверхности

N1BD РАСЧЕТНАЯ ТЕМПЕРАТУРА НАРУЖНОГО ВОЗДУХА

минус 30°С

ИНЖЕНЕРНО-ГЕОЛОГИЧЕСКИЕ УСЛОВИЯ

- обычные

G2DD КЛИМАТИЧЕСКИЕ РАЙОНЫ И ПОДРАЙОНЫ СССР

Вся территория СССР, за исключением районов распространения вечной мерзлоты

G3DT ТЕХНОЛОГИЧЕСКИЙ ПРОЦЕСС

В септике осуществляется осветление и перегнивание сточных вод перед сооружением подземной фильтрации. В распределительных колодцах разделяется поток сточных вод, направляемых в септик. В собирающих колодцах объединяются потоки сточных вод из камер септика.

СЕПТИКИ И ВСПОМОГАТЕЛЬНЫЕ СООРУЖЕНИЯ ПРОИЗВОДИТЕЛЬНОСТЬЮ 0,45÷I2,0 М3/СУТ.	ТИПОВОЙ ПРОЕКТ 902-3-73.I.87	Лист 2 Страница 3

	Производительность		0,45 м3/сут.		3,0 м3/сут.		I2,0 м3/сут.	
	Наименование		Всего	Удельный показатель	Всего	Удельный показатель	Всего	Удельный показатель
Y1IA	СТОИМОСТЬ							
Y1IB	Общая сметная стоимость	тыс.руб.	0,24	-	0,86	-	2,43	-
	в том числе:							
Y1IL	строительно-монтажных работ	"	0,24	-	0,86	-	2,43	-
V1IV	Стоимость общая на расчетный показатель	"	-	0,53	-	0,29	-	0,20
Y1JA	ТРУДОЕМКОСТЬ							
Y1JP	Построечные трудовые затраты	чел.-дн.	I0,0	-	24,0	-	64,2	-
Y1JV	То же, на расчетный показатель	"	-	22,3	-	8,0	-	5,3
Y1KA	РАСХОДЫ							
V1KB	Расход строительных материалов							
	Цемент, приведенный к М400	т	0,30	-	2,05	-	5,I2	-
	То же, на расчетный показатель	"	-	0,66	-	0,68	-	0,43
	Сталь, приведенная к классам А-I и С38/23	"	0,06	-	0,45	-	I,I2	-
	То же, на расчетный показатель	"	-	0,I3	-	0,I5	-	0,09
	Бетон и железобетон	м3	0,93	-	4,90	-	I2,25	-
	в том числе:							
	монолитный	"						
	сборный	"	0,93	-	4,90	-	I2,25	-
	То же, на расчетный показатель	"	2,07	-	I,63	-	I,02	-
	ТЕХНИЧЕСКАЯ ХАРАКТЕРИСТИКА							
	Полезная емкость	м3	I,6	-	9,6	-	33,4	-
G30C	Площадь застройки	м2	I,0	-	8,0	-	I6,0	-

ДОПОЛНИТЕЛЬНЫЕ ДАННЫЕ

Типовой проект разработан взамен типового проекта 902-3-25 "Септики и вспомогательные сооружения производительностью 0,45-I2,0 м^3/сут." Показатели приведены для септиков и вспомогательных сооружений из сборных железобетонных элементов. Стоимость сооружений из местных материалов определяется при привязке. За расчётный показатель принят I м^3 производительности.

	СОСТАВ ПРОЕКТНОЙ ДОКУМЕНТАЦИИ	902-3-73.I.87	902-3-73.2.87	902-3-73.3.87
B7EA	Альбом I Пояснительная записка. Технологическая часть.	•	•	•
	Альбом II Строительная часть (сооружения из сборных железобетонных элементов)	•	—	—
	Альбом III Строительная часть (сооружения из монолитного бетона)	—	•	—
	Альбом IУ Строительная часть (сооружения из кирпича)	—	—	•
	Альбом У Сметы.			
	Часть I Сооружения из сборных железобетонных элементов.	•	—	—
	Часть 2 Сооружения из монолитного бетона.	—	•	—
	Часть 3 Сооружения из кирпича.	—	—	•
	Альбом УI Ведомости потребности в материалах			
	Часть I Сооружения из сборных железобетонных элементов.	•	—	—
	Часть 2 Сооружения из монолитного бетона.	—	•	—
	Часть 3 Сооружения из кирпича.	—	—	•

Объём проектных материалов, приведённых к формату А4, - I26 форматок.

B7BA АВТОР ПРОЕКТА ЦНИИЭП инженерного оборудования, Москва II7279, ул. Профсоюзная, 93а

B7HA УТВЕРЖДЕНИЕ Утверждён Госгражданстроем, приказ № 333 от 30.I0.I987 г.

B7KA ПОСТАВЩИК ОАО «ЦПП», 127238, Москва, Дмитровское ш., 46, к. 2

Инв.№ 22810
Катал.л.№ 060617

gost.e-ecolog.ru