СК-2	СТРОИТЕЛЬНЫЙ КАТАЛОГ ЧАСТЬ 2 ТИПОВЫЕ ПРОЕКТЫ ПРЕДПРИЯТИЙ, ЗДАНИЙ И СООРУЖЕНИЙ	ТИПОВОЙ ПРОЕКТ 902-2-409.86 УДК 628.32
ОАО «ЦПП»	ОЧИСТНЫЕ СООРУЖЕНИЯ ЗАМАЗУЧЕННЫХ ДОЖДЕВЫХ СТОЧНЫХ ВОД ПРОИЗВОДИТЕЛЬНОСТЬЮ 5 Л/С ДЛЯ УСТАНОВКИ МАЗУТОСНАБЖЕНИЯ КОТЕЛЬНЫХ	**DIBA**
ЯНВАРЬ 1987		На 2-х листах На 4-х страницах Страница I

РАЗРЕЗ I-I

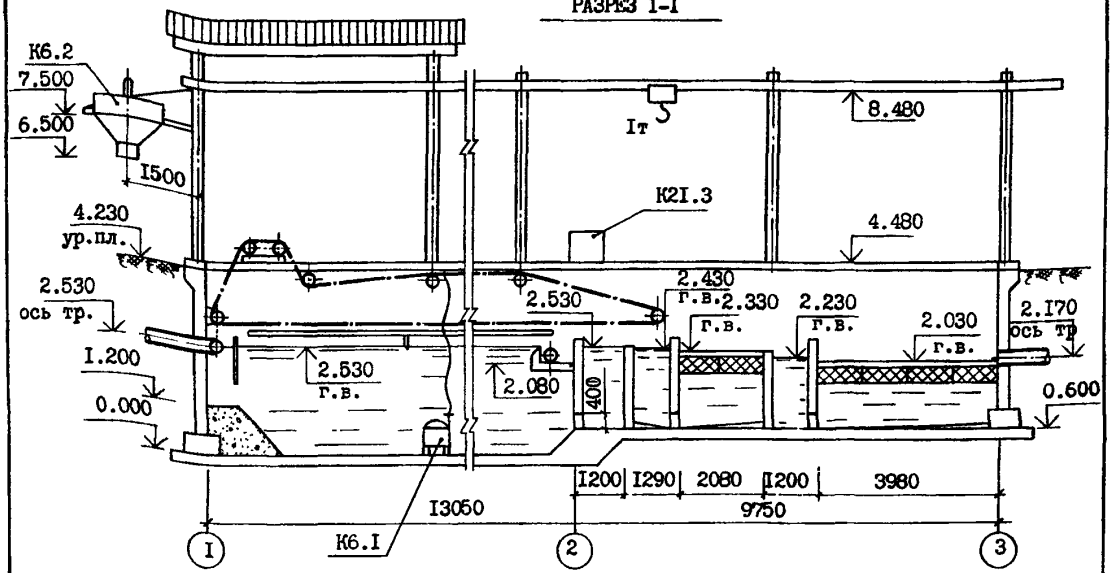

ПЛАН

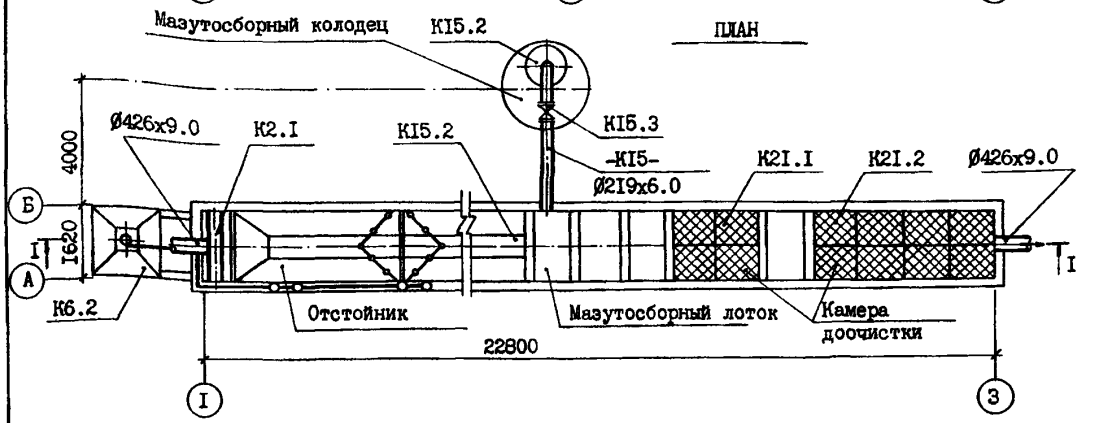

ЭКСПЛИКАЦИЯ ОБОРУДОВАНИЯ

поз.	Наименование	кол.
К2.I	Распределительный лоток	I
К2I.I	Фильтры I ступени	4
К2I.2	Фильтры II ступени	8
КI5.I	Устройство скребковое для сбора мазута	I
КI5.2	Контейнер для мазута W =0,5 м3	I

поз.	Наименование	кол.
К6.I	Насос ГНОМ 25/20 N=5квт n=3000об/м	I
К6.2	Бункер для осадка с гидроциклоном	I
КI5.3	Колонка управления задвижкой 30чббр Д=200	I
К2I.3	Контейнер для отработанной загрузки	I
	Таль ручная червячная передвижная Q=I т	I

gost.e-ecolog.ru

ОЧИСТНЫЕ СООРУЖЕНИЯ ЗАМАЗУЧЕННЫХ ДОЖДЕВЫХ СТОЧНЫХ ВОД ПРОИЗВОДИТЕЛЬНОСТЬЮ 5 Л/С ДЛЯ УСТАНОВКИ МАЗУТОСНАБЖЕНИЯ КОТЕЛЬНЫХ	ТИПОВОЙ ПРОЕКТ 902-2-409.86	Лист I Страница 2

D1AA ТЕХНИЧЕСКАЯ ХАРАКТЕРИСТИКА

Очистные сооружения представляют собой единый подземный блок и состоят из следующих сооружений:

горизонтальный отстойник

камера доочистки

D2BA СТРОИТЕЛЬНЫЕ КОНСТРУКЦИИ И ИЗДЕЛИЯ

Основание: - бетонная подготовка из бетона М 100

Днище - монолитный железобетон М 200

Стены - сборные железобетонные панели по серии 3.900-3, в. 2/82 типоразмеров - 2

Перекрытие - сборные железобетонные плиты по серии 3.006.I-2/82, в I-2 типоразмеров - 2

Наибольшая масса монтажного элемента /стеновая панель - 6,33 т/

C2PE ИНЖЕНЕРНО-ГЕОЛОГИЧЕСКИЕ УСЛОВИЯ

- обычные

N1BD РАСЧЕТНАЯ ТЕМПЕРАТУРА НАРУЖНОГО ВОЗДУХА - минус 30°С

G3DT ТЕХНОЛОГИЧЕСКИЙ ПРОЦЕСС

H5UA ОТДЕЛКА

НАРУЖНАЯ - торкретштукатурка цементно-песчаным раствором - 20 мм

ВНУТРЕННЯЯ - штукатурка цементным раствором

G3GA ИНЖЕНЕРНОЕ ОБОРУДОВАНИЕ

Гидроциклон ГЦ - 150К

Насос типа "ГНОМ 25/20" с электродвигателем №-4 квт, n=2900 об/мин.

Таль ручная червячная Q=I т

Отопление - водяное от внешнего источника

Теплоноситель - вода I30-70°С

Электроснабжение - от электросети 380/220В

C2DD КЛИМАТИЧЕСКИЙ РАЙОН I

J3MB ВЕС СНЕГОВОГО ПОКРОВА - 100 кгс/м2 / 0,98 КПа

J3OB СКОРОСТНОЙ НАПОР ВЕТРА - 27 кгс/м2 / 0,26 КПа

Расчетный расход стоков, поступающих в нефтеловушку принят равным 5 л/с. Стоки поступают через распределительную трубу Ø 400 мм и щелевую перегородку в отстойную часть, в которой происходит разделение фракций - всплытие мазута и оседание взвеси. Время отстаивания ровно I,0 час. Сбор мазута осуществляется мазутосборным лотком, расположенным в конце отстойной части нефтеловушки с помощью скребкового механизма с ручным приводом лебедкой ЛР-I.

После нефтеловушки осветленная вода проходит двухступенчатую доочистку на фильтрах, заполненных дробленым керамзитом и древесной стружкой с сипроном.

ОЧИСТНЫЕ СООРУЖЕНИЯ ЗАМАЗУЧЕННЫХ ДОЖДЕВЫХ СТОЧНЫХ ВОД ПРОИЗВОДИТЕЛЬНОСТЬЮ 5 Л/С ДЛЯ УСТАНОВКИ МАЗУТОСНАБЖЕНИЯ КОТЕЛЬНЫХ	ТИПОВОЙ ПРОЕКТ 902-2-409.86	Лист 2 Страница 3

	Наименование		Всего	Удельный показатель
V1IA	СТОИМОСТЬ			
V1IB	Общая сметная стоимость	тыс. руб.	24.I4	
	в том числе:			
V1IL	строительно-монтажных работ	то же	2I,39	
V1IO	оборудования	"	2,75	
V1IS	Стоимость строительно-монтажных работ I м2 общей площади	руб.		402.06
V1IB	Стоимость строительно-монтажных работ на I м3 строительного объема	"		82,27
V1IV	Стоимость общая на расчетный показатель	"		4828
V1JA	ТРУДОЕМКОСТЬ			
V1JF	Построечные трудовые затраты	чел. дн.	749,75	
V1JR	То же, на I м3 строительного объема	то же		2,88
V1JV	То же, на расчетный показатель	"		I49,95
	ТЕХНИЧЕСКИЕ ХАРАКТЕРИСТИКИ			
G2NB	Объем строительный	м3	260,00	
V1NP	Объем строительный на расчетный показатель			52,00
J3OC	Площадь застройки	м2	54,50	
G3OB	Общая площадь	"	53,20	
V1OK	Общая площадь на расчетный показатель			I0,64

	Наименование		Всего	Удельный показатель
V1KA	РАСХОДЫ			
V1KB	Расход строительных материалов			
	Цемент	т	24,88	
	Цемент приведенный к М400	"	24,88	
	То же, на I м2 общей площади	"		0,54
	То же, на расчетный показатель	"		4,98
	Сталь	"	4,06	
	Сталь приведенная к классам А-I и Ст3	"	4,87	
	То же, на I м2 общей площади	"		0,07
	То же, на расчетный показатель	"		0,97
	Бетон и железобетон	м3	I24,40	
	в том числе:			
	монолитный	м3	90,52	
	сборный	"	33,88	
	То же, на расчетный показатель	"		24,88
	Лесоматериалы приведенные к круглому лесу	"	8,9	
V4KA	ЭКСПЛУАТАЦИОННЫЕ ПОКАЗАТЕЛИ			
	Расход			
V4KN	Тепла на обогрев мазутосборного лотка	ккал/ч / кВт	700 / 0,8	
V4KK	Потребная электрическая мощность	кВт	6,25	

ОЧИСТНЫЕ СООРУЖЕНИЯ ЗАМАЗУЧЕННЫХ ДОЖДЕВЫХ СТОЧНЫХ ВОД ПРОИЗВОДИТЕЛЬНОСТЬЮ 5 Л/С ДЛЯ УСТАНОВКИ МАЗУТОСНАБЖЕНИЯ КОТЕЛЬНЫХ	ТИПОВОЙ ПРОЕКТ 902-2-409.86	Лист 2 Страница 4

ДОПОЛНИТЕЛЬНЫЕ ДАННЫЕ

За расчетный показатель принят I л/с производительности очистных сооружений. Проект выпущен взамен проекта 902-2-338

Сметная документация составлена в нормах и ценах 1984 г.

В7ЕА СОСТАВ ПРОЕКТНОЙ ДОКУМЕНТАЦИИ

Альбом I - Технологическая, строительная, теплотехническая, электротехническая части

Альбом II - Строительные изделия

Альбом III - Нестандартизированное оборудование. Часть I и часть 2

Альбом IУ - Задание заводу-изготовителю

Альбом У - Спецификация оборудования

Альбом УI - Ведомости потребности в материалах

Альбом УII - Сметы

Альбом УIII - Показатели применения научно-технических достижений в строительных решениях проекта

Объем проектных материалов, приведенных к формату А4-727 форматок

В7ВА АВТОР ПРОЕКТА МосводоканалНИИпроект, 107005, Москва, Плетешковский пер.4

В7НА УТВЕРЖДЕНИЕ Утвержден Главстройпроектом Госстроя СССР.
Протокол № АЧ-4 от 15 января 1986 г.
введен в действие институтом МосводоканалНИИпроект
приказ № 151 от 01.08. 1986 г.

В7КА ПОСТАВЩИК ОАО «ЦПП», 127238, Москва, Дмитровское ш., 46, к. 2

Инв.№ 21348
Катал.л.№ 054582

gost.e-ecolog.ru