СК-2	СТРОИТЕЛЬНЫЙ КАТАЛОГ ЧАСТЬ 2 ТИПОВЫЕ ПРОЕКТЫ ПРЕДПРИЯТИЙ, ЗДАНИЙ И СООРУЖЕНИЙ)	ТИПОВЫЕ ПРОЕКТНЫЕ РЕШЕНИЯ 902-2-0440.87
ОАО «ЦПП»	УСТАНОВКА ОЧИСТКИ СТОЧНЫХ ВОД НА ФИЛЬТРАХ "ПОЛИМЕР-С-85" В КОМПЛЕКТНО-БЛОЧНОМ ИСПОЛНЕНИИ	УДК 696.I2
МАРТ 1988		На I-м листе На 2-х страницах Страница I

РАЗРЕЗ А-А

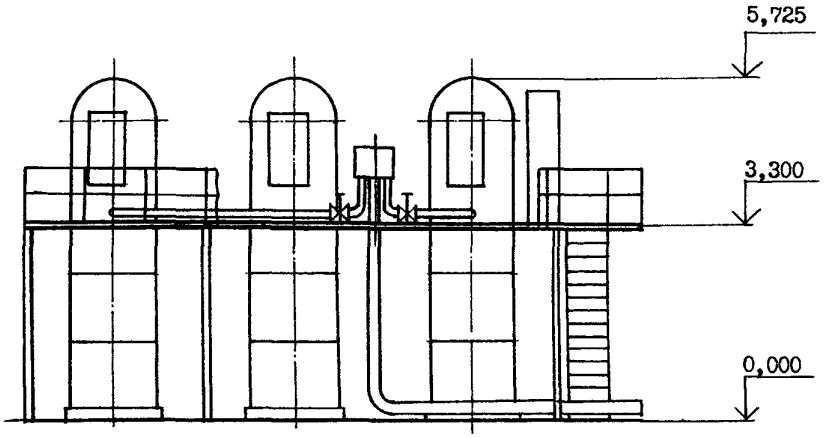

ПЛАН

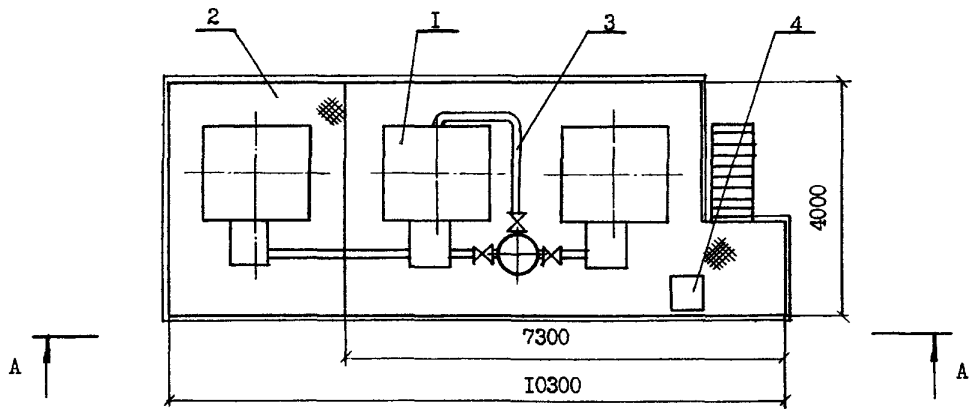

ЭКСПЛИКАЦИЯ ОБОРУДОВАНИЯ

Поз	Наименование	Кол
I	Фильтр "Полимер-С-85"	2;3
2	Металлоконструкция	I
3	Трубопроводы технологические	I
4	Электротехническое оборудование	I

gost.e-ecolog.ru

УСТАНОВКА ОЧИСТКИ СТОЧНЫХ ВОД НА ФИЛЬТРАХ "ПОЛИМЕР-С-85" В КОМПЛЕКТНО-БЛОЧНОМ ИСПОЛНЕНИИ	ТИПОВЫЕ ПРОЕКТНЫЕ РЕШЕНИЯ 902-2-0440.87	Лист I Страница 2

D1AA ТЕХНИЧЕСКАЯ ХАРАКТЕРИСТИКА

Назначение - очистка невзрывоопасных сточных вод машиностроительных предприятий от нефтемаслопродуктов

Вид фильтрования - безнапорное, в направлении "сверху-вниз"

Место установки в схеме очистки сточных вод - после сооружений отстаивания

Характеристика сточных вод, подаваемых на установку: концентрация нефтемаслопродуктов - до 50 мг/л, концентрация взвешенных веществ - до 10 мг/л, значение pH - в пределах 6-9, температура - до 40°С, сточные воды не должны содержать легколетучих компонентов, стойких эмульсий и мазута.

Остаточное содержание нефтемаслопродуктов и взвешенных веществ в очищенной воде - до 10 мг/л

Масса установки (в сухом состоянии) - кг, 11450; 17000

Температура окружающей среды, при которой должна эксплуатироваться установка - не менее +5°С

G3BD ПРОИЗВОДСТВЕННАЯ ПРОГРАММА

Производительность установки	м3/ч	65; 100
	тыс.м3/год	584;876

ПОТРЕБНОСТЬ В СЫРЬЕ И РЕСУРСАХ

Годовой расход электроэнергии	тыс.кВт ч/год	1,08; 1,63
Сжатый воздух	тыс.м3/год	5,8 ; 8,7

	Наименование		Кол.
V1IA	СТОИМОСТЬ		
V1IB	Общая сметная стоимость	тыс.руб.	12,59 17,87
	в том числе:		
V1IL	Строительно-монтажных работ	-"-	2,45 3,59
V1IO	Оборудования	-"-	10,14 14,28
V1IV	Общая сметная стоимость на расчетный показатель	руб.	0,19 0,18

	Наименование		Кол.
V1JA	ТРУДОЕМКОСТЬ		
V1JF	Построечные трудовые затраты	чел.дн.	
	в том числе:		
	изготовления	-"-	155,0 219,0
	монтажа	-"-	36,0 55,0
V4KA	ЭКСПЛУАТАЦИОННЫЕ ПОКАЗАТЕЛИ		
V4KJ	Расход сжатого воздуха	м3/ч	65
V4KK	Потребная электрическая мощность	кВт	4,4 6,6

Д О П О Л Н И Т Е Л Ь Н Ы Е Д А Н Н Ы Е

Конструкция фильтра и технология подготовки к нему фильтрующей загрузки защищены авторскими свидетельствами на изобретения № 1141615 и № 1114437

Сметы составлены в ценах и нормах 1984 г.

Данные, приведенные в каталожном листе, относятся к установке из двух и трех фильтров, соответственно.

При отличии качества сточных вод, подаваемых на установку от значений, приведенных в технической характеристике, применение установки допускается только после согласования с Харьковским отделом ВНИИ ВОДГЕО

Расчетный показатель - 1 м3/ч очищенных сточных вод (всего расчетных единиц - 65; 100)

B7EA

С О С Т А В П Р О Е К Т Н О Й Д О К У М Е Н Т А Ц И И

Альбом I	Общая пояснительная записка, технологические решения и автоматизация, спецификации оборудования, ведомости потребности в материалах
Альбом II	Нестандартизированное оборудование
Альбом III	Сметы

ПРИМЕНЕННЫЕ ТИПОВЫЕ МАТЕРИАЛЫ:

Типовые проектные решения 902-2-390.85, альбом II, ч.1,2

Объем проектных материалов, приведенных к формату А4, 489 форматок

B7BA АВТОР ПРОЕКТА Харьковский Водоканалпроект, 310072, г.Харьков, ул.Тобольская, 42-а

B7HA УТВЕРЖДЕНИЕ Утверждены и введены в действие Госстроем СССР, протокол № 65 от 11.09.87г.

Инв.№22688
Катал.л.№060149

ПОСТАВЩИК ОАО «ЦПП», 127238, Москва, Дмитровское ш., 46, к. 2

gost.e-ecolog.ru