| | | |
|---|---|---|
| **СК-2** | СТРОИТЕЛЬНЫЙ КАТАЛОГ<br>ЧАСТЬ 2<br>ТИПОВЫЕ ПРОЕКТЫ ПРЕДПРИЯТИЙ, ЗДАНИЙ И СООРУЖЕНИЙ | ТИПОВЫЕ ПРОЕКТНЫЕ РЕШЕНИЯ<br>902-02-390.85<br>УДК 628.12.001.2 |
| **ОАО «ЦПП»** | ФИЛЬТР ПЕНОПОЛИУРЕТАНОВЫЙ СО СТАЦИОНАРНЫМ УЗЛОМ РЕГЕНЕРАЦИИ ДЛЯ ОЧИСТКИ СТОЧНЫХ ВОД ОТ НЕФТЕМАСЛОПРОДУКТОВ<br>"ПОЛИМЕР-С-85" | **DIBA** |
| **ДЕКАБРЬ 1985** | | На I-м листе<br>На 2-х страницах<br>Страница I |

ТЕХНОЛОГИЧЕСКАЯ СХЕМА

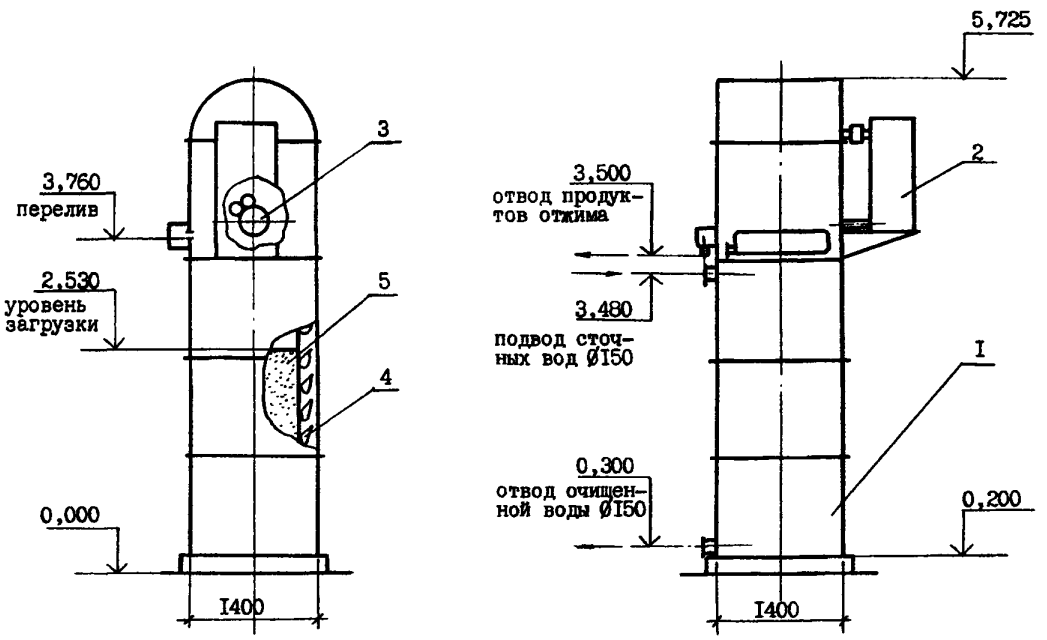


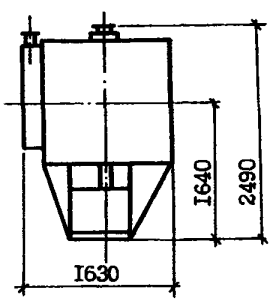


ЭКСПЛИКАЦИЯ ОБОРУДОВАНИЯ

| Поз | Наименование |
|---|---|
| I | Резервуар |
| 2 | Привод |
| 3 | Отжимные барабаны |
| 4 | Цепной ковшовый элеватор |
| 5 | Фильтрующая загрузка-пенополиуретан |

gost.e-ecolog.ru

| ФИЛЬТР ПЕНОПОЛИУРЕТАНОВЫЙ СО СТАЦИОНАРНЫМ УЗЛОМ РЕГЕНЕРАЦИИ ДЛЯ ОЧИСТКИ СТОЧНЫХ ВОД ОТ НЕФТЕМАСЛОПРОДУКТОВ "ПОЛИМЕР -С-85" | ТИПОВЫЕ ПРОЕКТНЫЕ РЕШЕНИЯ 902-02-390.85 | Лист I Страница 2 |
|---|---|---|

DIAA ТЕХНИЧЕСКАЯ ХАРАКТЕРИСТИКА

Назначение - очистка невзрывоопасных сточных вод машиностроительных предприятий от нефтемаслопродуктов

Вид фильтрования - безнапорное, в направлении "сверху - вниз"

Место фильтра в схеме очистки сточных вод - после сооружений отстаивания

Характеристика сточных вод, подаваемых на фильтр: концентрация нефтемаслопродуктов - до I50 мг/л, концентрация взвешенных веществ - до I00 мг/л (но не более I40 % от содержания нефтемаслопродуктов), значение pH - в пределах 6-9, температура - до 40°С, нефтемаслопродукты не должны находиться в виде стойких эмульсий.

Остаточное содержание нефтемаслопродуктов и взвешенных веществ в очищенной воде - до I0 мг/л

Частота регенерации (отжима) фильтрующей загрузки - I раз в I-5 суток в течение 45 мин.

Объем продуктов отжима за I регенерацию - 0,2 - 0,5 м3

Масса фильтра (в сухом состоянии) - 4000 кг

Температура окружающего воздуха, при которой должен эксплуатироваться фильтр - не менее + 5°С

G3BD ПРОИЗВОДСТВЕННАЯ ПРОГРАММА

| | | |
|---|---|---|
| Производительность фильтра | м3/ч | до 33 |
| | тыс.м3/год | до 292 |

ПОТРЕБНОСТЬ В СЫРЬЕ И РЕСУРСАХ

| | | |
|---|---|---|
| Сжатый воздух | тыс.м3/год | 5,5 |
| Потребная электрическая мощность | тыс.квт.ч/год | 0,8 |

| Наименование | | Кол. |
|---|---|---|
| VIIA СТОИМОСТЬ | | |
| VIIB Общая сметная стоимость | тыс.руб. | 4,I5 |
| в том числе: | | |
| VIIL строительно-монтажных работ | " | I,67 |
| VIIO оборудования | " | 2,48 |
| VIIV Стоимость общая на расчетный показатель | " | 0,I26 |

| Наименование | | Кол. |
|---|---|---|
| V4KA ЭКСПЛУАТАЦИОННЫЕ ПОКАЗАТЕЛИ | | |
| V4KJ Расход сжатого воздуха | м3/ч | I5 |
| V4KK Потребная электрическая мощность | квт | 2,2 |

## Д О П О Л Н И Т Е Л Ь Н Ы Е  Д А Н Н Ы Е

Применение фильтра "Полимер-С-85" допускается только после согласования с Харьковским отделом ВНИИ ВОДГЕО

Типовые проектные решения разработаны взамен типовых проектных решений 902-02-34I

Конструкция фильтра и технология подготовки к нему фильтрующей загрузки защищены авторскими свидетельствами на изобретения № II4I6I5 и № III4437

Сметы составлены в ценах и нормах I984 г.

Расчетный показатель - I м3/ч очищенных сточных вод (всего расчетных единиц 33)

B7EA

## С О С Т А В  П Р О Е К Т Н О Й  Д О К У М Е Н Т А Ц И И

| | |
|---|---|
| Альбом I | Общая пояснительная записка. Чертежи по электрооборудованию. Спецификации оборудования. Ведомость потребности в материалах |
| Альбом II | Нестандартизированное оборудование (части I,2) |
| Альбом III | Сметы |

Объем проектных материалов, приведенных к формату А4, 7I9 форматок

B7BA АВТОР ПРОЕКТА Харьковский Водоканалпроект, 3I0072, г.Харьков, ул.Тобольская, 42А

B7HA УТВЕРЖДЕНИЕ Утверждены Госстроем СССР протокол № АЧ-22 от 2I июня I985 г. и введены в действие В/О "Союзводоканалниипроект" приказ № 244 от 26.09.1985г

B7KA ПОСТАВЩИК ОАО «ЦПП», 127238, Москва, Дмитровское ш., 46, к. 2

Инв. № 20734
Катал. л. № 052397

gost.e-ecolog.ru