СК-2	СТРОИТЕЛЬНЫЙ КАТАЛОГ ЧАСТЬ 2 ТИПОВЫЕ ПРОЕКТЫ ПРЕДПРИЯТИЙ, ЗДАНИЙ И СООРУЖЕНИЙ	ТИПОВОЙ ПРОЕКТ 902-2-407с.86 УДК 628.32
ОАО «ЦИПБ»	ОДНОСЕКЦИОННЫЕ ЖЕЛЕЗОБЕТОННЫЕ РЕЗЕРВУАРЫ ДЛЯ СТОЧНЫХ ВОД И ОСАДКОВ ИЗ СБОРНЫХ УНИФИЦИРОВАННЫХ КОНСТРУКЦИЙ ЗАВОДСКОГО ИЗГОТОВЛЕНИЯ	**DIPH**
МАЙ 1986		На 2 листах На 4 страницах Страница I

РАЗРЕЗ I-I

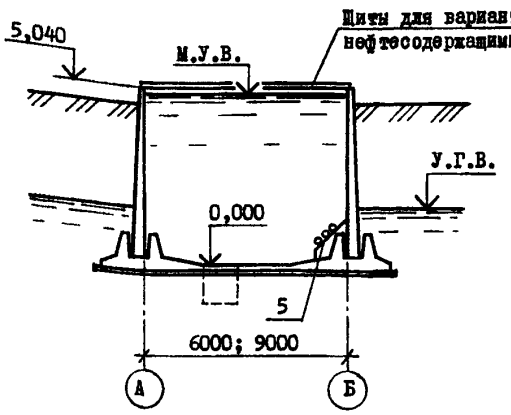

Фактическая ёмкость, м3	Ширина, мм	Длина, мм
86,0	6000	3000
I88,0		6000
370,0		I2000
279,0	9000	6000
550,0		I2000
8I7,0		I8000

ПЛАН РЕЗЕРВУАРА
(для сточных вод и осадков)

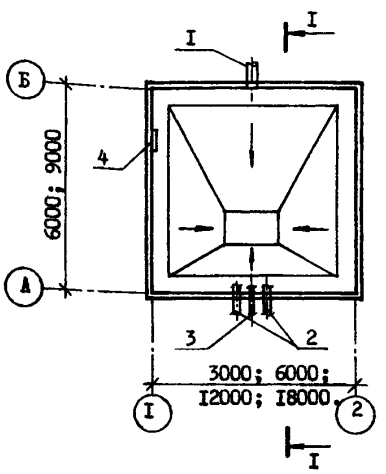

ПЛАН РЕЗЕРВУАРА
(для нефтесодержащих стоков)

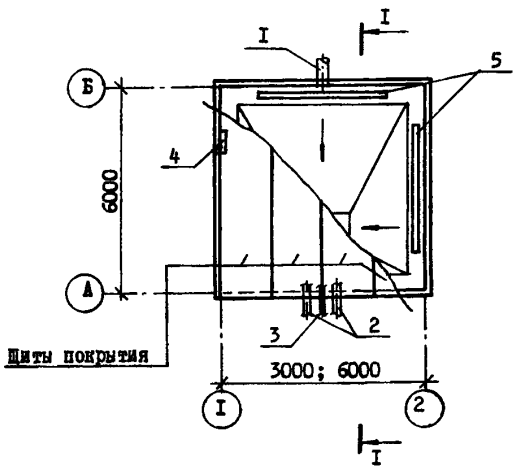

ЭКСПЛИКАЦИЯ ОБОРУДОВАНИЯ

Поз.	Наименование	Кол.	Поз.	Наименование	Кол.
I	Труба подводящая	I	4	Конструкция для установки датчиков уровня	I
2	Труба отводящая	2	5	Регистр из гладких труб	3х6 | 6х6
				перегретая вода I50-70°С	2 | 4
3	Труба взмучивания и смыва осадка	I		пар давлением 0,5-0,6МПа(5-6ат)	I | 2

gost.e-ecolog.ru

ОДНОСЕКЦИОННЫЕ ЖЕЛЕЗОБЕТОННЫЕ РЕЗЕРВУАРЫ ДЛЯ СТОЧНЫХ ВОД И ОСАДКОВ ИЗ СБОРНЫХ УНИФИЦИРОВАННЫХ КОНСТРУКЦИЙ ЗАВОДСКОГО ИЗГОТОВЛЕНИЯ	ТИПОВОЙ ПРОЕКТ 902-2-407с.86	Лист I Страница 2

D1AA ТЕХНИЧЕСКАЯ ХАРАКТЕРИСТИКА

Резервуары предназначены для приема сточных вод и осадков в системах хозяйственно-фекальной и производственной канализации, в том числе сточных вод, содержащих вязкие нефтепродукты.

D2BA СТРОИТЕЛЬНЫЕ КОНСТРУКЦИИ И ИЗДЕЛИЯ

Днище - монолитный железобетон М200

Стены - сборные панели из бетона М200 по серии 3.900-3 вып. 3/82, 4/82 двух типоразмеров 4800х3000х240 (консольного и балочного типов); сборные панели из бетона М200 индивидуальные двух типоразмеров 4800х965х240 (консольного и балочного типов).

Угловые участки стен - сборные блоки из бетона М200 индивидуальные двух типоразмеров 4800х565х240 (консольного и балочного типов).

Покрытие - щиты из асбесто-цементных листов по металлическому каркасу индивидуального изготовления одного типоразмера 6000х1500 (только для резервуаров для нефтесодержащих сточных вод).

Наибольшая масса монтажного элемента (стеновая панель) - 7,3 т.

J3NB ВЕС СНЕГОВОГО ПОКРОВА - $\frac{150\ кгс/м2}{1,47\ кПа}$

N1BD РАСЧЕТНАЯ ТЕМПЕРАТУРА НАРУЖНОГО ВОЗДУХА минус 20, 30, 40°С.

G3GA ИНЖЕНЕРНОЕ ОБОРУДОВАНИЕ

Обогрев резервуаров (с нефтесодержащими стоками) - от внешней сети.

Параметры теплоносителя:

вода 150-70°С, пар 0,5-0,6 МПа (5-6ат).

V4KA ЭКСПЛУАТАЦИОННЫЕ ПОКАЗАТЕЛИ

V4KH Расход тепла на обогрев:

резервуара 3х6	$\frac{ккал/ч}{кВт}$	$\frac{190800}{221,33}$
резервуара 6х6	$\frac{ккал/ч}{кВт}$	$\frac{381910}{443,02}$

G2DD КЛИМАТИЧЕСКИЕ РАЙОНЫ СССР - I, II, III

G2EE ИНЖЕНЕРНО-ГЕОЛОГИЧЕСКИЕ УСЛОВИЯ - обычные

G2MQ СЕЙСМИЧНОСТЬ - 7 баллов

G3DT ТЕХНОЛОГИЧЕСКИЙ ПРОЦЕСС

В зависимости от назначения в резервуар поступают сточные воды, осадки, нефтесодержащие сточные воды, а также вода для промывки барабанных сеток и фильтров в сооружениях доочистки сточных вод.

Для приёма сточных вод, содержащих вязкие нефтепродукты, резервуары оборудуются обогревательными элементами.

Контроль и сигнализация уровней осуществляется уровнемерами ЭРСУ-3 и РУС-0. Для нефтесодержащих сточных вод контроль уровней осуществляется уровнемером РУС-В, контроль температуры сточных вод осуществляется термопреобразователем ТСМ-0879.

ОДНОСЕКЦИОННЫЕ ЖЕЛЕЗОБЕТОННЫЕ РЕЗЕРВУАРЫ ДЛЯ СТОЧНЫХ ВОД И ОСАДКОВ ИЗ СБОРНЫХ УНИФИЦИРОВАННЫХ КОНСТРУКЦИЙ ЗАВОДСКОГО ИЗГОТОВЛЕНИЯ	ТИПОВОЙ ПРОЕКТ 902-2-407с.86	Лист 2 Страница 3

	Наименование	Ед.изм.	Размеры резервуаров					
			3х6	6х6	I2х6	6х9	I2х9	I8х9
VIIA	СТОИМОСТЬ							
VIIB	Общая сметная стоимость	тыс.руб.	5,55	7,53	II,99	9,97	I5,33	20,89
	в том числе:							
VIIL	строительно-монтажных работ	"	5,55	7,53	II,99	9,97	I5,33	20,89
VIIV	стоимость общая на расчетный показатель	руб.	64,5	40,I	32,4	35,7	27,9	25,6
VIJA	ТРУДОЕМКОСТЬ							
VIJF	Построечные трудовые затраты	чел.-дн.	8I,9	I52	23I	I78	I77,7	232,2
VIJV	То же,на расчетный показатель	"	0,95	0,8I	0,63	0,64	0,32	0,28
VIKA	РАСХОДЫ							
VIKB	Расходы строительных материалов							
	Цемент	т	I3,I4	I9,69	30,I8	26,97	37,43	49,38
	Цемент, приведённый к М400	"	I2,96	I9,36	29,80	26,53	36,89	48,69
	То же,на расчетный показатель	кг	I50,0	I02,0	80,0	95,0	67,0	59,0
	Сталь	т	3,95	5,66	II,08	7,27	I4,I5	I6,88
	Сталь, приведённая к классам							
	A-I и С38/23	т	5,04	8,40	I5,I7	9,86	I9,52	28,36
	То же,на расчетный показатель	кг	58,60	44,68	4I,00	35,34	35,49	34,7I
	Бетон и железобетон	м3	4I,99	66,03	I00,64	90,39	I27,87	I66,68
	в том числе:							
	монолитный	"	22,75	40,95	67,32	62,47	89,I5	II7,I6
	сборный	"	I9,24	25,08	33,32	27,92	38,72	49,52
	То же, на расчетный показатель	"	0,48	0,35	0,27	0,32	0,23	0,20
	Лесоматериалы	"	0,85	I,I4	2,27	I,75	3,65	4,26
	Лесоматериалы, приведённые к круглому лесу	"	I,27	I,7I	3,4I	2,67	5,47	6,39
	ТЕХНИЧЕСКИЕ ХАРАКТЕРИСТИКИ							
G3NB	Полезная (фактическая) ёмкость	"	86,0	I88,0	370,0	279,0	550,0	8I7,0
G30C	Площадь застройки	м2	24,8	44,9	77,0	58,4	II3,9	I69,6

ОДНОСЕКЦИОННЫЕ ЖЕЛЕЗОБЕТОННЫЕ РЕЗЕРВУАРЫ ДЛЯ СТОЧНЫХ ВОД И ОСАДКОВ ИЗ СБОРНЫХ УНИФИЦИРОВАННЫХ КОНСТРУКЦИЙ ЗАВОДСКОГО ИЗГОТОВЛЕНИЯ	ТИПОВОЙ ПРОЕКТ 902-2-407с.86	Лист 2 Страница 4

ДОПОЛНИТЕЛЬНЫЕ ДАННЫЕ

Проект разработан взамен ТП 902-2-312.

В зависимости от характеристик грунта обратной засыпки и наличия уровня грунтовых вод, климатических условий принимается одно из исполнений строительных конструкций.

Размер резервуара	Исполнение	Максимальный уровень грунтовых вод над днищем в см при исполнении – 03
3х6	01,02,03	220
6х6	"	220
12х6	"	170
6х9	"	170
12х9	"	170
18х9	"	170

Исполнение –01 соответствует грунтам обратной засыпки с $\varphi = 30^{\circ}$, –02 – то же с $\varphi = 21^{\circ}$, –03 – то же с $\varphi = 30^{\circ}$, 21° и подпоре грунтовых вод.

Показатели приведены для основного исполнения 01 при $\varphi = 30^{\circ}$.

Расчетный показатель – 1м3 фактической ёмкости.

В7ЕА СОСТАВ ПРОЕКТНОЙ ДОКУМЕНТАЦИИ

Альбом I – Пояснительная записка.
Альбом II – Резервуар размером 3х6м. Конструкции железобетонные, технологические чертежи, КИП.
Альбом III – Резервуар размером 6х6м. Конструкции железобетонные, технологические чертежи, КИП.
Альбом IУ – Резервуар размером 12х6м. Конструкции железобетонные, технологические чертежи, КИП.
Альбом У – Резервуар размером 6х9м. Конструкции железобетонные, технологические чертежи, КИП.
Альбом УI – Резервуар размером 12х9м. Конструкции железобетонные, технологические чертежи, КИП.
Альбом УII – Резервуар размером 18х9м. Конструкции железобетонные, технологические чертежи, КИП.
Альбом УIII – Резервуары размером 3х6м, 6х6м для нефтесодержащих стоков. Технологические чертежи, КИП.
Альбом IX – Резервуары размером 3х6м, 6х6м. Изделия железобетонные.
Альбом X – Резервуары размером 12х6м, 6х9м, 12х9м, 18х9м. Изделия железобетонные.
Альбом XI – Резервуар размером 3х6м. Сметы. Ведомости потребности в материалах.
Альбом XII – Резервуар размером 6х6м. Сметы. Ведомости потребности в материалах.
Альбом XIII – Резервуар размером 12х6 м. Сметы. Ведомости потребности в материалах.
Альбом XIУ – Резервуар размером 6х9 м. Сметы. Ведомости потребности в материалах.
Альбом XУ – Резервуар размером 12х9 м. Сметы. Ведомости потребности в материалах.
Альбом XУI – Резервуар размером 18х9 м. Сметы. Ведомости потребности в материалах.

Объём проектных материалов, приведенный к формату А4 – 2290 форматок.

В7ВА АВТОР ПРОЕКТА — Казводоканалпроект, 480010, г.Алма-Ата,10, пр.Абая, 50-а.

В7НА УТВЕРЖДЕНИЕ — Технические решения утверждены Союзводоканалниипроектом, протокол № 70 от 22.XI.84г. Введен в действие институтом Союзводоканалниипроект , приказ № 45 от 6 марта 1985 г.

В7КА ПОСТАВЩИК — ОАО «ЦПП», 127238, Москва, Дмитровское ш., 46, к. 2

Инв. №

Катал.л. № 053694

gost.e-ecolog.ru