СК-2	СТРОИТЕЛЬНЫЙ КАТАЛОГ Часть 2 **ТИПОВЫЕ ПРОЕКТЫ ПРЕДПРИЯТИЙ, ЗДАНИЙ И СООРУЖЕНИЙ**	902-2-477.89 УДК
ОАО «ЦПП»	УСРЕДНИТЕЛЬ КОНЦЕНТРАЦИИ СТОЧНЫХ ВОД С ОБЪЕМОМ СЕКЦИИ 1400 м^3. БЛОК ИЗ 2-Х СЕКЦИЙ.	УДК 628.32
МАРТ 1990	ТИПОВОЙ ПРОЕКТ	На 4^X страницах Страница 1

Разрез 1-1

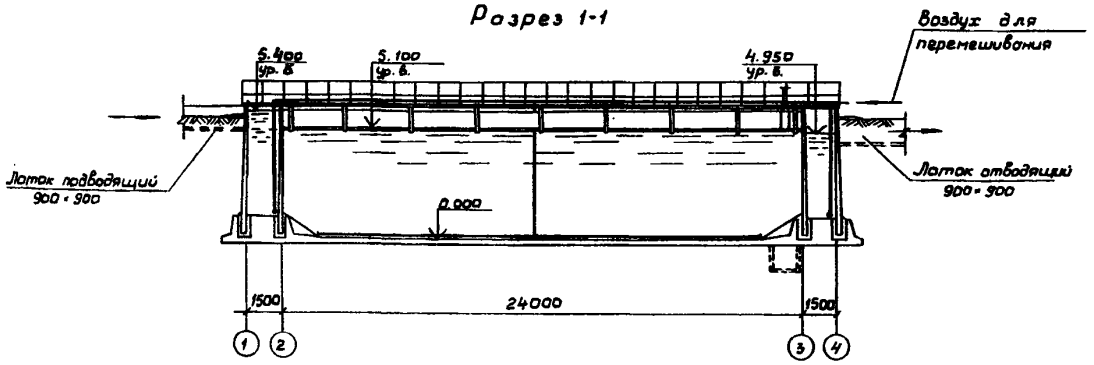

План

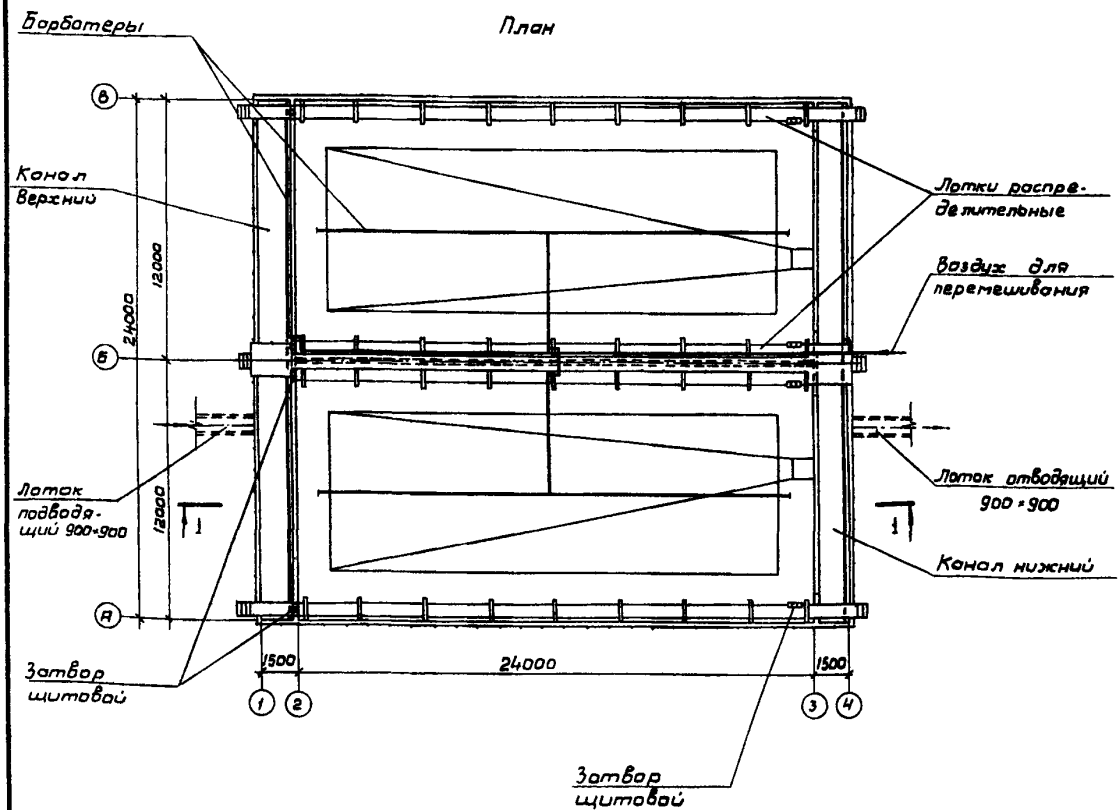

gost.e-ecolog.ru

УСРЕДНИТЕЛЬ КОНЦЕНТРАЦИИ СТОЧНЫХ ВОД С ОБЪЕМОМ СЕКЦИИ 1400 м^3. БЛОК ИЗ 2-Х СЕКЦИЙ | ТИПОВОЙ ПРОЕКТ 902-2-477.89 | Страница 2

V1MA

ТЕХНИКО-ЭКОНОМИЧЕСКИЕ ДАННЫЕ И ПОКАЗАТЕЛИ

	Наименование показателей	Код	Типовая проектная документация: Всего	Удельные показатели: на 1 м^3 строительного объема	Удельные показатели: на расчетную единицу	Удельные показатели: на 1 млн. руб. СМР	Примечание*
G3DB	Производственная программа. Мощность предприятия. Расчетные единицы. Единица мощности	ЕА05	м^3				
	Единица годового объема товарной продукции: в натуральном выражении	ЕА07					
	в оптовых ценах, тыс. руб.	ЕА08					
	Количество расчетных единиц. Мощность	ЕД06	2800				
	Годовой объем товарной продукции: в натуральном выражении	ЕД09					
	в оптовых ценах, тыс. руб.	ЕД10					
	Затраты производства (себестоимость), тыс. руб. (удельные показатели на руб.)	СП02	13,13		4,69		
	Приведенные затраты, тыс. руб. (удельные показатели, руб.)	СП06	24,04		8,59		
G3DD	Режим работы и штаты. Численность работающих чел.: общая	ШТ02	1,2				
	в том числе: рабочих	ШТ03	1,0				
	в наиболее многочисленную смену	ШТ04	1,0				
	количество рабочих дней в году	ШТ08	365				
	количество смен в сутки	ШТ01	1				
	продолжительность смены, ч.	ШТ09	8				
	коэффициент сменности по рабочим	ШТ05					
	коэффициент загрузки оборудования	ШТ10					
G3OC	Техническая характеристика. Площадь, м^2: застройки	ХП01	650		0,23		
G3OB	общая	ХП02	650		0,23		
	в том числе: подземной части	ХП03	650				
	встроенных (бытовых) помещений	ХП09					
G3NB	Объем строительный, м^3: общий	ХБ01	3720		1,33		
	в том числе: подземной части	ХБ02	3720				
V1IA	встроенных (бытовых) помещений	ХБ03					
V1IB	Стоимость. Сметная стоимость, тыс. руб. (удельные показатели, руб.): общая	СС01	68,20		24,36		
V1IL	в том числе: строительно-монтажных работ	СС02	67,66	18,19			
V1IO	оборудования	СС03	0,54				
	общая с учетом условной привязки	СС10					
	Трудоемкость. нормативная трудоемкость, чел.-ч	ТР08	7616		2,72		
V1JF	трудозатраты построечные, чел.-ч	ТР06	5110	1,37	1,83	75524,7	

УСРЕДНИТЕЛЬ КОНЦЕНТРАЦИИ СТОЧНЫХ ВОД С ОБЪЕМОМ СЕКЦИИ I400 м³. БЛОК ИЗ 2-Х СЕКЦИЙ.

ТИПОВОЙ ПРОЕКТ 902-2-477.89

Страница 3

	Наименование показателей			Код	Типовая проектная документация				Примечание
					Всего	Удельные показатели			
						на 1 м³ строительного объема	на расчетную единицу	на 1 млн. руб. СМР	
V1KB	Материалоемкость	Цемент, т (удельные показатели, кг)	всего	РЦ01	I52,35	40,95	54,4I	225I700	
			приведенный к М400	РЦ02	I50,85	40,55	53,88	2229530	
			в том числе на индустриальные изделия	РЦ03	47,80	I2,85	I7,07	706474	
		Сталь, т (удельные показатели, кг)	всего	РС01	62,72	I6,86	22,4	926988	
			приведенная к классу А-1 и Ст3	РС02	90,79	24,4I	32,43	I34I856	
			в том числе на индустриальные изделия	РС03	37,42	I0,06	I3,36	553059	
		Бетон и железобетон, м³	всего	РБ01	562,5	0,I5	0,20	83I3,6	
			в том числе: монолитный	РБ02	395,4	0,II	0,I4		
			сборный тяжелый	РБ04	I67,I	0,04	0,06	2469,7	
			сборный легкий	РБ05					
		Лесоматериалы, м³	всего	РЛ01	9,5	0,003	0,003	I40,4	
			приведенные к круглому лесу	РЛ02	I4,25	0,004	0,005	2I0,6	
		Кирпич, тыс. шт.		РК01					
		Стекло строительное, м²		РД01					
		Асбестоцемент, м²		РД02					
		Рулонные кровельные и гидроизоляционные материалы, м²		РГ03					
		Трубы пластмассовые	м	РД04	I24,3	0,03	0,044	I837,I	
			т	РД05	0,I2	0,00003	0,00004	I773,6	
		Трубы стеклянные, м		РД06					
V1LA		Расход сжатого воздуха	расчетный, м³/ч	ЭС02	I632		0,58		
			годовой, м³	ЭС03	I4296320		5I05,8		
V1LL		Расход электроэнергии, годовой, МВт·ч (удельные показатели, кВт·ч)		ПС08	526	I4I,4	I87,9		
V1LK		Потребная электрическая мощность, кВт		ЭМ01	60		0,02I		
V1GB		Продолжительность строительства, мес.		ПС01	2,2				

D1AA ТЕХНИЧЕСКАЯ ХАРАКТЕРИСТИКА

Усреднитель барботажного типа предназначен для выравнивания концентрации загрязнений производственных сточных вод, не содержащих легколетучих токсичных веществ.

Сооружение применимо для усреднения неагрессивных,а также среднеагрессивных сточных вод по отношению к строительным конструкциям.

В сточных водах, поступающих на усреднение, допускается содержание взвешенных веществ до 500 мг/л гидравлической крупностью до I0 мм/с.

Технологический объем одной секции усреднителя составляет I400 м³, максимальная пропускная способность - 530 м³/ч.

УСРЕДНИТЕЛЬ КОНЦЕНТРАЦИИ СТОЧНЫХ ВОД С ОБЪЕМОМ СЕКЦИИ 1400 м³. БЛОК ИЗ 2-Х СЕКЦИЙ	ТИПОВОЙ ПРОЕКТ 902-2-477.89	Страница 4

D2BA СТРОИТЕЛЬНЫЕ ИЗДЕЛИЯ И КОНСТРУКЦИИ

Днище – монолитное железобетонное

Стены – сборные железобетонные панели по серии 3.900-3 выпуск 2/82 и индивидуального изготовления. Типоразмер 1.

Лотки – деревянные индивидуального изготовления. Типоразмеров 3.

Мостики ходовые – сборные железобетонные индивидуального изготовления.

Балки – индивидуального изготовления. Типоразмеров 3.

Ограждение – металлическое по серии 1.450-3 и индивидуального изготовления. Типоразмер 1

Наибольшая масса конструкции (стеновая панель) – 8,8 т

H5VA ОТДЕЛКА

НАРУЖНАЯ – ограждение окрашивается эмалью ПФ-115 за 3 раза по одному слою грунтовки ГФ-020

J3NB ВЕС СНЕГОВОГО ПОКРОВА – 100 кг/м2 / 0,98 кПа

N1BD РАСЧЕТНАЯ ТЕМПЕРАТУРА НАРУЖНОГО ВОЗДУХА – минус 30°С

G2DD КЛИМАТИЧЕСКИЙ РАЙОН СССР – IIв

G2EE ИНЖЕНЕРНО-ГЕОЛОГИЧЕСКИЕ УСЛОВИЯ – обычные

Д О П О Л Н И Т Е Л Ь Н Ы Е Д А Н Н Ы Е

За расчетную единицу принят 1 м³ технологического объема. Всего 2800 единиц.

В проекте разработаны усреднители:

для неагрессивных и агрессивных сточных вод;

с распределительными лотками 300х600, 450х600, 600х600 мм.

Показатели приведены для усреднителя с неагрессивными сточными водами и распределительным лотком 600х600 мм.

Проект разработан взамен ТМП 902-2-329.

B7EA С О С Т А В П Р О Е К Т А

Альбом 1	ПЗ	Пояснительная записка
Альбом 2	НК	Технологические решения
	СО	Спецификации оборудования
	КЖ	Конструкции железобетонные
	ОС	Организация строительства
Альбом 3		Варианты решений для усреднителей агрессивных сточных вод
	КЖ	Конструкции железобетонные
	АЗ	Антикоррозионная защита
	ОС	Организация строительства
Альбом 4	КЖИ	Изделия
Альбом 5	ВМ	Ведомости потребности в материалах
Альбом 6	С	Сметы

Объем проектных материалов, приведенных к формату А4 – 381 форматка.

B7BA АВТОР ПРОЕКТА — Союзводоканалпроект, 117941, Москва, пр.Вернадского, 29
Проектхимзащита, 105203, Москва, 14-я Парковая, 8/58

B7HA УТВЕРЖДЕНИЕ — Утвержден и введен в действие В/О Союзводоканалниипроект Приказ от 28.09.89 г. № 86

B7KA ПОСТАВЩИК — ОАО «ЦПП», 127238, Москва, Дмитровское ш., 46, к. 2

Инв.№ 24079 Катал.л.№ 064801

gost.e-ecolog.ru