СК-2	СТРОИТЕЛЬНЫЙ КАТАЛОГ ЧАСТЬ 2 ТИПОВЫЕ ПРОЕКТЫ ПРЕДПРИЯТИЙ, ЗДАНИЙ, СООРУЖЕНИЙ	ТИПОВОЙ ПРОЕКТ 902-3-45.85 УДК 628.163
ОАО «ЦПП»	БЛОК ФИЛЬТРОВ ДЛЯ СТАНЦИИ ФИЗИКО-ХИМИЧЕСКОЙ ОЧИСТКИ СТОЧНЫХ ВОД ПРОПУСКНОЙ СПОСОБНОСТЬЮ 4,2 ТЫС.М3/СУТКИ	**DIBB**
МАРТ **1986**		На 2 листах На 4 страницах Страница I

ФАСАД I-2

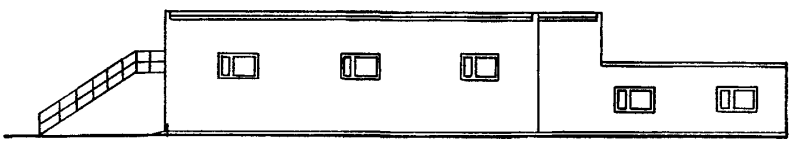

ФАСАД В-А

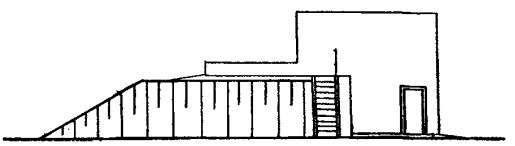

РАЗРЕЗ 2-2

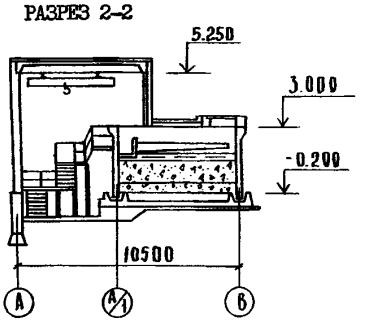

РАЗРЕЗ I-I

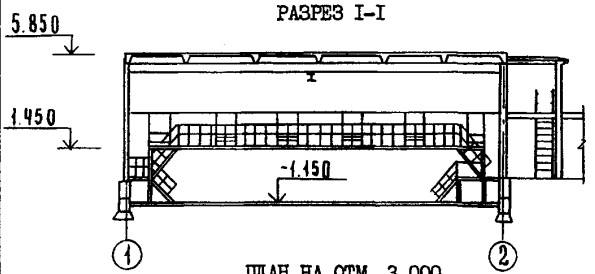

ПЛАН НА ОТМ. 3.000

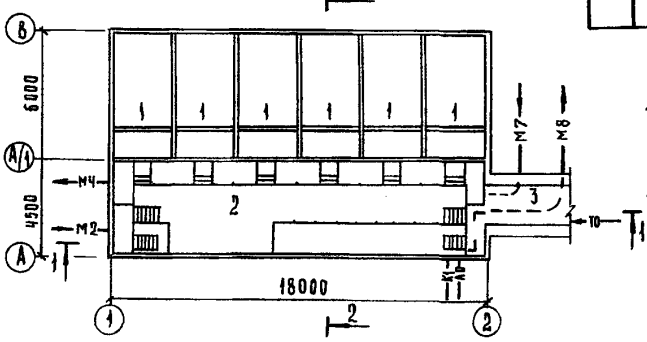

ЭКСПЛИКАЦИЯ ПОМЕЩЕНИЙ

Номер	Наименование	Площадь м2
I	Фильтры ОКСИПОР	108,0
2	Галерея для обслуживания фильтров	86,5
3	Переходная галерея в производственно-вспомогательное здание	25,I

УСЛОВНЫЕ ОБОЗНАЧЕНИЯ

- М2 — Сточная вода после механической очистки
- М4 — Сточная вода после фильтров ОКСИПОР
- М7 — Промывная вода на фильтры
- М8 — Грязная промывная вода
- К1 — Хозяйственно-фекальная канализация
- АО — Воздухопровод
- ТО — Теплосеть

gost.e-ecolog.ru

БЛОК ФИЛЬТРОВ ДЛЯ СТАНЦИЙ ФИЗИКО-ХИМИЧЕСКОЙ ОЧИСТКИ СТОЧНЫХ ВОД ПРОПУСКНОЙ СПОСОБНОСТЬЮ 4,2 ТЫС.М3/СУТКИ	ТИПОВОЙ ПРОЕКТ 902-3-45.85	Лист I Страница 2

D1AA ТЕХНИЧЕСКАЯ ХАРАКТЕРИСТИКА

Блок фильтров предназначен для применения в составе станции физико-химической очистки сточных вод пропускной способностью 4,2 тыс.м3/сутки.

В состав блока фильтров входят: фильтры ОКСИПОР, галерея обслуживания фильтров и переходная галерея, соединяющая блок фильтров с производственно-вспомогательным зданием.

D2BA СТРОИТЕЛЬНЫЕ КОНСТРУКЦИИ И ИЗДЕЛИЯ

Фундаменты - ленточные из бетонных блоков по ГОСТ I3579-78, типоразмеров - 3 и сборных железобетонных плит по серии I.II2-5 вып.2, типоразмеров - 2

Стены - кирпичные из кирпича керамического γ = I8 кн/м3

Покрытие - сборные железобетонные плиты по ГОСТ 22701.I-77 типоразмеров - 2; сборные железобетонные плиты по серии I.I4I-I, вып. 60 типоразмеров - 3; сборные железобетонные плиты по серии 3.006.I-2/82 вып. I-2 типоразмеров - I

Кровля - рулонная из 4-х слоев рубероида на битумной мастике

Утеплитель - пенобетон γ = 300 кг/м3

Полы - цементно-песчаный раствор

Окна - деревянные ГОСТ I2506-8I типоразмеров - I

Двери - деревянные ГОСТ I4624-84 типоразмеров - 2

Наибольшая масса монтажного элемента (плита покрытия) - 3,74 т

J3O8 СКОРОСТНОЙ НАПОР ВЕТРА - 27 кгс/м2 0,26 КПа

R2CO СТЕПЕНЬ ОГНЕСТОЙКОСТИ - вторая

N1BD РАСЧЕТНАЯ ТЕМПЕРАТУРА НАРУЖНОГО ВОЗДУХА - минус 30°С

J3NB ВЕС СНЕГОВОГО ПОКРОВА - 100 кгс/м2 0,98 КПа

H5VA ОТДЕЛКА

НАРУЖНАЯ - расшивка швов кладки

ВНУТРЕННЯЯ - окраска поливинилацетатными красками, известковая побелка

C3GA ИНЖЕНЕРНОЕ ОБОРУДОВАНИЕ

Канализация - дренажная вода из приямка

Отопление - водяное от наружной сети с параметрами теплоносителя I50-70°С

Вентиляция - приточно-вытяжная с механическим побуждением и естественная

Электроснабжение - от сетей напряжением 380/220В

Краны - ручные, подвесные, однобалочные I т, ГОСТ 74I3-80

G2DD КЛИМАТИЧЕСКИЕ ПОДРАЙОНЫ СССР - IВ; IIВ; IIIВ

G2EE ИНЖЕНЕРНО-ГЕОЛОГИЧЕСКИЕ УСЛОВИЯ - обычные

БЛОК ФИЛЬТРОВ ДЛЯ СТАНЦИИ ФИЗИКО-ХИМИЧЕСКОЙ ОЧИСТКИ СТОЧНЫХ ВОД ПРОПУСКНОЙ СПОСОБНОСТЬЮ 4,2 ТНС.М3/СУТКИ	ТИПОВОЙ ПРОЕКТ 902-3-45.85	Лист 2 Страница 3

G3BD ТЕХНОЛОГИЧЕСКИЙ ПРОЦЕСС

Осветленная сточная вода из отстойников под гидростатическим давлением поступает в блок фильтров, где через воронку свободно изливается в распределительный лоток фильтра ОКСИПОР.

Фильтрование происходит в нисходящем потоке жидкости, при постоянном уровне жидкости над загрузкой, который поддерживается с помощью сифона, установленного на трубопроводе фильтрованной воды. Сбор фильтрата осуществляется распределительной системой и далее отводится на обеззараживание в контактные резервуары.

Загрузка фильтра – недробленный керамзит крупностью 5-10 мм и гравий.

В фильтрах предусмотрена непрерывная аэрация сточных вод.

Восстановление фильтрующей способности осуществляется водовоздушной промывкой.

	Наименование		Всего	Удельный показатель
V1IA	СТОИМОСТЬ			
V1IB	Общая сметная стоимость	тнс.руб.	85,4	–
	в том числе:			
V1IL	строительно-монтажных работ	то же	70,61	–
V1IO	оборудования	"	14,79	–
V1IS	Стоимость строительно-монтажных работ I м2 общей площади	руб.	–	452,62
V1IR	Стоимость строительно-монтажных работ I м3 строительного объема	"	–	54,71
V1IV	Стоимость общая на расчетный показатель	"	–	20,3
V1JA	ТРУДОЕМКОСТЬ			
V1JE	Построечные трудовые затраты	чел.дн.	1096,43	–
V1JR	То же, на 1м3 строительного объема	то же	–	0,85
V1JV	То же, на расчетний показатель	"	–	0,26

	Наименование		Всего	Удельный показатель
V4KA	ЭКСПЛУАТАЦИОННЫЕ ПОКАЗАТЕЛИ			
	Расход			
V4KN	Тепла	ккал/ч кВт	31900 37,10	–
	в том числе:			
	на отопление	то же	31900 37,10	–
		"	–	–
	Тепла на отопление на I м2 общей площади	"	–	204,49
V4KK	Потребная электрическая мощность	кВт	7,0	–

БЛОК ФИЛЬТРОВ ДЛЯ СТАНЦИЙ ФИЗИКО-ХИМИЧЕСКОЙ ОЧИСТКИ СТОЧНЫХ ВОД ПРОПУСКНОЙ СПОСОБНОСТЬЮ 4,2 ТЫС.М3/СУТКИ	ТИПОВОЙ ПРОЕКТ 902-3-45.85	Лист 2 Страница 4

	Наименование		Всего	Удельный показатель
V1KA	РАСХОДЫ			
V1KB	Расход строительных материалов			
	Цемент	т	84,35	-
	Цемент, приведенный к М400	"	82,10	-
	То же, на I м2 общей площади	"	-	0,53
	То же, на расчетный показатель	"	-	0,02
	Сталь	"	22,87	-
	Сталь, приведенная к классам A-I и C38/23	"	25,74	-
	То же, на I м2 общей площади	"	-	0,16
	То же, на расчетный показатель	кг	-	6,13
	Бетон и железобетон	м3	299,87	-
	в том числе:			
	монолитный	"	155,54	-
	сборный	"	144,33	-
	То же, на I м2 общей площади	"	-	I,92
	То же, на расчетный показатель	"	-	0,07
	Лесоматериалы	"	0,757	-
	Лесоматериалы, приведенные к круглому лесу	"	I,30	-
	Кирпич	тыс.шт.	56,00	-

	Наименование		Всего	Удельный показатель
	ТЕХНИЧЕСКАЯ ХАРАКТЕРИСТИКА			
G3NB	Объем строительный	м3	I290,6	-
	в том числе:			
	подземной части	"	522,0	-
V1NP	Объем строительный на расчетный показатель	"	-	0,3I
G30C	Площадь застройки	м2	238,4	-
G30B	Общая площадь	"	I56,0	-
V10K	Общая площадь на расчетный показатель	"	-	0,04

ДОПОЛНИТЕЛЬНЫЕ ДАННЫЕ

За расчетный показатель принят I м3/сутки пропускной способности станции (количество расчетных единиц 4,2 тыс.)

Сметная документация составлена в нормах и ценах I984 г.

B7EA СОСТАВ ПРОЕКТНОЙ ДОКУМЕНТАЦИИ

Альбом I – Пояснительная записка (из типового проекта 902-3-46.85)

Альбом II – Технологическая, санитарно-техническая, архитектурно-строительная части

Альбом III – Строительные изделия (из типового проекта 902-3-46.85)

Альбом IУ – Электротехническая часть. Автоматизация (из типового проекта 902-3-46.85)

Альбом У – Спецификации оборудования

Альбом УI – Ведомости потребности в материалах

Альбом УII – Сметы.

Объем проектных материалов, приведенных к формату А4, 306 форматок

B7BA АВТОР ПРОЕКТА ЦНИИЭП инженерного оборудования, II7279, Москва, Профсоюзная ул., 93-А

B7HA УТВЕРЖДЕНИЕ Утвержден Госгражданстроем приказ № 252 от 2I августа I985 г. Введен в действие институтом ЦНИИЭП инженерного оборудования приказ № 59 от 5 октября I985 г.

B7KA ПОСТАВЩИК ОАО «ЦПП», 127238, Москва, Дмитровское ш., 46, к. 2

Инв.№ 2093I
Катал.л.№ 053090

gost.e-ecolog.ru