СК-2	СТРОИТЕЛЬНЫЙ КАТАЛОГ ЧАСТЬ 2 ТИПОВЫЕ ПРОЕКТЫ ПРЕДПРИЯТИЙ, ЗДАНИЙ И СООРУЖЕНИЙ	ТИПОВОЙ ПРОЕКТ 902-2-36I УДК 628.16.066.7
ОАО «ЦИПП»	ОТСТОЙНИКИ КАНАЛИЗАЦИОННЫЕ ВЕРТИКАЛЬНЫЕ ВТОРИЧНЫЕ ИЗ СБОРНОГО ЖЕЛЕЗОБЕТОНА ДИАМЕТРОМ 9,0 М	DIQA
АПРЕЛЬ 1983		На 2-х листах На 4-х страницах Страница I

РАЗРЕЗ I - I

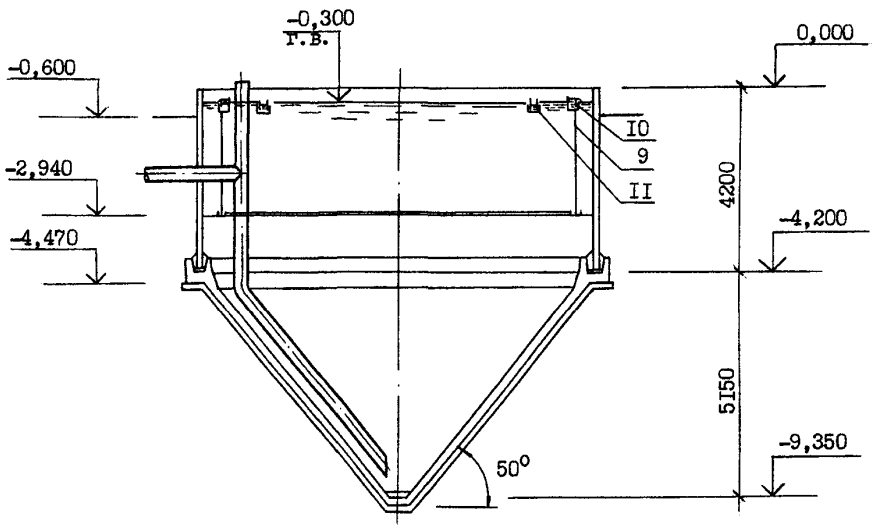

П Л А Н

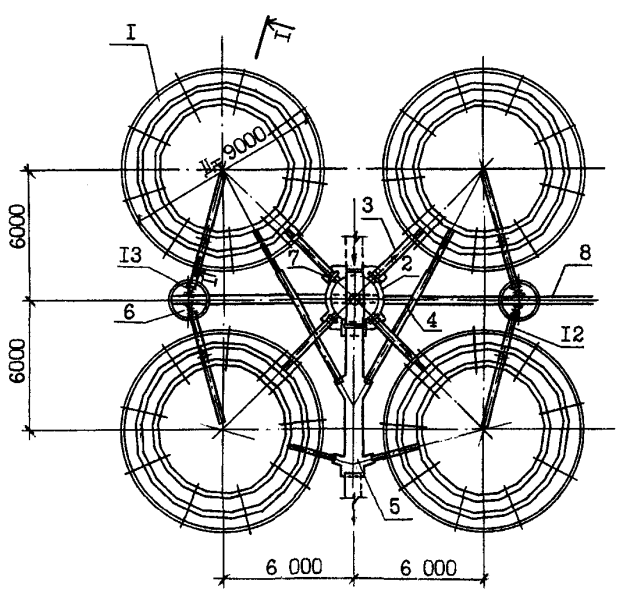

gost.e-ecolog.ru

ОТСТОЙНИКИ КАНАЛИЗАЦИОННЫЕ ВЕРТИКАЛЬНЫЕ ВТОРИЧНЫЕ ИЗ СБОРНОГО ЖЕЛЕЗОБЕТОНА ДИАМЕТРОМ 9,0 М	Типовой проект 902-2-361	Лист I Страница 2

ЭКСПЛИКАЦИЯ СООРУЖЕНИЙ И ОБОРУДОВАНИЯ

Поз.	Наименование	Кол.	Поз.	Наименование	Кол.
I	Отстойник	4	8	Трубопровод выпуска ила группы	
2	Распределительная камера	I		отстойников	I
3	Подающий лоток	4	9	Разделительная перегородка	4
4	Отводящий лоток	4	I0	Водораспределительный лоток	4
5	Общий отводящий лоток группы		II	Водосборный лоток	4
	отстойников	I	I2	Трубопровод выпуска ила	4
6	Иловой колодец	2	I3	Задвижка с ручным приводом	4
7	Затвор щитовой с ручным приводом	5			

D1AA

ТЕХНИЧЕСКАЯ ХАРАКТЕРИСТИКА

Отстойники предназначены для осаждения биопленки, или активного ила после сооружений биологической очистки сточных вод. Пропускная способность отстойника при заданных в проекте технологических параметрах работы отстойников, аэротенков, или биофильтров - I37,66 $\frac{м^3}{час}$.

D2BA

СТРОИТЕЛЬНЫЕ КОНСТРУКЦИИ И ИЗДЕЛИЯ

Днище - монолитный железобетон М 200.

Стены - сборные железобетонные панели, индивидуальные, выполняемые в опалубке панелей серии 3.900-3 вып.5 из бетона М 200. Типоразмеров - I.

Лотки - внутри отстойников - металлические, индивидуальные. Наружные отводящие и подводящие - сборные железобетонные, индивидуальные, выполняемые в опалубке лотков серии 3.900-3 вып.8 из бетона М 200. Типоразмеров - 3.

Разделительная перегородка - каркас металлический, с заполнением асбестоцементными плоскими листами δ = I0 мм

Водосливы - винипласт листовой по ГОСТ 9639-7I

Распределительная камера и общий отводящий лоток группы отстойников - монолитный железобетон М 200.

Иловые колодцы, опоры под лотки и камеру - сборные железобетонные по серии 3.900-3 вып.7.

Наибольшая масса монтажного элемента (стеновая панель) - I,9 т.

H5UA

ОТДЕЛКА

Стальные конструкции расположенные выше отметки 0,000 (балки) окрашиваются масляными красками для наружных работ за 3 раза по масляному грунту железным суриком на натуральной олифе.

ОТСТОЙНИКИ КАНАЛИЗАЦИОННЫЕ ВЕРТИКАЛЬНЫЕ ВТОРИЧНЫЕ ИЗ СБОРНОГО ЖЕЛЕЗОБЕТОНА ДИАМЕТРОМ 9,0 М	Типовой проект 902-2-36I	Лист 2 Страница 3

J3OB СКОРОСТНОЙ НАПОР ВЕТРА - $\frac{27\ кгс/м^2}{0,26\ кПа}$

N1BD РАСЧЕТНАЯ ТЕМПЕРАТУРА НАРУЖНОГО ВОЗДУХА - МИНУС 20, 30, 40°С

G2DD КЛИМАТИЧЕСКИЕ РАЙОНЫ СССР - I, II, III, IУ

G2EE ИНЖЕНЕРНО-ГЕОЛОГИЧЕСКИЕ УСЛОВИЯ - ОБЫЧНЫЕ.

ГРУНТЫ СУХИЕ И ОБВОДНЕННЫЕ.

МАКСИМАЛЬНЫЙ УРОВЕНЬ ГРУНТОВЫХ ВОД ПРИНЯТ НА ОТМЕТКЕ - МИНУС 3,5

G3DT

ТЕХНОЛОГИЧЕСКИЙ ПРОЦЕСС

Отстойник представляет собой круглый в плане резервуар с коническим днищем. В отстойнике установлена полупогружная разделительная цилиндрическая перегородка, диаметр которой на 0,4÷0,6 м меньше внутреннего диаметра отстойника.

Глубина погружения перегородки равна $\frac{2}{3}$ высоты цилиндрической части отстойника.

Сточная вода поступает по подающему лотку в водораспределительный лоток отстойника, расположенный внутри разделительной перегородки. Через зубчатый водослив сточная вода переливается в периферийную зону, образованную стенкой отстойника и разделительной перегородкой, проходит под перегородкой в зону отстаивания в виде радиально-сходящегося потока, поднимается внутри перегородки к водосборному лотку и отводится из отстойника. При этом достигается максимальное снижение входных скоростей, турбулентности потока и объемов застойных и водоворотных зон. Коэффициент использования объема отстойника возрастает до 0,7. В результате создаются благоприятные условия для осаждения взвеси. Небольшая вертикальная скорость потока обеспечивает снижение выноса активного ила (биопленки).

Удаление осадка осуществляется под гидростатическим давлением по иловой трубе в иловой колодец.

ОТСТОЙНИКИ КАНАЛИЗАЦИОННЫЕ ВЕРТИКАЛЬНЫЕ ВТОРИЧНЫЕ ИЗ СБОРНОГО ЖЕЛЕЗОБЕТОНА ДИАМЕТРОМ 9,0 М	Типовой проект 902-2-36I	Лист 2 Страница 4

	Наименование		Всего	Удельный показатель
V1IA	СТОИМОСТЬ			
V1IB	Общая сметная стоимость	тыс. руб.	33,06 / 36,68	-
	в том числе:			
V1IL	Строительно-монтажных работ	то же	33,06 / 36,68	-
V1IR	Стоимость строительно-монтажных работ на I м3 строительного объема	руб.	-	I9,96 / 22,I4
V1IV	Стоимость общая на расчетный показатель	то же	-	60,04 / 66,6I
V1JA	ТРУДОЕМКОСТЬ			
V1JR	Построечные трудовые затраты	чел. дн.	I605,93 / I890,03	-
V1JV	То же, на I м³ строительного объема	то же	-	0,97 / I,I4
	То же, на расчетный показатель	то же	-	2,92 / 3,43

В скобках указывается потребность строительных материалов без учета расходов на изготовление сборных изделий, конструкций.

В числителе дроби указываются показатели для варианта в сухих грунтах, в знаменателе - в обводненных грунтах.

Показатели даны для компоновки узла из 4-х отстойников.

	Наименование		Всего	Удельный показатель
V1KA	РАСХОДЫ			
V1KB	Расходы строительных материалов			
	Цемент приведенный к М 400	т	98,7(70,9) / II7,6(89,8)	-
	То же, на расчетный показатель	"	-	0,I8(0,I3) / 0,2I(0,I6)
	Сталь	"	22,9(I6,3) / 24,7(I8,I)	-
	Сталь приведенная к классам AI и С 38/23	"	34,0 / 36,5	-
	То же, на расчетный показатель	"	-	0,06 / 0,07
	Бетон и железобетон	м³	232,I / 44I,0	-
	в том числе:			
	монолитный	"	I6I,5 / 370,4	-
	сборный	"	70,6 / 70,6	-
	то же, на расчетный показатель	"	-	0,4 / 0,8
	Лесоматериалы	"	23,5 / 25,9	-
	Лесоматериалы приведенные к круглому лесу	"	34,8(26,3) / 38,5(30,0)	-
	ТЕХНИЧЕСКИЕ ХАРАКТЕРИСТИКИ			
G3NB	Объем строительный	м³	I656,4 / I656,4	-
V1NF	Объем строительный на расчетный показатель	"	-	3,0 / 3,0
G3OC	Площадь застройки	м²	625,0 / 625,0	-
	Часовая производительность	м³/час	550,64 / 550,64	-

B7EA ДОПОЛНИТЕЛЬНЫЕ ДАННЫЕ

Настоящий проект разработан взамен т.п. 902-2-I68.

За расчетный показатель принята часовая производительность 4-х отстойников.

СОСТАВ ПРОЕКТНОЙ ДОКУМЕНТАЦИИ

Альбом I - Пояснительная записка (из типового проекта 902-2-356).
Альбом 2 - Технологическая и строительные части. Заказные спецификации.
Альбом 3 - Изделия.
Альбом 4 - Сметы.
Альбом 5 - Ведомости потребности в материалах.

Объем проектных материалов, приведенных к формату II - 256 форматок.

B7BA АВТОР ПРОЕКТА "Союзводоканалпроект" II7832, ГСП-I В-33I, проспект Вернадского, д.29.

B7HA УТВЕРЖДЕНИЕ Утвержден Главпромстройпроектом протокол № 32 от 25.08.82.
Введен в действие В/О "Союзводоканалпроект" приказ № 22 от 26.0I.83
Срок действия типового проекта № 902-2-36I - I990 г.

B7KA ПОСТАВЩИК Центральный институт типового проектирования
I25878, Москва А-445, Смольная ул.22

Инв. № I856I
Катал.л. № 047549

Главный инженер института Н.Г.Светланов
Главный инженер проекта Г.Н. Самохин

ОТСТОЙНИКИ КАНАЛИЗАЦИОННЫЕ ВЕРТИКАЛЬНЫЕ ВТОРИЧНЫЕ ИЗ СБОРНОГО ЖЕЛЕЗОБЕТОНА ДИАМЕТРОМ 9,0 М	ТИПОВОЙ ПРОЕКТ 902-2-36I	Лист 2 Страница 4

	Наименование		Всего	Удельный показатель
V1IA	СТОИМОСТЬ			
V1IB	Общая сметная стоимость	тыс. руб.	40,64 / 45,29	-
	в том числе:			
V1IL	Строительно-монтажных работ	то же	40,I9 / 44,84	-
V1IO	оборудование	"	0,45 / 0,45	
V1IR	Стоимость строительно-монтажных работ на I м³ строительного объема	руб.	-	24,26 / 27,07
V1IV	Стоимость общая на расчетный показатель	то же	-	73,8I / 82,25
V1JA	ТРУДОЕМКОСТЬ			
V1JF	Построечные трудовые затраты	чел-дн	885,44 / I005,97	-
V1IR	То же, на I м³ строительного объема	то же	-	0,53 / 0,6I
V1JV	То же на расчетный показатель	то же	-	I,6I / I,83

В скобках указывается потребность строительных материалов без учета расходов на изготовление сборных изделий, конструкций.

В числителе дроби указываются показатели для варианта в сухих грунтах, в знаменателе - в обводненных грунтах,

Показатели даны для компоновки узла из 4-х отстойников.

	Наименование		Всего	Удельный показатель
V1KA	РАСХОДЫ			
V1KB	Расходы строительных материалов			
	Цемент приведенный к М 400	т	98,7(70,9) / II7,6(89,8)	-
	То же на расчетный показатель	"	-	0,I8(0,I3) / 0,2I(0,I6)
	Сталь	"	22,9(I6,3) / 24,7(I8,I)	-
	Сталь, приведенная к классам A-I и C38/23	"	34,0 / 36,5	-
	То же, на расчетный показатель	"	-	0,06 / 0,07
	Бетон и железобетон	м³	232,I / 44I,0	-
	в том числе: монолитный	м³	I6I,5 / 370,4	-
	сборный	м³	70,6 / 70,6	-
	То же, на расчетный показатель	"	-	0,4 / 0,8
	Лесоматериалы	"	23,5 / 25,9	-
	Лесоматериалы приведенные к круглому лесу	"	34,8(26,3) / 38,5(30,0)	-
	ТЕХНИЧЕСКИЕ ХАРАКТЕРИСТИКИ			
G3NB	Объем строительный	м³	I656,4 / I656,4	-
V1NF	Объем строительный на расчетный показатель	"	-	3,0 / 3,0
G3OC	Площадь застройки	м²	625,0 / 625,0	-
	Часовая производительность	м³/час	550,64 / 550,64	-

B7EA ДОПОЛНИТЕЛЬНЫЕ ДАННЫЕ

Настоящий проект разработан взамен т.п. 902-2-I68. За расчетный показатель принята часовая производительность 4-х отстойников. Сметная стоимость определена в ценах I984 г. Альбом 4.85 введен в действие приказом № 277 от 23 октября I985 г.

СОСТАВ ПРОЕКТНОЙ ДОКУМЕНТАЦИИ

Альбом I - Пояснительная записка (из типового проекта 902-2-356)
Альбом 2 - Технологическая и строительные части. Заказные спецификации.
Альбом 3 - Изделия
Альбом 4.85- Сметы
Альбом 5 - Ведомости потребности в материалах
Объем проектных материалов, приведенных к формату А4 - 256 форматок

B7BA АВТОР ПРОЕКТА "Союзводоканалпроект" II7832, ГСП-I В-33I, проспект Вернадского, 29

B7HA УТВЕРЖДЕНИЕ Утвержден Главстройпроектом Госстроя СССР протокол № 32 от 25.08.82
Введен в действие В/О Союзводоканалниипроект приказ № 22 от 26.0I.83

B7KA ПОСТАВЩИК ОАО «ЦПП», 127238, Москва, Дмитровское ш., 46, к. 2

Инв.№ I856I

Катал.л.№ 047549

gost.e-ecolog.ru