СК-2	СТРОИТЕЛЬНЫЙ КАТАЛОГ ЧАСТЬ 2 ТИПОВЫЕ ПРОЕКТЫ ПРЕДПРИЯТИЙ, ЗДАНИЙ И СООРУЖЕНИЙ	ТИПОВОЙ ПРОЕКТ 902-2- 359 УДК 628.16.066.7
ОАО «ЦПП»	ОТСТОЙНИКИ КАНАЛИЗАЦИОННЫЕ ВЕРТИКАЛЬНЫЕ ВТОРИЧНЫЕ ИЗ СБОРНОГО ЖЕЛЕЗОБЕТОНА ДИАМЕТРОМ 6,0 М	**DIQA**
АПРЕЛЬ 1983		На 2-х листах На 4-х страницах Страница I

РАЗРЕЗ I - I

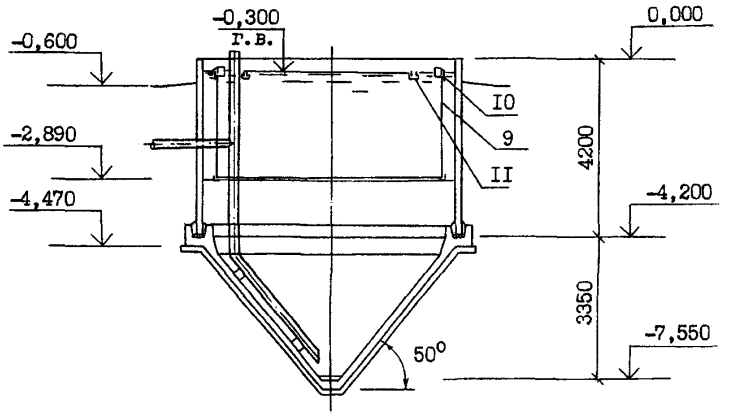

П Л А Н

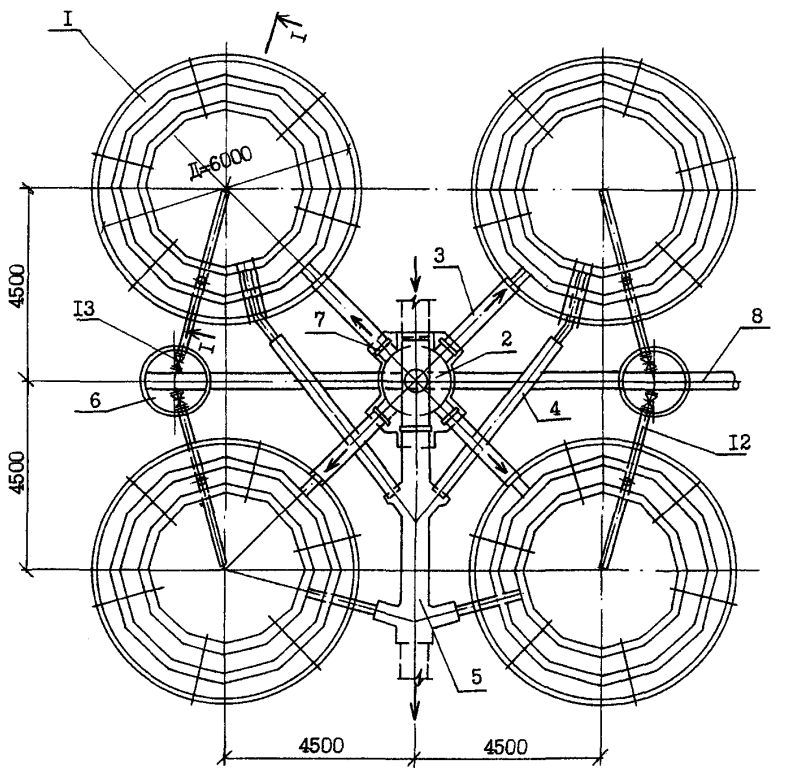

gost.e-ecolog.ru

ОТСТОЙНИКИ КАНАЛИЗАЦИОННЫЕ ВЕРТИКАЛЬНЫЕ ВТОРИЧНЫЕ ИЗ СБОРНОГО ЖЕЛЕЗОБЕТОНА ДИАМЕТРОМ 6,0 М	Типовой проект 902-2-359	Лист I Страница 2

ЭКСПЛИКАЦИЯ СООРУЖЕНИЙ И ОБОРУДОВАНИЯ

Поз.	Наименование	Кол.	Поз.	Наименование	Кол.
I	Отстойник	4	8	Трубопровод выпуска ила группы	
2	Распределительная камера	I		отстойников	I
3	Подающий лоток	4	9	Разделительная перегородка	4
4	Отводящий лоток	4	I0	Водораспределительный лоток	4
5	Общий отводящий лоток группы		II	Водосборный лоток	4
	отстойников	I	I2	Трубопровод выпуска ила	4
6	Иловой колодец	2	I3	Задвижка с ручным приводом	4
7	Затвор щитовой с ручным приводом	5			

DIAA

ТЕХНИЧЕСКАЯ ХАРАКТЕРИСТИКА

Отстойники предназначены для осаждения биопленки, или активного ила после сооружений биологической очистки сточных вод. Пропускная способность отстойника при заданных в проекте технологических параметрах работы отстойников, аэротенков, или биофильтров - 6I,06 $\frac{м3}{час}$.

D2BA СТРОИТЕЛЬНЫЕ КОНСТРУКЦИИ И ИЗДЕЛИЯ

Днище - монолитный железобетон М 200.

Стены - сборные железобетонные панели, индивидуальные, выполняемые в опалубке панелей серии 3.900-3 вып.5 из бетона М 200. Типоразмеров - I

Лотки - внутри отстойников - металлические, индивидуальные. Наружные отводящие и подводящие - сборные железобетонные, индивидуальные, выполняемые в опалубке лотков серии 3.900-3 вып.8 из бетона М 200. Типоразмеров - 3.

Разделительная перегородка - каркас металлический, с заполнением асбестоцементными плоскими листами δ = I0 мм

Водосливы - винипласт листовой по ГОСТ 9639-7I

Распределительная камера и общий отводящий лоток группы отстойников - монолитный железобетон М 200.

Иловые колодцы, опоры под лотки и камеру - сборные железобетонные по серии 3.900-3 вып.7.

Наибольшая масса монтажного элемента (стеновая панель) - I,9 т.

H5UA ОТДЕЛКА

Стальные конструкции расположенные выше отметки 0,000 (балки) окрашиваются масляными красками для наружных работ за 3 раза по масляному грунту железным суриком на натуральной олифе.

ОТСТОЙНИКИ КАНАЛИЗАЦИОННЫЕ ВЕРТИКАЛЬНЫЕ ВТОРИЧНЫЕ ИЗ СБОРНОГО ЖЕЛЕЗОБЕТОНА ДИАМЕТРОМ 6,0 М	Типовой проект 902-2-359	Лист 2 Страница 3

J3OB СКОРОСТНОЙ НАПОР ВЕТРА - $\frac{27\ кгс/м^2}{0,26\ кПа}$

N1BD РАСЧЕТНАЯ ТЕМПЕРАТУРА НАРУЖНОГО ВОЗДУХА - МИНУС 20, 30, 40°С

G2DD КЛИМАТИЧЕСКИЕ РАЙОНЫ СССР - I, II, III, IУ

G2EE ИНЖЕНЕРНО-ГЕОЛОГИЧЕСКИЕ УСЛОВИЯ - ОБЫЧНЫЕ.

ГРУНТЫ СУХИЕ И ОБВОДНЕННЫЕ.

МАКСИМАЛЬНЫЙ УРОВЕНЬ ГРУНТОВЫХ ВОД ПРИНЯТ НА ОТМЕТКЕ - МИНУС 2,8

G3DT

ТЕХНОЛОГИЧЕСКИЙ ПРОЦЕСС

Отстойник представляет собой круглый в плане резервуар с коническим днищем. В отстойнике установлена полупогружная разделительная цилиндрическая перегородка, диаметр которой на 0,4÷0,6 м меньше внутреннего диаметра отстойника.

Глубина погружения перегородки равна $\frac{2}{3}$ высоты цилиндрической части отстойника.

Сточная вода поступает по подающему лотку в водораспределительный лоток отстойника, расположенный внутри разделительной перегородки. Через зубчатый водослив сточная вода переливается в периферийную зону, образованную стенкой отстойника и разделительной перегородкой, проходит под перегородкой в зону отстаивания в виде радиально-сходящегося потока, поднимается внутри перегородки к водосборному лотку и отводится из отстойника. При этом достигается максимальное снижение входных скоростей, турбулентности потока и объемов застойных и водоворотных зон. Коэффициент использования объема отстойника возрастает до 0,7. В результате создаются благоприятные условия для осаждения взвеси. Небольшая вертикальная скорость потока обеспечивает снижение выноса активного ила (биопленки).

Удаление осадка осуществляется под гидростатическим давлением по иловой трубе в иловой колодец.

ОТСТОЙНИКИ КАНАЛИЗАЦИОННЫЕ ВЕРТИКАЛЬНЫЕ ВТОРИЧНЫЕ ИЗ СБОРНОГО ЖЕЛЕЗОБЕТОНА ДИАМЕТРОМ 6,0 М	Типовой проект 902-2-359	Лист 2 Страница 4

	Наименование		Всего	Удельный показатель
V1IA	СТОИМОСТЬ			
V1IB	Общая сметная стоимость	тыс. руб.	I6,6I / I8,79	-
	в том числе:			
V1IL	Строительно-монтажных работ	то же	I6,6I / I8,79	-
V1IR	Стоимость строительно-монтажных работ на I м3 строительного объема	руб.	-	24,I8 / 27,36
V1IV	Стоимость общая на расчетный показатель	то же	-	68,0I / 76,93
V1JA	ТРУДОЕМКОСТЬ			
V1JF	Построечные трудовые затраты	чел. дн.	785,62 / 893,86	-
V1JR	То же, на I м3 строительного объема	то же	-	I,I4 / I,30
V1JV	То же, на расчетный показатель	то же	-	3,22 / 3,66

В скобках указывается потребность строительных материалов без учета расходов на изготовление сборных изделий, конструкций.

В числителе дроби указываются показатели для варианта в сухих грунтах, в знаменателе - в обводненных грунтах.

Показатели даны для компоновки узла из 4-х отстойников.

	Наименование		Всего	Удельный показатель
V1KA	РАСХОДЫ			
V1KB	Расход строительных материалов			
	Цемент приведенный к М 400	т	67,7(44,0) / 78,9(53,8)	-
	То же, на расчетный показатель	"	-	0,28(0,I8) / 0,32(0,22)
	Сталь	"	9,8(5,3) / 9,9(5,4)	-
	Сталь приведенная к классам AI и C 38/23	"	I3,2 / I3,4	-
	То же, на расчетный показатель	"	-	0,05 / 0,05
	Бетон и железобетон	м3	I32,6 / I99,I	-
	в том числе:			
	монолитный	"	84,2 / I50,7	-
	сборный	"	48,4 / 48,4	-
	то же, на расчетный показатель	"	-	0,5 / 0,8
	Лесоматериалы	"	I5,5 / I7,I	-
	Лесоматериалы приведенные к круглому лесу	"	22,9(I7,7) / 25,3(20,I)	-
	ТЕХНИЧЕСКИЕ ХАРАКТЕРИСТИКИ			
G3NB	Объем строительный	м3	686,8 / 686,8	-
V1NF	Объем строительный на расчетный показатель	"	-	2,8 / 2,8
G3OC	Площадь застройки	м2	335,0 / 335,0	-
	Часовая производительность	м3/час	244,24 / 244,24	-

B7EA ДОПОЛНИТЕЛЬНЫЕ ДАННЫЕ

Настоящий проект разработан взамен т.п. 902-2-I67.

За расчетный показатель принята часовая производительность 4-х отстойников.

СОСТАВ ПРОЕКТНОЙ ДОКУМЕНТАЦИИ

Альбом I - Пояснительная записка (из типового проекта 902-2- 356).
Альбом 2 - Технологическая и строительные части. Заказные спецификации.
Альбом 3 - Изделия.
Альбом 4 - Сметы.
Альбом 5 - Ведомости потребности в материалах.

Объем проектных материалов, приведенных к формату II - 252 форматок.

B7BA АВТОР ПРОЕКТА "Союзводоканалпроект" II7832, ГСП-I В-33I, проспект Вернадского, д.29.

B7HA УТВЕРЖДЕНИЕ Утвержден Главпромстройпроектом протокол № 32 от 25.08.82.
Введен в действие В/О "Союзводоканалниипроект" приказ № 22 от 26.0I.83
Срок действия типового проекта № 902-2- 359 - I990 г.

B7KA ПОСТАВЩИК Центральный институт типового проектирования
I25878, Москва А-445, Смольная ул.22

Главный инженер института В.Н.Самохин
Главный инженер проекта Н.Г.Светлаков

Инв. № I8559
Катал.л. № 047547

ОТСТОЙНИКИ КАНАЛИЗАЦИОННЫЕ ВЕРТИКАЛЬНЫЕ ВТОРИЧНЫЕ ИЗ СБОРНОГО ЖЕЛЕЗОБЕТОНА ДИАМЕТРОМ 6,0 М	ТИПОВОЙ ПРОЕКТ 902-2-359	Лист 2 Страница 4

	Наименование		Всего	Удельный показатель
V1IA	СТОИМОСТЬ			
V1IB	Общая сметная стоимость	тыс. руб.	20,85 23,28	-
	в том числе:			
V1IL	Строительно-монтажных работ	то же	20,52 22,95	-
V1IO	оборудования	"	0,33 0,33	-
V1IR	Стоимость строительно-монтажных работ на I м3 строительного объема	руб	-	29,88 33,42
V1IV	Стоимость общая на расчетный показатель	то же	-	85,36 95,32
V1JA	ТРУДОЕМКОСТЬ			
V1JF	Построечные трудовые затраты	чел. дн.	436,54 506,92	-
V1JR	То же на I м^3 строительного объема	то же	-	0,64 0,74
V1JV	То же на расчетный показатель	то же	-	I,79 2,08

В скобках указывается потребность строительных материалов без учета расходов на изготовление сборных изделий, конструкций.

В числители дроби указываются показатели для варианта в сухих грунтах, в знаменателе - в обводненных грунтах.

Показатели даны для компоновки узла из 4-х отстойников.

	Наименование		Всего	Удельный показатель
V1KA	РАСХОДЫ			
V1KB	Расход строительных материалов			
	Цемент приведенный к М 400	т	67,7(44,0) 78,9(53,8)	-
	То же на расчетный показатель	"	-	0,28(0,I8) 0,32(0,22)
	Сталь	"	9,8(5,3) 9,9(5,4)	
	Сталь приведенная к классам А-I и С 38/23	"	I3,2 I3,4	-
	То же на расчетный показатель	"	-	0,05 0,05
	Бетон и железобетон	м^3	I32,6 I99,I	-
	в том числе:			
	монолитный	м^3	84,2 I50,7	-
	сборный	м^3	48,4 48,4	-
	То же на расчетный показатель	м^3	-	0,5 0,8
	Лесоматериалы	м^3	I5,5 I7,I	-
	Лесоматериалы приведенные к круглому лесу	м^3	22,9(I7,7) 25,3(20,I)	-
	ТЕХНИЧЕСКИЕ ХАРАКТЕРИСТИКИ			
G3MB	Объем строительный	м^3	686,8 686,8	-
V1NF	Объем строительный на расчетный показатель	м^3	-	2,8 2,8
G30C	Площадь застройки	м^2	335,0 335,0	-
	Часовая производительность	м^3/час	244,24 244,24	-

B7EA

ДОПОЛНИТЕЛЬНЫЕ ДАННЫЕ

Настоящий проект разработан взамен т.п. 902--2-I67

За расчетный показатель принята часовая производительность 4-х отстойников

Сметная стоимость определена в ценах I984 г.

Альбом 4.85 введен в действие приказом - 277 от 23 октября I985 г.

СОСТАВ ПРОЕКТНОЙ ДОКУМЕНТАЦИИ

Альбом I - Пояснительная записка (из типового проекта 902-2-356)
Альбом 2 - Технологическая и строительная части. Заказные спецификации
Альбом 3 - Изделия
Альбом 4.85 - Сметы
Альбом 5 - Ведомости потребности в материалах

Объем проектных материалов, приведенных к формату А4 - 252 форматок

B7BA АВТОР ПРОЕКТА - Союзводоканалпроект II7832, ГСП-I В-33I, проспект Вернадского, 29

B7HA УТВЕРЖДЕНИЕ - Утвержден Главстройпроектом Госстроя СССР протокол № 32 от 25.08.82
Введен в действие В/О Союзводоканалниипроект приказ № 22 от 26.0I.83

B7KA ПОСТАВЩИК - ОАО «ЦПП», 127238, Москва, Дмитровское ш., 46, к. 2

Инв.№ I8559
Катал.л.№ 047547

gost.e-ecolog.ru