СК-2	СТРОИТЕЛЬНЫЙ КАТАЛОГ ЧАСТЬ 2 ТИПОВЫЕ ПРОЕКТЫ ПРЕДПРИЯТИЙ, ЗДАНИЙ И СООРУЖЕНИЙ	ТИПОВОЙ ПРОЕКТ 902-2-357 УДК 628.16.066.7
ОАО «ЦПП»	ОТСТОЙНИКИ КАНАЛИЗАЦИОННЫЕ ВЕРТИКАЛЬНЫЕ ВТОРИЧНЫЕ ИЗ МОНОЛИТНОГО ЖЕЛЕЗОБЕТОНА ДИАМЕТРОМ 4,5 М	**DIQA**
АПРЕЛЬ 1983		На 2-х листах На 4-х страницах Страница I

РАЗРЕЗ I - I

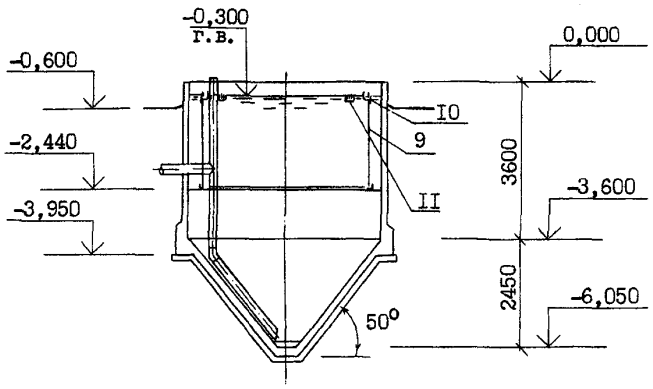

П Л А Н

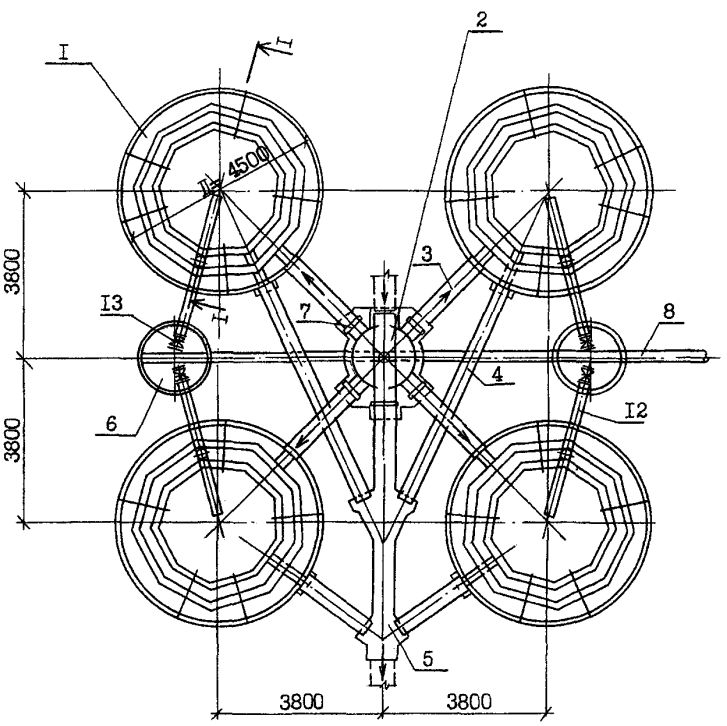

gost.e-ecolog.ru

ОТСТОЙНИКИ КАНАЛИЗАЦИОННЫЕ ВЕРТИКАЛЬНЫЕ ВТОРИЧНЫЕ ИЗ МОНОЛИТНОГО ЖЕЛЕЗОБЕТОНА ДИАМЕТРОМ 4,5 М	Типовой проект 902-2- 357	Лист I Страница 2

ЭКСПЛИКАЦИЯ СООРУЖЕНИЙ И ОБОРУДОВАНИЯ

Поз.	Наименование	Кол.	Поз.	Наименование	Кол.
I	Отстойник	4	8	Трубопровод выпуска ила группы	
2	Распределительная камера	I		отстойников	I
3	Подающий лоток	4	9	Разделительная перегородка	4
4	Отводящий лоток	4	I0	Водораспределительный лоток	4
5	Общий отводящий лоток группы		II	Водосборный лоток	4
	отстойников	I	I2	Трубопровод выпуска ила	4
6	Иловой колодец	2	I3	Задвижка с ручным приводом	4
7	Затвор щитовой с ручным приводом	5			

D1AA

ТЕХНИЧЕСКАЯ ХАРАКТЕРИСТИКА

Отстойники предназначены для осаждения биопленки, или активного ила после сооружений биологической очистки сточных вод. Пропускная способность отстойника при заданных в проекте технологических параметрах работы отстойников, аэротенков, или биофильтров - 29,44 $\frac{м3}{час}$.

D2BA

СТРОИТЕЛЬНЫЕ КОНСТРУКЦИИ И ИЗДЕЛИЯ

Днище и стены - монолитный железобетон М 200.

Лотки - внутри отстойников - металлические, индивидуальные. Наружные отводящие и подводящие - сборные железобетонные, индивидуальные в опалубке лотков серии 3.900-3 вып.8 из бетона М 200. Типоразмеров - 4.

Разделительная перегородка - каркас металлический, с заполнением асбестоцементными плоскими листами δ = I0 мм

Водосливы - винипласт листовой по ГОСТ 9639-7I

Распределительная камера и общий отводящий лоток группы отстойников - монолитный железобетон М 200.

Иловые колодцы, опоры под лотки и камеру - сборные железобетонные по серии 3.900-3 вып.7.

Наибольшая масса монтажного элемента (кольцо стеновое) - I,0 т.

H5UA

ОТДЕЛКА

Стальные конструкции расположенные выше отметки 0,000 (балки) окрашиваются масляными красками для наружных работ за 3 раза по масляному грунту железным суриком на натуральной олифе.

ОТСТОЙНИКИ КАНАЛИЗАЦИОННЫЕ ВЕРТИКАЛЬНЫЕ ВТОРИЧНЫЕ ИЗ МОНОЛИТНОГО ЖЕЛЕЗОБЕТОНА ДИАМЕТРОМ 4,5 М	Типовой проект 902-2-357	Лист 2 Страница 3

J3OB СКОРОСТНОЙ НАПОР ВЕТРА – $\frac{27\ кгс/м^2}{0,26\ КПА}$

N1BD РАСЧЕТНАЯ ТЕМПЕРАТУРА НАРУЖНОГО ВОЗДУХА – МИНУС 20, 30, 40°С

G2DD КЛИМАТИЧЕСКИЕ РАЙОНЫ СССР – I, II, III, IУ

G2BE ИНЖЕНЕРНО-ГЕОЛОГИЧЕСКИЕ УСЛОВИЯ – ОБЫЧНЫЕ.

ГРУНТЫ СУХИЕ И ОБВОДНЕННЫЕ.

МАКСИМАЛЬНЫЙ УРОВЕНЬ ГРУНТОВЫХ ВОД ПРИНЯТ НА ОТМЕТКЕ – МИНУС 2,3

G3DT

ТЕХНОЛОГИЧЕСКИЙ ПРОЦЕСС

Отстойник представляет собой круглый в плане резервуар с коническим днищем. В отстойнике установлена полупогружная разделительная цилиндрическая перегородка, диаметр которой на 0,4÷0,6 м меньше внутреннего диаметра отстойника.

Глубина погружения перегородки равна $\frac{2}{3}$ высоты цилиндрической части отстойника.

Сточная вода поступает по подающему лотку в водораспределительный лоток отстойника, расположенный внутри разделительной перегородки. Через зубчатый водослив сточная вода переливается в периферийную зону, образованную стенкой отстойника и разделительной перегородкой, проходит под перегородкой в зону отстаивания в виде радиально-сходящегося потока, поднимается внутри перегородки в водосборному лотку и отводится из отстойника. При этом достигается максимальное снижение входных скоростей, турбулентности потока и объемов застойных и водоворотных зон. Коэффициент использования объема отстойника возрастает до 0,7. В результате создаются благоприятные условия для осаждения взвеси. Небольшая вертикальная скорость потока обеспечивает снижение выноса активного ила (биопленки).

Удаление осадка осуществляется под гидростатическим давлением по иловой трубе в иловой колодец.

ОТСТОЙНИКИ КАНАЛИЗАЦИОННЫЕ ВЕРТИКАЛЬНЫЕ ВТОРИЧНЫЕ ИЗ МОНОЛИТНОГО ЖЕЛЕЗОБЕТОНА ДИАМЕТРОМ 4,5 М	Типовой проект 902-2-357	Лист 2 Страница 4

	Наименование		Всего	Удельный показатель
V1IA	СТОИМОСТЬ			
V1IB	Общая сметная стоимость	тыс. руб.	I0,64 I2,24	-
	в том числе:			
V1IL	Строительно-монтажных работ	то же	I0,64 I2,24	-
V1IR	Стоимость строительно-монтажных работ на I м3 строительного объема	руб.	-	3I,89 36,69
V1IV	Стоимость общая на расчетный показатель	то же	-	90,35 I03,94
V1JA	ТРУДОЕМКОСТЬ			
V1JP	Построечные трудовые затраты	чел. дн.	477,09 552,09	-
V1JR	То же, на I м3 строительного объема	то же	-	I,42 I,65
V1JV	То же, на расчетный показатель	то же	-	4,05 4,69

В скобках указывается потребность строительных материалов без учета расходов на изготовление сборных изделий, конструкций.

В числителе дроби указываются показатели для варианта в сухих грунтах, в знаменателе - в обводненных грунтах.

Показатели даны для компоновки узла из 4-х отстойников.

	Наименование		Всего	Удельный показатель
V1KA	РАСХОДЫ			
V1KB	Расход строительных материалов			
	Цемент приведенный к М 400	т	43,0 (39,I) 50,9 (47,0)	-
	То же, на расчетный показатель	"	-	0,36 (0,33) 0,43 (0,40)
	Сталь	"	3,5(3,0) 3,5(3,0)	-
	Сталь приведенная к классам AI и C38/23	"	4,2 4,2	-
	То же, на расчетный показатель	"	-	0,04 0,04
	Бетон и железобетон	м3	85,4 II5,7	-
	в том числе:			
	монолитный	"	74,9 I05,2	-
	сборный	"	I0,5 I0,5	-
	то же, на расчетный показатель	"	-	0,7 I,0
	Лесоматериалы	"	25,2 27,9	-
	Лесоматериалы приведенные к круглому лесу	"	34,I(26,7) 37,8(29,7)	-
	ТЕХНИЧЕСКИЕ ХАРАКТЕРИСТИКИ			
G3NB	Объем строительный	"	333,6 333,6	-
V1NP	Объем строительный на расчетный показатель	"	-	2,8 2,8
G30C	Площадь застройки	м2	I50,0 I50,0	-
	Часовая производительность	м3/час	II7,76 II7,76	-

B7EA ДОПОЛНИТЕЛЬНЫЕ ДАННЫЕ

Настоящий проект разработан взамен т.п. 902-2-23.

За расчетный показатель принята часовая производительность 4-х отстойников.

СОСТАВ ПРОЕКТНОЙ ДОКУМЕНТАЦИИ

Альбом I - Пояснительная записка (из типового проекта 902-2- 356).
Альбом 2 - Технологическая и строительные части. Заказные спецификации.
Альбом 3 - Изделия.
Альбом 4 - Сметы.
Альбом 5 - Ведомости потребности в материалах.

Объем проектных материалов, приведенных к формату II - 232 форматок.

B7BA АВТОР ПРОЕКТА "Союзводоканалпроект" II7832, ГСП-I В-33I, проспект Вернадского, д.29

B7HA УТВЕРЖДЕНИЕ Утвержден Главпромстройпроектом протокол № 32 от 25.08.82.
Введен в действие В/О "Союзводоканалниипроект" приказ № 22 от 26.0I.83
Срок действия типового проекта № 902-2- 357 - I990 г.

B7KA ПОСТАВЩИК Центральный институт типового проектирования I25878, Москва А-445, Смольная ул.22

Инв. № I8557
Катал. № 047545

Главный инженер института В.Н. Самохин
Главный инженер проекта Н.Г. Светланов

ОТСТОЙНИКИ КАНАЛИЗАЦИОННЫЕ ВЕРТИКАЛЬНЫЕ ВТОРИЧНЫЕ ИЗ МОНОЛИТНОГО ЖЕЛЕЗОБЕТОНА ДИАМЕТРОМ 4,5 М	ТИПОВОЙ ПРОЕКТ 902-2-357	Лист 2 Страница 4

	Наименование		Всего	Удельный показатель
V1IA	СТОИМОСТЬ			
V1IB	Общая сметная стоимость	тыс. руб.	I3,I6 I5,07	-
	в том числе:			
V1IL	Строительно-монтажных работ	то же	I2,9I I4,82	-
V1IO	оборудования	"	0,25 0,25	-
V1IR	Стоимость строительно-монтажных работ на I м3 строительного объема	руб	-	38,70 44,42
V1IV	Стоимость общая на расчетный показатель	то же		III,75 I27,97
V1JA	ТРУДОЕМКОСТЬ			
V1JF	Построечные трудовые затраты	чел. дн.	-	389,72 438,64
V1JR	То же, на I м^3 строительного объема	то же	-	I,I7 I,3I
V1JV	То же на расчетный показатель	то же	-	3,3I 3,72

	Наименование		Всего	Удельный показатель
V1KA	РАСХОДЫ			
V1KB	Расход строительных материалов			
	Цемент приведенный к М 400	т	43,0(39,I) 50,9(47,0)	-
	То же на расчетный показатель	"	-	0,36(0,33) 0,43(0,40)
	Сталь	"	3,5(3,0) 3,5(3,0)	-
	Сталь приведенная к классам А-I и С 38/23	"	4,2 4,2	-
	То же, на расчетный показатель	"	-	0,04 0,04
	Бетон и железобетон	м^3	85,4 II5,7	-
	в том числе:			
	монолитный	м^3	74,9 I05,2	-
	сборный	м^3	I0,5 I0,5	-
	То же на расчетный показатель	м^3	-	0,7 I,0
	Лесоматериалы	м^3	25,2 27,9	-
	Лесоматериалы приведенные к круглому лесу	м^3	34,I(26,7) 37,8(29,7)	-
	ТЕХНИЧЕСКИЕ ХАРАКТЕРИСТИКИ			
G3NB	Объем строительный	м^3	333,6 333,6	-
V1NF	Объем строительный на расчетный показатель	м^3	-	2,8 2,8
G3OC	Площадь застройки	м^2	I50,0 I50,0	-
	Часовая производительность	м^3/час	II7,76 II7,76	-

В скобках указывается потребность строительных материалов без учета расходов на изготовление сборных изделий, конструкций.

В числителе дроби указываются показатели для варианта в сухих грунтах, в знаменателе - в обводненных грунтах.

Показатели даны для компоновки узла из 4-х отстойников.

B7EA ДОПОЛНИТЕЛЬНЫЕ ДАННЫЕ

Настоящий проект разработан взамен т.п. 902-2-23

За расчетный показатель принята часовая производительность 4-х отстойников

Сметная стоимость определена в ценах I984 г.

Альбом 4.85 введен в действие приказом № 277 от 23 октября I985 г.

СОСТАВ ПРОЕКТНОЙ ДОКУМЕНТАЦИИ

Альбом I - Пояснительная записка (из типового проекта 902-2-356)
Альбом 2 - Технологическая и строительные части. Заказные спецификации
Альбом 3 - Изделия
Альбом 4.85 - Сметы
Альбом 5 - Ведомости потребности в материалах

Объем проектных материалов, приведенных к формату А4 - 232 форматок

B7BA АВТОР ПРОЕКТА Союзводоканалпроект II7832, ГСП-I В-33I, проспект Вернадского, 29

B7HA УТВЕРЖДЕНИЕ Утвержден Главстройпроектом Госстроя СССР протокол № 32 от 25.08.82
Введен в действие В/О Союзводоканалниипроект приказ № 22 от 26.0I.83

B7KA ПОСТАВЩИК ОАО «ЦПП», 127238, Москва, Дмитровское ш., 46, к. 2

Инв.№ I8557

Катал.л. 047545

gost.e-ecolog.ru