СК-2	СТРОИТЕЛЬНЫЙ КАТАЛОГ ЧАСТЬ 2 ТИПОВЫЕ ПРОЕКТЫ ПРЕДПРИЯТИЙ, ЗДАНИЙ И СООРУЖЕНИЙ	ТИПОВОЙ ПРОЕКТ 902-2-382.84 УДК 628.32
ОАО «ЦПП»	ОТСТОЙНИК КАНАЛИЗАЦИОННЫЙ РАДИАЛЬНЫЙ ВО ВЗРЫВОЗАЩИЩЕННОМ ИСПОЛНЕНИИ ДИАМЕТРОМ 40 М	**D I DD**
НОЯБРЬ 1984		На 2-х листах На 3-х страницах Страница I

РАЗРЕЗ А-А

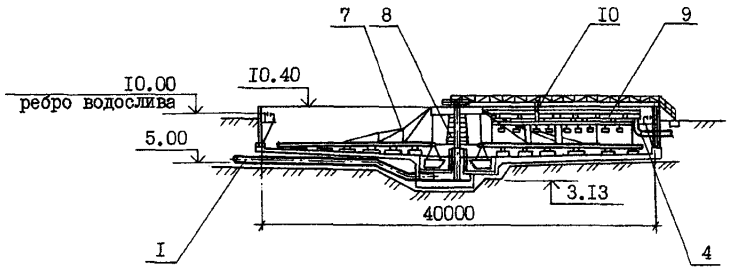

ПЛАН ОТСТОЙНИКА

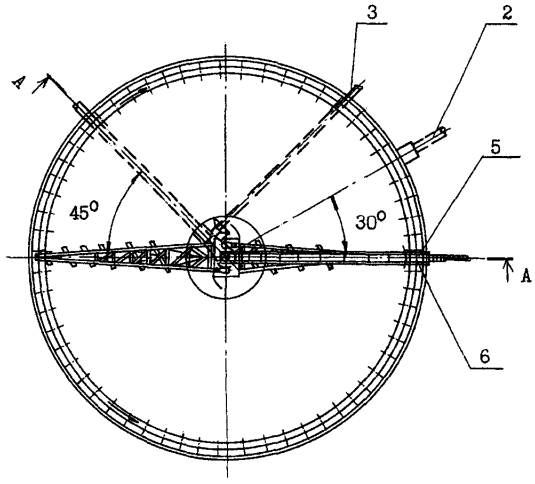

gost.e-ecolog.ru

ОТСТОЙНИК КАНАЛИЗАЦИОННЫЙ РАДИКАЛЬНЫЙ ВО ВЗРЫВОЗАЩИЩЕННОМ ИСПОЛНЕНИИ ДИАМЕТРОМ 40 М	ТИПОВОЙ ПРОЕКТ 902-2-382.84	Лист I Страница 2

ЭКСПЛИКАЦИЯ ОБОРУДОВАНИЯ

Поз	Наименование	Кол.	Поз	Наименование	Кол.
I	Подающий трубопровод	I		трубы	I
2	Отводящий трубопровод	I	7	Илоскреб-нефтесборник во взрывозащи-	
3	Трубопровод выпуска осадка	I		щенном исполнении	I
4	Трубопровод выпуска уловленной		8	Водораспределитель шайбовый	I
5	нефти	I	9	Нефтесборная труба	I
5	Теплоноситель к нефтесборной		I0	Колонка управления для поворота	
	трубе	I		нефтесборной трубы	I
6	Теплоноситель от нефтесборной				

D1AA ТЕХНИЧЕСКАЯ ХАРАКТЕРИСТИКА

Отстойник предназначен для удаления из сточных вод НПЗ нефтепродуктов и механических примесей после сооружений основного нефтеулавливания, а также может быть применен для очистки нефтесодержащих сточных вод других отраслей промышленности. Пропускная способность отстойника определена в зависимости от гидравлической крупности задерживаемых частиц, величина которых принята 0,I5 мм/с; 0,30 мм/с; 0,50 мм/с. Оборудование отстойника выполнено во взрывозащищенном исполнении.

D2BA СТРОИТЕЛЬНЫЕ КОНСТРУКЦИИ И ИЗДЕЛИЯ

ОТСТОЙНИК

Основание - монолитное бетонное М 50.
Днище - монолитное железобетонное М 200.
Стены - сборные железобетонные панели по серии 3.900-3 в.5 Типоразмеров - I.
Лотки - сборные железобетонные индивидуальные. Типоразмеров - I.
Обслуживающая площадка и лестница - металлические индивидуального изготовления.

Наибольшая масса монтажного элемента (стеновая панель) - 4,I т

РАСПРЕДЕЛИТЕЛЬНАЯ ЧАША, НЕФТЕСБОРНЫЙ КОЛОДЕЦ

Днище, стены - монолитные железобетонные М 200.
Перекрытие - сборные железобетонные плиты по серии 3.006-2, в П-2

КОЛОДЕЦ С ГИДРАВЛИЧЕСКИМ ЗАТВОРОМ
КОЛОДЕЦ ДЛЯ ВЫПУСКА ОСАДКА -

- сборно-монолитный, бетон М 200 и сборные изделия по сер.3.900-3

H5UA ОТДЕЛКА НАРУЖНАЯ

Металлоконструкции окрашиваются краской БТ-577 за 2 раза по огрунтовке ГФ-020; эмалью ХС-7I7 за 3 раза по огрунтованной поверхности ХС-0I0

N1BD РАСЧЕТНАЯ ТЕМПЕРАТУРА НАРУЖНОГО ВОЗДУХА - минус 20, 30, 40°С

G2DD КЛИМАТИЧЕСКИЕ РАЙОНЫ И ПОДРАЙОН СССР - - II, III, IУ, IВ

G2EE ИНЖЕНЕРНО-ГЕОЛОГИЧЕСКИЕ УСЛОВИЯ - - обычные

G3DT ТЕХНОЛОГИЧЕСКИЙ ПРОЦЕСС

Сточная вода по подводящему трубопроводу поступает снизу в центральную часть отстойника, где с помощью шайбового водораспределителя равномерно растекается по высоте и в радиальном направлении. Осветленная вода собирается периферийным кольцевым лотком, расположенным внутри отстойника, откуда отводится по трубопроводу на дальнейшую обработку. Всплывшие нефтепродукты периодически подгоняются илоскребом - нефтесборником к щелевой нефтесборной трубе, откуда направляются в колодец. Одновременно осадок стребается в иловой приямок и удаляется под гидростатическим давлением.

ОТСТОЙНИК КАНАЛИЗАЦИОННЫЙ РАДИАЛЬНЫЙ ВО ВЗРЫВОЗАЩИЩЕННОМ ИСПОЛНЕНИИ ДИАМЕТРОМ 40 М	ТИПОВОЙ ПРОЕКТ 902-2-382.84	Лист 2 Страница 3

	Наименование		Показатели при гидравлической крупности задерживаемых частиц, мм/с		
V11A	СТОИМОСТЬ		0,I5	0,30	0,50
V11B	Общая сметная стоимость	тыс. руб.	93,76	94,20	99,93
	в том числе:				
V11L	строительно-монтажных работ	то же	79,38	79,82	84,5I
V110	оборудования	"	I4,38	I4,38	I5,42
V11R	Стоимость строительно-монтажных работ на I м^3 строительного объема	руб.	I5,80	I5,89	I6,82
	То же на I м^3 пропускной способности	"	2I2,82	I07,00	68,0
V11V	Стоимость общая на расчетный показатель	"	25I,37	I26,27	80,40
V1JA	ТРУДОЕМКОСТЬ				
V1JF	Построечные трудовые затраты	чел.-дн.	II49	II48	I2I4
V1JR	То же, на I м^3 строительного объема	то же	0,I9	0,I9	0,20
V1JV	То же, на расчетный показатель	"	3,08	I,54	0,98

В скобках указывается потребность строительных материалов без учета расходов на изготовление сборных изделий, конструкций.

	Наименование		Показатели при гидравлической крупности задерживаемых частиц, мм/с		
V1KA	РАСХОДЫ		0,I5	0,30	0,50
V1KB	Расход строительных материалов				
	Цемент	т	92,25 (59,30)	93,I7 (59,30)	I00,I (64,30)
	Цемент, приведенный к М 400	"	92,25 (59,30)	93,I7 (59,30)	I00,I (64,30)
	Сталь	"	36,92 (3I,72)	38,II (3I,72)	40,52 (33,05)
	Сталь, приведенная к классам А-I и С38/23	"	38,6I	39,77	50,06
	То же, на расчетный показатель	кг	90,I	45,3	29,0
	Бетон и железобетон	м^3	34I,64	345,06	369,02
	в том числе:				
	монолитный	"	223,3	223,3	240,9
	сборный	"	II8,34	I2I,76	I28,I2
	То же, на расчетный показатель	"	0,9I6	0,463	0,293
	ТЕХНИЧЕСКИЕ ХАРАКТЕРИСТИКИ				
G3NB	Объем строительный	м^3	5934		
V1NP	Объем строительный на расчетный показатель	м^3	I5,2I	7,9	4,77
	Пропускная способность	"	373	746	I243
G30C	Площадь застройки	м^2	I350	I350	I350

ДОПОЛНИТЕЛЬНЫЕ ДАННЫЕ

Проект разработан для нефтесодержащих сточных вод с гидравлической крупностью частиц 0,I5; 0,30; 0,50 мм/с, которые необходимо выделить для обеспечения требуемого эффекта очистки. В составе проекта приведена компоновочная схема сооружений, разработаны вспомогательные устройства - распределительная чаша, нефтесборный колодец, для выпуска осадка, колодец с гидравлическим затвором, сборная камера. Сметная документация составлена в нормах и ценах, введенных в действие с I января I984г..

За расчетный показатель принят I м3/ч пропускных способностей 373м3/ч,746м3/ч,I243м3/ч

B7EA СОСТАВ ПРОЕКТНОЙ ДОКУМЕНТАЦИИ

Альбом I - Технологическая часть, строительная часть, электрооборудование и автоматика.

Альбом II - Изделия.

Альбом III - Ведомости потребности в материалах.

Альбом IУ - Спецификации оборудования. Показатели результатов применения научно-технических достижений в строительных решениях проекта.

Альбом У - Сметы.

Объем проектных материалов, приведенных к формату А4 - 458 форматок.

B7BA АВТОР ПРОЕКТА "Союзводоканалпроект" II7832, ГСП-I В-33I, проспект Вернадского, д.29

B7HA УТВЕРЖДЕНИЕ Утвержден Главпромстройпроектом письмом № I9/5-488 от I3.02.8I, введен в действие В/О "Союзводоканалниипроект" приказ от I3 июля I984 г. № I56

B7KA ПОСТАВЩИК ОАО «ЦПП», 127238, Москва, Дмитровское ш., 46, к. 2

Инв.№ I9773
Катал.л.№ 050249

gost.e-ecolog.ru