СК-2	СТРОИТЕЛЬНЫЙ КАТАЛОГ Часть 2 **ТИПОВЫЕ ПРОЕКТЫ ПРЕДПРИЯТИЙ, ЗДАНИЙ И СООРУЖЕНИЙ**	902-2-474.89
ОАО «ЦПП»	ОТСТОЙНИКИ КАНАЛИЗАЦИОННЫЕ РАДИАЛЬНЫЕ ПЕРВИЧНЫЕ ИЗ СБОРНОГО ЖЕЛЕЗОБЕТОНА ДИАМЕТРОМ 40 М	УДК 628.32
МАРТ 1990	ТИПОВОЙ ПРОЕКТ	На 6 страницах Страница 1

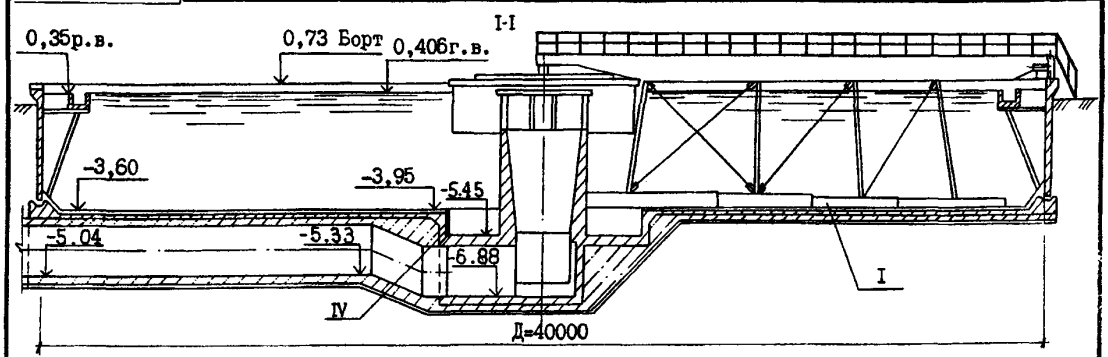

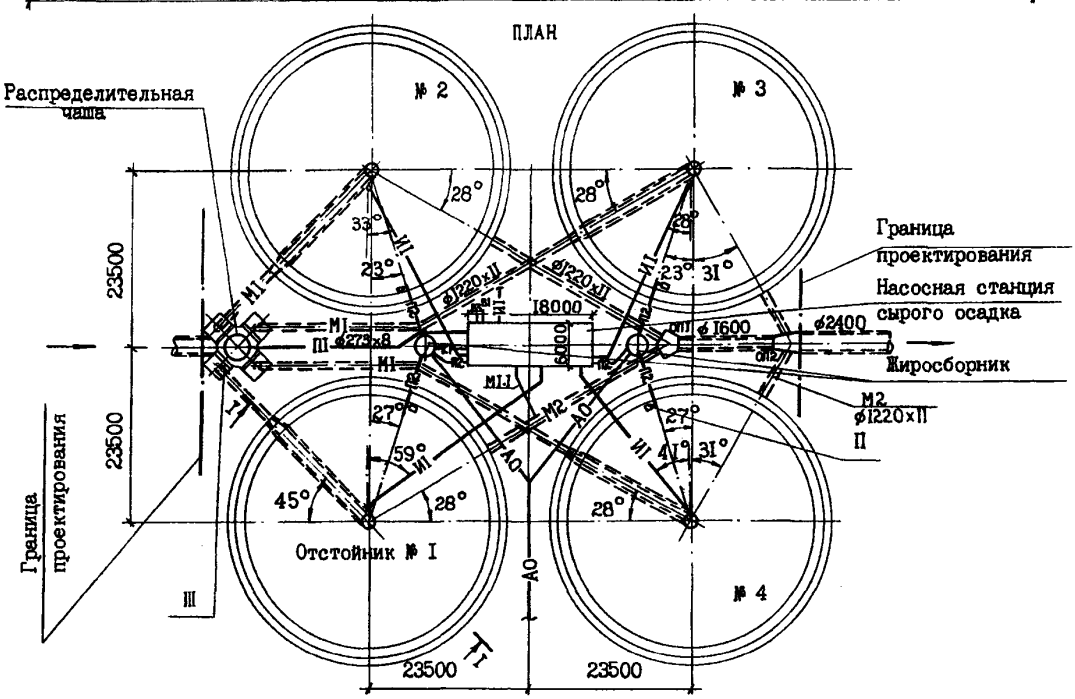

Условные обозначения

M1	Подводящий трубопровод сточной воды
M2	Отводящий трубопровод сточной воды
И1	Трубопровод сырого осадка
M1.1	Трубопровод промывных вод
П1	Трубопровод опорожнения
П2	Жиропровод
АО	Воздуховод

Экспликация оборудования

Поз.	Наименование	Кол.
I	Илоскреб Ø 40	4
II	Устройство для удаления плавающих веществ	4
III	Затвор плоский поверхностный 2200х1000	
	с ручным приводом	4
IУ	Затвор донного выпуска	4

gost.e-ecolog.ru

ОТСТОЙНИКИ КАНАЛИЗАЦИОННЫЕ РАДИАЛЬНЫЕ ПЕРВИЧНЫЕ ИЗ СБОРНОГО ЖЕЛЕЗОБЕТОНА ДИАМЕТРОМ 40 М	ТИПОВОЙ ПРОЕКТ 902-2-474.89	Страница 2

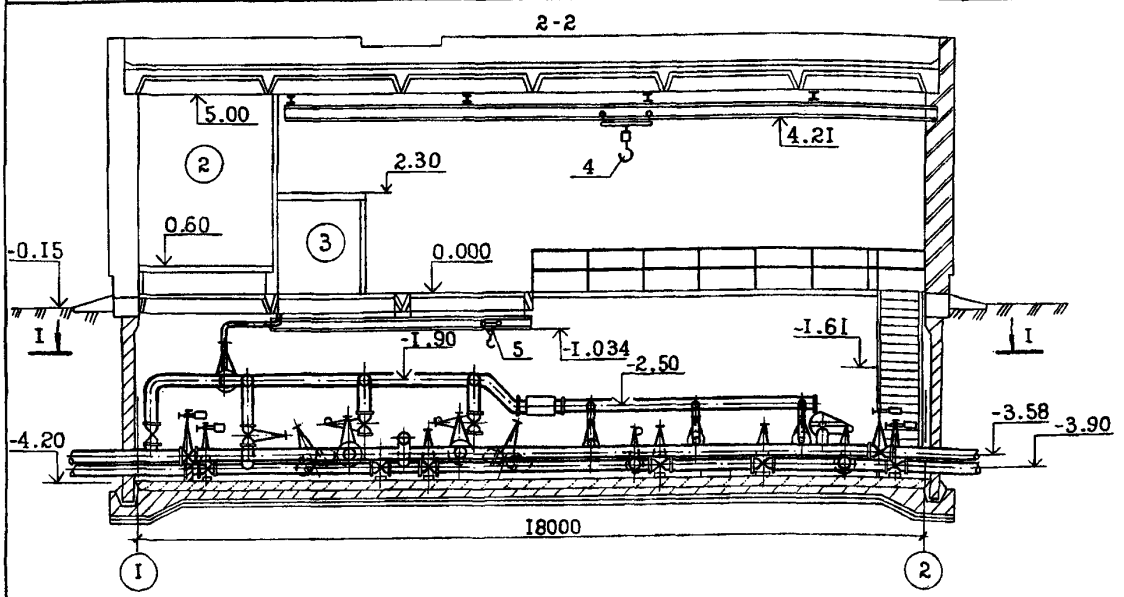

ПЛАН I-I

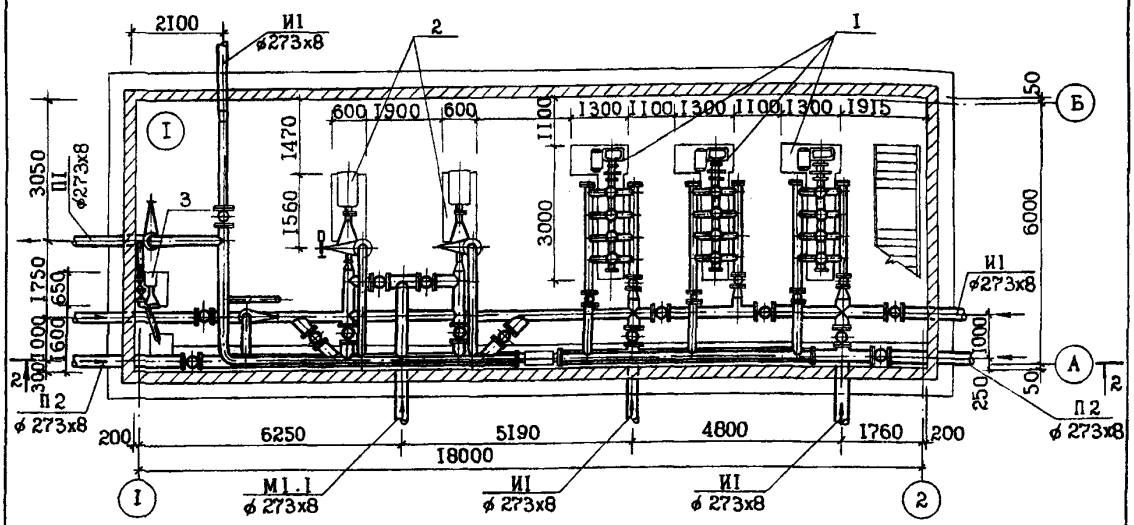

Экспликация помещений

Поз.	Наименование	Площадь м2
I	Машинный зал	I59,4
2	Помещение щитов	I7,9
3	Санузел	43

Экспликация оборудования

Поз.	Наименование и марка	Кол
I	Плунжерный насос НП-50Ас эл.двигателем 4АI32М-4У3 N = II кВт	3
2	Центробежный насос СД250/22,5 с эл.двигателем 4А200М4 N = 37 кВт	2
3	Насос ВКС I/I6 с эл.двигателем 4АХ80В4 N = I,5 кВт	I
4	Кран ручной подвесной 3,2-5,I-4,5 ГОСТ 74I3-80Е	I
5	Таль передвижная червячная I,0 т ГОСТ II06-74	I

ОТСТОЙНИКИ КАНАЛИЗАЦИОННЫЕ РАДИАЛЬНЫЕ ПЕРВИЧНЫЕ ИЗ СБОРНОГО ЖЕЛЕЗОБЕТОНА ДИАМЕТРОМ 40 М	ТИПОВОЙ ПРОЕКТ 902-2-474.89	Страница 3

V1MA

ТЕХНИКО-ЭКОНОМИЧЕСКИЕ ДАННЫЕ И ПОКАЗАТЕЛИ

	Наименование показателей	Код	Типовая проектная документация: Всего	Удельные показатели: на 1 м³ строительного объема	Удельные показатели: на расчетную единицу	Удельные показатели: на 1 млн. руб. СМР	Примечание *
G3DB	Производственная программа. Мощность предприятия. Расчетные единицы. Единица мощности — м3/сутки	EA05	1				
	Единица годового объема товарной продукции: в натуральном выражении	EA07					
	в оптовых ценах, тыс. руб.	EA08					
	Количество расчетных единиц. Мощность	ED06	200000				
	Годовой объем товарной продукции: в натуральном выражении — тыс. м3	ED09	73000				
	в оптовых ценах, тыс. руб.	ED10					
	Затраты производства (себестоимость), тыс. руб. (удельные показатели на 1 руб. товарной продукции, коп.)	CП02	83,89				
	Прибыль (годовая), тыс. руб. (удельные показатели на 1 руб. товарной продукции, коп.)	CП07					
	Уровень рентабельности (прибыль к себестоимости), %	CП03					
	Срок окупаемости капиталовложений (сметной стоимости), год	CП04					
	Приведенные затраты, тыс. руб. (удельные показатели, руб.)	CП06	157,94		0,79		
	Уровень механизации и автоматизации производственных процессов, %	ШТ11	60				
	Удельный вес рабочих, занятых ручным трудом, %	ЮА62	100				
	Трудоемкость изготовления продукции (годовая), чел.-ч.	ТР07					
	Производительность труда: годовой выпуск продукции на одного работающего, тыс. руб.	ШТ06					
	то же, в натуральном выражении	ШТ07					
G3DD	Режим работы и штаты. Численность работающих чел.: общая	ШТ02	4				
	в том числе: рабочих	ШТ03	4				
	в наиболее многочисленную смену	ШТ04					
	количество рабочих дней в году	ШТ08	365				
	количество смен в сутки	ШТ01	3				
	продолжительность смены, ч.	ШТ09	8				
	коэффициент сменности по рабочим	ШТ05					
	коэффициент загрузки оборудования	ШТ10					
G3OC	Технические характеристики. Площадь, м²: застройки	ХП01	5200		0,026		
G3OB	общая	ХП02					
	в том числе: подземной части	ХП03					
	встроенных (бытовых) помещений	ХП09					
G3NB	Объем строительный, м³: общий	ХБ01	33880		0,169		
	в том числе: подземной части	ХБ02	33360				
	встроенных (бытовых) помещений	ХБ03					

* для заполнения данных проекта привязки

Отстойники канализационные радиальные первичные из сборного железобетона диаметром 40 м	Типовой проект 902-2-474.89	Страница 4

	Наименование показателей					Код	Типовая проектная документация: Всего	Удельные показатели: на 1 м³ строительного объема	Удельные показатели: на расчетную единицу	Удельные показатели: на 1 млн. руб. СМР	Примечание
V1IA	Стоимость	Сметная стоимость, тыс. руб. (удельные показатели, руб.)	общая			СС01	462,8I		2,3I		
V1IB			в том числе	строительно-монтажных работ		СС02	4I2,5I	I2,I8			
V1IL				оборудования		СС03	50,30				
V1IO			общая с учетом условной привязки			СС10					
	Трудоемкость	нормативная трудоемкость, чел.-ч				ТР08	66453		0,33		
V1JF		трудозатраты построечные, чел.-ч				ТР06	60303	I,78	0,30	I46I85	
V1KB	Материалоемкость	Цемент, т (удельные показатели, кг)	всего			РЦ01	800,9	23,64	4,0	I94I529	
			приведенный к М400			РЦ02	79I	23,35	3,96	I9I7529	
			в том числе на индустриальные изделия			РЦ03	I9I,4	5,65	0,96	463989	
		Сталь, т (удельные показатели, кг)	всего			РС01	I42,07	4,I9	0,7I	344404	
			приведенная к классу А-I и Ст3			РС02	I82,7	5,39	0,9I	442898	
			в том числе на индустриальные изделия			РС03	22,I	0,65	0,II	53575	
		Бетон и железобетон, м³	всего			РБ01	2693	0,079	0,0I3	6528	
			в том числе	монолитный		РБ02	2I24	0,063	0,0II		
				сборный тяжелый		РБ04	569	0,0I7	0,003	I379	
				сборный легкий		РБ05					
		Лесоматериалы, м³	всего			РЛ01	287,7	0,0085	0,00I4	697	
			приведенные к круглому лесу			РЛ02	258,4	0,0076	0,00I3	626	
		Кирпич, тыс. шт.				РК01	58,64	0,00I7	0,0003	I42	
		Стекло строительное, м²				РД01	39,9	0,00I2	0,0002	97	
		Асбестоцемент, м²				РД02					
		Рулонные кровельные и гидроизоляционные материалы, м²				РГ03	655,2	0,0I9	0,0033	I588	
		Трубы пластмассовые		м		РД04					
				т		РД05					
		Трубы стеклянные, м				РД06					
V1LH	Ресурсы на производственные и эксплуатационные нужды	Расход воды	холодной	расчетный	м³/сут	ЭВ13	I,86				
					л/с	ЭВ11	0,I7				
				годовой, м³		ЭВ14					
			горячей	расчетный	м³/сут	ЭВ23					
					л/с	ЭВ21					
				годовой м³		ЭВ24					

ОТСТОЙНИКИ КАНАЛИЗАЦИОННЫЕ РАДИАЛЬНЫЕ ПЕРВИЧНЫЕ ИЗ СБОРНОГО ЖЕЛЕЗОБЕТОНА ДИАМЕТРОМ 40 М	ТИПОВОЙ ПРОЕКТ 902-2-474.89	Страница 5

	Наименование показателей				Код	Типовая проектная документация				Примечание
						Всего	Удельные показатели			
							на 1 м³ строительного объема	на расчетную единицу	на 1 млн. руб. СМР	
V1LS	Ресурсы на производственные и эксплуатационные нужды	Расход пара	расчетный, кг/ч		ПС09					
			годовой, т		ПС07					
		Расход сжатого воздуха	расчетный, м³/ч		ЭС02	4,9				
V1LA			годовой, м³		ЭС03	42924		0,2I46		
		Расход тепла	всего	расчетный,	кВт	ЭТ01	37,5	0,00I	0,000I9		
					ккал/ч	ЭТ14	32000	0,94	0,I6		
				годовой, (удельные показатели, ГДж)	ГДж	ЭТ21	2I4,75	0,006	0,00II		
					Гкал	ЭТ25	5I,29				
			в том числе на отопление	расчетный,	кВт	ЭТ02	I7,5	0,0005	0,00009		
					ккал/ч	ЭТ15	I5000	0,44	0,075		
				годовой, (удельные показатели, ГДж)	ГДж	ЭТ22	92,03	0,003	0,00046		
V1LN					Гкал	ЭТ26	2I,98				
			на вентиляцию	расчетный,	кВт	ЭТ03	20	0,0006	0,000I		
					ккал/ч	ЭТ16	I7000	0,5	0,085		
				годовой, (удельные показатели, ГДж)	ГДж	ЭТ23	I22,72	0,004	0,0006		
					Гкал	ЭТ27	29,3I				
			на горячее водоснабжение	расчетный,	кВт	ЭТ04					
					ккал/ч	ЭТ17					
				годовой, (удельные показатели, ГДж)	ГДж	ЭТ24					
					Гкал	ЭТ28					
V1LI		Канализационные стоки, расчетный, м³/сут.				ЭК01					
		Расход газа	расчетный, м³/ч			ЭГ01					
V1LJ			годовой, м³			ЭГ02					
V1LL		Расход электроэнергии, годовой, МВт·ч (удельные показатели, кВт·ч)				ПС08	I,37	0,04	0,0069		
V1LK		Потребная электрическая мощность, кВт				ЭМ01	72,38		0,00036		
V1GB	Продолжительность строительства, мес.					ПС01	24				

ОТСТОЙНИКИ КАНАЛИЗАЦИОННЫЕ РАДИАЛЬНЫЕ ПЕРВИЧНЫЕ ИЗ СБОРНОГО ЖЕЛЕЗОБЕТОНА ДИАМЕТРОМ 40 М	ТИПОВОЙ ПРОЕКТ 902-2-474.89	Страница 6

D1AA ТЕХНИЧЕСКАЯ ХАРАКТЕРИСТИКА

Радиальные первичные отстойники применяются в комплексе сооружений городских станций биологической очистки сточных вод

D2BA СТРОИТЕЛЬНЫЕ КОНСТРУКЦИИ И ИЗДЕЛИЯ

а. ОТСТОЙНИКИ

Днище - монолитный железобетон класса В25
Стены - сборные железобетонные панели по серии 3.900-3 вып.5 части I,2 типоразмеров - I
Лотки кольцевые - индивидуальные полигонного изготовления

б. РАСПРЕДЕЛИТЕЛЬНАЯ ЧАША И ЖИРОСБОРНИКИ

Днище и стены - монолитный железобетон класса В25

в. НАСОСНАЯ СТАНЦИЯ

Днище - монолитная железобетонная плита класса В25
Стены подземной части - сборные железобетонные панели по серии 3.900-3 вып.4/82 часть I типоразмеров - I
Стены надземной части - из кирпича
Покрытие - сборные железобетонные элементы по ГОСТ 22701.0-77 типоразмеров - I
Перекрытие - сборные железобетонные элементы по серии I.442.I-2 вып.I,2 типоразмеров - I
Кровля - 4 слойная, рулонная, утеплитель плитный γ=600 кг/м3
Полы - керамическая плитка и деревянные щиты
Лестницы - стальные по серии I.450.3-3 вып.2 части I,2
Наибольшая масса монтажного элемента /плита покрытия - 2,65 т/

H5UA ОТДЕЛКА

ОТСТОЙНИКИ, РАСПРЕДЕЛИТЕЛЬНАЯ ЧАША ЖИРОСБОРНИКИ
НАРУЖНАЯ - торкрет, штукатурка
ВНУТРЕННЯЯ - торкрет
НАСОСНАЯ СТАНЦИЯ
НАРУЖНАЯ - кирпичная кладка с расшивкой швов
ВНУТРЕННЯЯ - штукатурка, известковая, масляная окраска, облицовка керамической плиткой

N1BD РАСЧЕТНАЯ ТЕМПЕРАТУРА НАРУЖНОГО ВОЗДУХА - минус 30°С

C2FE ИНЖЕНЕРНО-ГЕОЛОГИЧЕСКИЕ УСЛОВИЯ - обычные

J3OB НОРМАТИВНОЕ ЗНАЧЕНИЕ ВЕТРОВОГО ДАВЛЕНИЯ - 23 кгс/м2 (0,23 кПа)

J3NB НОРМАТИВНОЕ ЗНАЧЕНИЕ ВЕСА СНЕГОВОГО ПОКРОВА - I00 кгс/м2 (I,0 кПа)

C3GA ИНЖЕНЕРНОЕ ОБОРУДОВАНИЕ

Водопровод - раздельный хозяйственно-питьевой и технический от сети промплощадки
Канализация - хозяйственно-бытовая в жиросборник
Водостоки внутренние с выпуском на отмостку
Отопление - водяное от теплосети промплощадки
Теплоноситель - вода I50°-70°
Вентиляция - приточно-вытяжная с механическим побуждением
Электроснабжение - от внешней электросети 380/220В

ДОПОЛНИТЕЛЬНЫЕ ДАННЫЕ

Настоящий проект разработан взамен типового проекта 902-2-379.83
Основные показатели приведены на группу из 4-х отстойников
Расчетный показатель - I м3/сутки пропускной способности сооружений
Количество расчетных единиц - 200 000
Сметы составлены в ценах I984 года

B7EA СОСТАВ ПРОЕКТНОЙ ДОКУМЕНТАЦИИ

Альбом I	ПЗ	Пояснительная записка
Альбом 2	ТХ	Технологические решения
	ОВ	Отопление и вентиляция
	ВК	Внутренний водопровод и канализация
Альбом 3		Отстойники
	КЖ	Конструкции железобетонные
Альбом 4		Отстойники
	КЖ.И	Строительные изделия
Альбом 5		Насосная станция сырого осадка
	АР	Архитектурные решения
	КЖ	Конструкции железобетонные
	КЖ.И	Строительные изделия
	КМ	Конструкции металлические
Альбом 6	ЭМ	Электросиловое оборудование
	АТХ	Автоматизация технологического процесса
	АОВ	Автоматизация вентсистемы
Альбом 7	НО	Нестандартизированное оборудование
Альбом 8	СО	Спецификации оборудования
Альбом 9	ВМ	Ведомости потребности в материалах
Альбом I0	С	Сметы
Альбом II	АТХ.Н	Задание заводу-изготовителю на щит КИП

Объем проектных материалов, приведенных к формату А4- I038 форматок

B7BA АВТОР ПРОЕКТА МосводоканалНИИпроект, I07005, Москва, Плетешковский пер. 4

B7HA УТВЕРЖДЕНИЕ Утвержден решением Мосгорисполкома от I8.08.I989 г. № I582
Введен в действие приказом по объединению "Мосводоканал" от 6.09.I989г. № 392

B7KA ПОСТАВЩИК ОАО «ЦПП», 127238, Москва, Дмитровское ш., 46, к. 2

gost.e-ecolog.ru