СК-2	СТРОИТЕЛЬНЫЙ КАТАЛОГ Часть 2 ТИПОВЫЕ ПРОЕКТЫ ПРЕДПРИЯТИЙ, ЗДАНИЙ, СООРУЖЕНИЙ	902-2-483.9I
ОАО «ЦПП»	ОСТОЙНИКИ КАНАЛИЗАЦИОННЫЕ ПЕРВИЧНЫЕ С ВРАЩАЮЩИМСЯ СБОРНО-РАСПРЕДЕЛИТЕЛЬНЫМ УСТРОЙСТВОМ ИЗ СБОРНОГО ЖЕЛЕЗОБЕТОНА ДИАМЕТРОМ 24 м	
МАРТ 1992	ТИПОВОЙ ПРОЕКТ	На 7 страницах Страница I

РАЗРЕЗ I-I

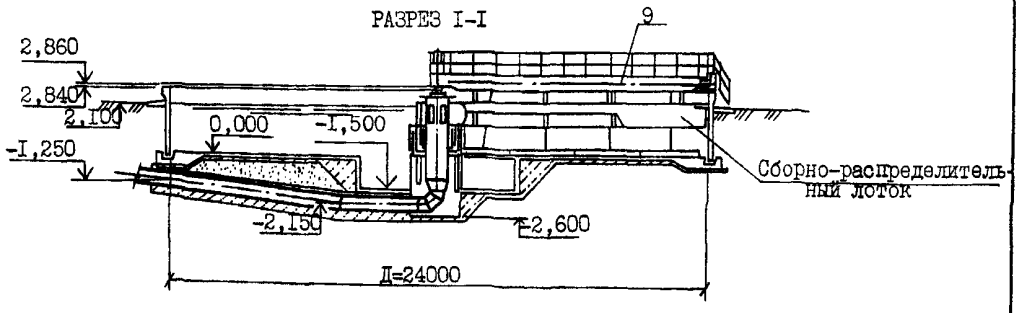

ПЛАН на отм.2.860

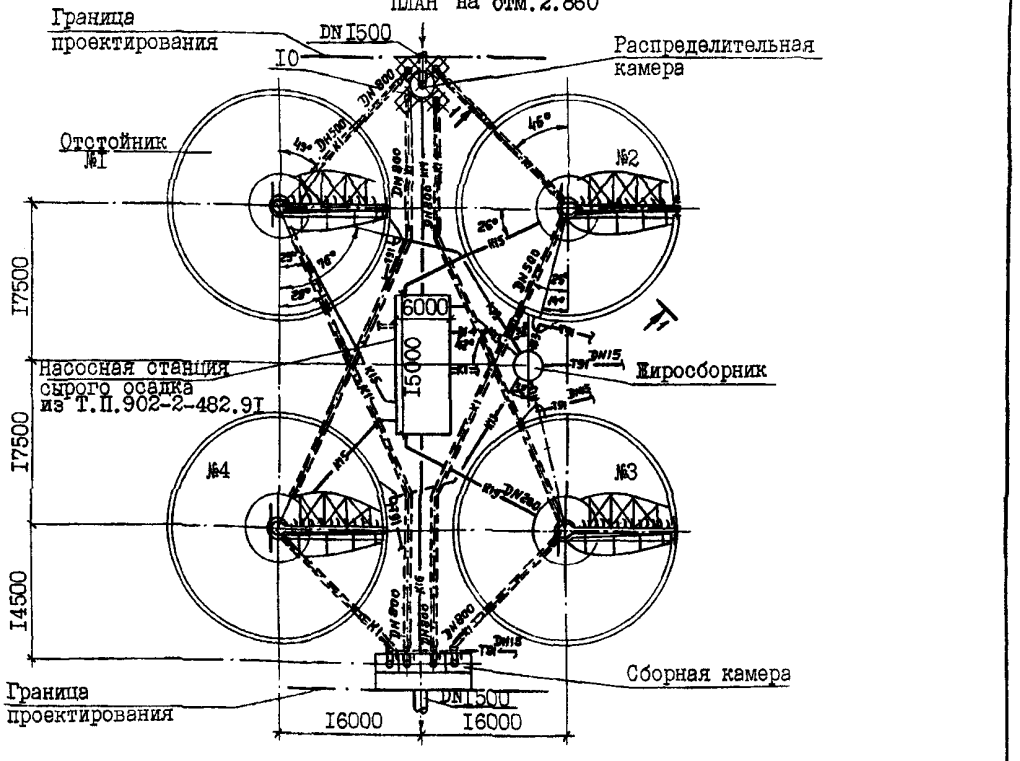

УСЛОВНЫЕ ОБОЗНАЧЕНИЯ ТРУБОПРОВОДОВ

KI	Бытовые сточные воды	KI5	Сырой осадок
KI3	Всплывшие вещества	KI6	Промывная вода
KI4	Вода опорожнения сооружений	T9I	Сжатый воздух
		BI	Хоз-питьевой водопровод

gost.e-ecolog.ru

ОТСТОЙНИКИ КАНАЛИЗАЦИОННЫЕ ПЕРВИЧНЫЕ С ВРАЩАЮЩИМСЯ СБОРНО-РАСПРЕДЕЛИТЕЛЬНЫМ УСТРОЙСТВОМ ИЗ СБОРНОГО ЖЕЛЕЗОБЕТОНА ДИАМЕТРОМ 24 м	ТИПОВОЙ ПРОЕКТ 902-2-483.9I	Страница 2

РАЗРЕЗ I-I

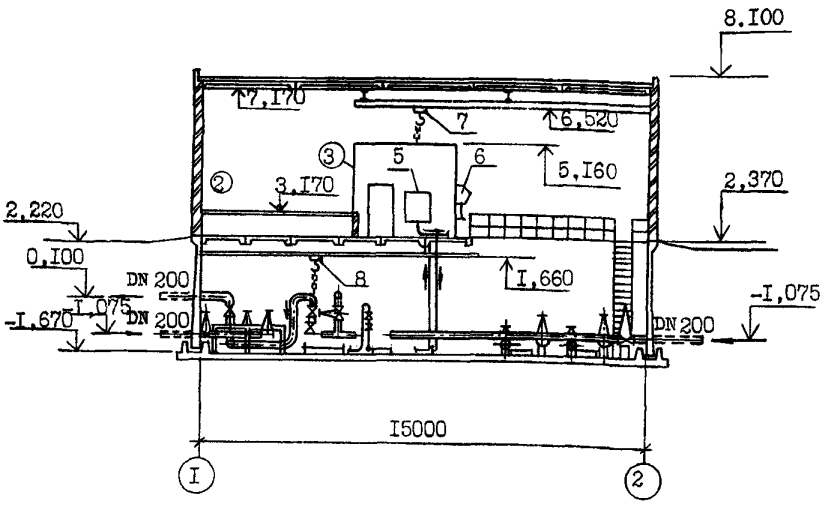

ПЛАН на отм.-I,520

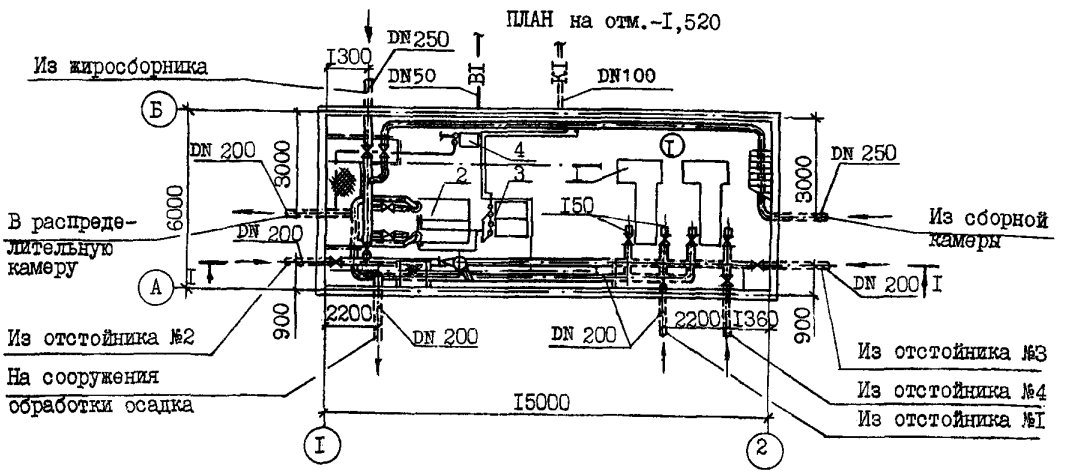

ЭКСПЛИКАЦИЯ ПОМЕЩЕНИЙ

Поз.	Наименование	Площадь м2
I	Машзал	85,5
2	Операторская	27,4
3	Санузел	5,6

ЭКСПЛИКАЦИЯ ОБОРУДОВАНИЯ

Поз.	Наименование и марка	Количество
I	Насос НП-50А	2
2	Насос СМ I25-80-3I5 б/4	2
3	Насос ВКС-2/26А	2
4	Насос ВК-2/26А	I
5	Бак разрыва струи вмест.I80 л	I
6	Пробоотборник	I
7	Кран мостовой ручной г/п 3,2 т	I
8	Кран подвесной ручной г/п 0,5 т	I
9	Вращающееся сборно-распределительное устройство	4
I0	Затвор щитовой ЗЩР-I200хI200	4

ОТСТОЙНИКИ КАНАЛИЗАЦИОННЫЕ ПЕРВИЧНЫЕ С ВРАЩАЮЩИМСЯ СБОРНО-РАСПРЕДЕЛИТЕЛЬНЫМ УСТРОЙСТВОМ ИЗ СБОРНОГО ЖЕЛЕЗОБЕТОНА ДИАМЕТРОМ 24 м	ТИПОВОЙ ПРОЕКТ 902-2-483.91	Страница 3

D1AA ТЕХНИЧЕСКАЯ ХАРАКТЕРИСТИКА

Отстойники первичные с УВР применяются в комплексе очистных сооружений для механической очистки бытовых и близких к ним по составу производственных сточных вод при содержании взвешенных веществ до 500 мг/л.

D2BA СТРОИТЕЛЬНЫЕ КОНСТРУКЦИИ И ИЗДЕЛИЯ

Отстойник

Днище – монолитный железобетон класса В I5, F50, W4

Стены – сборные железобетонные панели по серии 3.900.I-II, вып.I-I, типоразмеров – I

НАСОСНАЯ СТАНЦИЯ СЫРОГО ОСАДКА

Днище – монолитный железобетон класса BI5, F50, W4

Стены подземной части – сборные железобетонные панели по серии 3.900.I-I0, вып.0-I; I-I; I-2, типоразмеров – I

Стены надземной части – из кирпича

Покрытие – сборные железобетонные плиты по ГОСТ 22701.I-77 и ГОСТ 22701.2-77, типоразмеров – I.

Перекрытие – сборные железобетонные плиты по серии I.442.I-2, вып.I, типоразмеров – I

Кровля – 4-х слойная рулонная, утеплитель – пенобетон с объемным весом γ = 500 кг/м^3

Полы – керамическая плитка и линолеум

Лестницы – стальные по серии I.450.3-6 выпуск I

Наибольшая масса монтажного элемента (плита покрытия) – 2,65 т

РАСПРЕДЕЛИТЕЛЬНАЯ И СБОРНАЯ КАМЕРЫ. ЖИРОСБОРНИК

Днище и стены – монолитный железобетон класса В I5, F150, W4

N1BD РАСЧЕТНАЯ ТЕМПЕРАТУРА НАРУЖНОГО ВОЗДУХА – минус 30°С

G2EE ИНЖЕНЕРНО-ГЕОЛОГИЧЕСКИЕ УСЛОВИЯ – грунты в основании не-пучинистые, непросадочные со следующими нормативными характеристиками: $\varphi^н$ = 28°; $C^н$ = 0,02 кг/см^2; E = I50 кг/см^2; γ = I,8 т/м^3, грунтовые воды – отсутствуют

J3OB НОРМАТИВНОЕ ЗНАЧЕНИЕ ВЕТРОВОГО ДАВЛЕНИЯ – 0,23 кПа/23 кгс/м^2

J3NB НОРМАТИВНОЕ ЗНАЧЕНИЕ ВЕСА СНЕГОВОГО ПОКРОВА – I,0 кПа/I00 кгс/м^2

C3GA ИНЖЕНЕРНОЕ ОБОРУДОВАНИЕ

Водопровод – объединенный хозяйственно-питьевой и технический от сети площадки очистных сооружений

Канализация – хозяйственно-бытовая, отвод в одноименную сеть площадки очистных сооружений

Водосток – наружный, неорганизованный

Отопление – водяное от теплосети площадки очистных сооружений

Теплоноситель – перегретая вода I50-70°С

Вентиляция – приточно вытяжная с механическим и с естественным побуждением

Электроснабжение – от электросети 380/220 В площадки очистных сооружений

Телефонизация – от внутриплощадочной телефонной сети.

ОТСТОЙНИКИ КАНАЛИЗАЦИОННЫЕ ПЕРВИЧНЫЕ С ВРАЩАЮЩИМСЯ СБОРНО-РАСПРЕДЕЛИТЕЛЬНЫМ УСТРОЙСТВОМ ИЗ СБОРНОГО ЖЕЛЕЗОБЕТОНА ДИАМЕТРОМ 24 м

ТИПОВОЙ ПРОЕКТ 902-2-483.91

Страница 4

V1MA

ТЕХНИКО-ЭКОНОМИЧЕСКИЕ ДАННЫЕ И ПОКАЗАТЕЛИ

Наименование показателей					Код	Типовая проектная документация: Всего	Удельные показатели: на 1 м² строительного объема	Удельные показатели: на расчетную единицу	Удельные показатели: на 1 млн руб. СМР	Примечание*
Производственная программа	Мощность предприятия	Расчетные единицы	Единица мощности (пропускная способность)		EA05	I				
G3DB			Единица годового объема товарной продукции	в натуральном выражении тыс.м3/сут.	EA07	I				
				в оптовых ценах, тыс. руб.	EA08					
		Количество расчетных единиц	Мощность		ЕД06	I00080				
			Годовой объем товарной продукции	в натуральном выражении	ЕД09	365292				
				в оптовых ценах, тыс. руб.	ЕД10					
	Затраты производства (себестоимость), тыс. руб. (удельные показатели на 1 м³ товарной продукции, коп.)				СП02	36,06		0,I0		
	Прибыль (годовая), тыс. руб (удельные показатели на 1 руб. товарной продукции, коп.)				СП07					
	Уровень рентабельности (прибыль к себестоимости), %				СП03					
	Срок окупаемости капиталовложений (сметной стоимости), год				СП04					
	Приведенные затраты, тыс. руб. (удельные показатели, руб.)				СП06	67,50		0,67		
	Уровень механизации и автоматизации производственных процессов, %				ШТ11	60				
	Удельный вес рабочих, занятых ручным трудом, %				ЮА62	I00				
	Трудоемкость изготовления продукции (годовая), чел.-ч.				ТР07					
	Производительность труда	годовой выпуск продукции на одного работающего, тыс. руб.			ШТ06					
		то же, в натуральном выражении			ШТ07					
Режим работы и штаты	Численность работающих чел.	общая			ШТ02	3				
G3DD		в том числе	рабочих		ШТ03	3				
			в наиболее многочисленную смену		ШТ04	I				
	количество рабочих дней в году				ШТ08	365				
	количество смен в сутки				ШТ01	3				
	продолжительность смены, ч.				ШТ09	8				
	коэффициент сменности по рабочим				ШТ05	3				
	коэффициент загрузки оборудования				ШТ10					
Техническая характеристика	Площадь, м²	застройки			ХП01	I809		0,02		
G3OC		общая			ХП02					
G3OB		в том числе	подземной части		ХП03					
			встроенных (бытовых) помещений		ХП09					
	Объем строительный, м³	общий			ХБ01	6I69,8		0,06		
G3NB		в том числе	подземной части		ХБ02	5496,8				
			встроенных (бытовых) помещений		ХБ03					

* для заполнения данных проекта привязки

ОТСТОЙНИКИ КАНАЛИЗАЦИОННЫЕ ПЕРВИЧНЫЕ С ВРАЩАЮЩИМСЯ СБОРНО-РАСПРЕДЕЛИТЕЛЬНЫМ УСТРОЙСТВОМ ИЗ СБОРНОГО ЖЕЛЕЗОБЕТОНА ДИАМЕТРОМ 24 м

ТИПОВОЙ ПРОЕКТ 902-2-483.9I

Страница 5

	Наименование показателей	Код	Типовая проектная документация				Примечание
			Всего	Удельные показатели			
				на 1 м³ строительного объема	на расчетную единицу	на 1 млн. руб. СМР	
V1IA	Стоимость. Сметная стоимость, тыс. руб. (удельные показатели, руб.). общая	CC01	262,04		2,62		386,59
V1IB	в том числе строительно-монтажных работ	CC02	I9I,43	0,03			294,80
V1IL	в том числе оборудования	CC03	70,6I				9I,79
V1IO	общая с учетом условной привязки	CC10					
	Трудоемкость. нормативная трудоемкость, чел.-ч	TP08	30960		0,3I	161755	
V1JF	трудозатраты построечные, чел.-ч	TP06	2II80		0,2I		
V1KB	Материалоемкость. Цемент, т (удельные показатели, кг): всего	PЦ01	247,6	40,I3	2,47	I293423	
	приведенный к М400	PЦ02	242,77	39,34	2,43	I268I92	
	в том числе на индустриальные изделия	PЦ03	50,I6	8,I3	0,50	262028	
	Сталь, т (удельные показатели, кг): всего	PC01	53,06	8,6	0,53	277I77	
	приведенная к классу A-I и Ст3	PC02	77,II	I2,49	0,77	4028I0	
	в том числе на индустриальные изделия	PC03	I3,27	2,I5	0,I3	69320	
	Бетон и железобетон, м³: всего	PБ01	II9I,98	0,I9	0,0I	6227	
	в том числе монолитный	PБ02	I022,9I	0,I7	0,0I	5344	
	в том числе сборный тяжелый	PБ04	I69,07	0,03		883	
	в том числе сборный легкий	PБ05					
	Лесоматериалы, м³: всего	PЛ01					
	приведенные к круглому лесу	PЛ02					
	Кирпич, тыс. шт.	PK01	38	0,0I		I98	
	Стекло строительное, м²	PД01	I5			78	
	Асбестоцемент, м²	PД02					
	Рулонные кровельные и гидроизоляционные материалы, м²	PГ03	360	0,06		I88I	
	Трубы пластмассовые, м	PД04	37	0,0I		I93	
	Трубы пластмассовые, т	PД05	0,03				
	Трубы стеклянные, м	PД06					
V1LH	Ресурсы на производственные и эксплуатационные нужды. Расход воды. холодной: расчетный, м³/сут	ЭВ13	I0,08				
	расчетный, л/с	ЭВ11	0,53				
	годовой, м³	ЭВ14	368I				
	горячей: расчетный, м³/сут	ЭВ23					
	расчетный, л/с	ЭВ21					
	годовой м³	ЭВ24					

ОТСТОЙНИКИ КАНАЛИЗАЦИОННЫЕ ПЕРВИЧНЫЕ С ВРАЩАЮЩИМСЯ СБОРНО-РАСПРЕДЕЛИТЕЛЬНЫМ УСТРОЙСТВОМ ИЗ СБОРНОГО ЖЕЛЕЗОБЕТОНА ДИАМЕТРОМ 24 м

ТИПОВОЙ ПРОЕКТ 902-2-483.9I

Страница 6

	Наименование показателей			Код	Типовая проектная документация: Всего	Удельные показатели: на 1 м³ строительного объема	Удельные показатели: на расчетную единицу	Удельные показатели: на 1 млн. руб. СМР	Примечание
V1LS	Ресурсы на производственные и эксплуатационные нужды. Расход пара: расчетный, кг/ч			ПС09					
	Расход пара: годовой, т			ПС07					
	Расход сжатого воздуха: расчетный, м³/ч			ЭС02	0,03				
V1LA	Расход сжатого воздуха: годовой, м³			ЭС03	2I9				
	Расход тепла, всего: расчетный,		кВт	ЭТ01	70,59	0,0I			
			ккал/ч	ЭТ14	60700	9,84	0,6I		
	Расход тепла, всего: годовой, (удельные показатели, ГДж)		ГДж	ЭТ21	763,II	2,I2	0,0I		
			Гкал	ЭТ25	I82,38				
	в том числе на отопление: расчетный,		кВт	ЭТ02	I,06				
			ккал/ч	ЭТ15	9I0	0,I5	0,0I		
	на отопление: годовой, (удельные показатели, ГДж)		ГДж	ЭТ22	I2,5I				
V1LN			Гкал	ЭТ26	3				
	на вентиляцию: расчетный,		кВт	ЭТ03	69,54	0,0I			
			ккал/ч	ЭТ16	59790	9,69	0,6		
	на вентиляцию: годовой, (удельные показатели, ГДж)		ГДж	ЭТ23	750,6	0,I2	0,0I		
			Гкал	ЭТ27	I80				
	на горячее водоснабжение: расчетный,		кВт	ЭТ04					
			ккал/ч	ЭТ17					
	на горячее водоснабжение: годовой, (удельные показатели, ГДж)		ГДж	ЭТ24					
			Гкал	ЭТ28					
V1LI	Канализационные стоки, расчетный, м³/сут.			ЭК01	0,02				
	Расход газа: расчетный, м³/ч			ЭГ01					
V1LJ	Расход газа: годовой, м³			ЭГ02					
V1LL	Расход электроэнергии, годовой, МВт·ч (удельные показатели, кВт·ч)			ПС08	I52		I,52		
V1LK	Потребная электрическая мощность, кВт			ЭМ01	4I				
V1GB	Продолжительность строительства, мес.			ПС01	6				

ОТСТОЙНИКИ КАНАЛИЗАЦИОННЫЕ ПЕРВИЧНЫЕ С ВРАЩАЮЩИМСЯ СБОРНО-РАСПРЕДЕЛИТЕЛЬНЫМ УСТРОЙСТВОМ ИЗ СБОРНОГО ЖЕЛЕЗОБЕТОНА ДИАМЕТРОМ 24 м	ТИПОВОЙ ПРОЕКТ 902-2-483.9I	Страница 7

Д О П О Л Н И Т Е Л Ь Н Ы Е Д А Н Н Ы Е

Основные показатели приведены на группу из 4-х отстойников для варианта с регулируемым приводом.

Расчетный показатель - I $м^3$/сут пропускной способности сооружений. Количество расчетных единиц - I00080.

Сметная документация составлена в нормах и ценах I984 г. Сметная стоимость в ценах I99I г. приведена в графе "Примечание" таблицы "Технико-экономические данные и показатели".

B7EA СОСТАВ ПРОЕКТА

Альбом I	ПЗ	Пояснительная записка (из т.п.902-2-482.9I)
Альбом 2		Отстойники
	ТХ	Технологические решения
	ТХН	Общие виды нетиповых технологических конструкций
	КЖ	Конструкции железобетонные
	КЖ.И	Строительные изделия
Альбом 3		Насосная станция сырого осадка (из т.п.902-2482.9I)
	ТХ	Технологические решения
	ТХН	Общие виды нетиповых технологических конструкций
	ОВ	Отопление и вентиляция
	ВК	Внутренний водопров.и канализ.
	АР	Архитектурные решения
	КЖ	Конструкции железобетонные
	КМ	Конструкции металлические
	КЖ.И	Строительные изделия
Альбом 4		Наружные технологические трубопроводы. Распределительная и сборная камеры. Жиросборник.
	ТК	Технологические трубопроводы
	ТХ	Технологические решения
	ТХН	Общие виды нетиповых технологических конструкций
	КЖ	Конструкции железобетонные
	КЖ.И	Строительные изделия
Альбом 5	ЭМ	Электрооборудование и автоматизация (из т.п.902-2-482.9I)
	АТХ.I	Технологический контроль (из т.п. 902-2-482.9I)
	СС	Связь и сигнализация (из т.п. 902-2-482.9I)
Альбом 6	СО	Спецификации оборудования (из т.п. 902-2-482.9I)
Альбом 7	ВМ	Ведомости потребности в материалах (из т.п. 902-2-482.9I)
Альбом 8	С	Сметы. Часть I. Часть 2.

Примененные типовые материалы

Серия 7.902-4	Бак разрыва струи емкостью I80 л

Объем проектных материалов, приведенных к формату А4,- 642 форматки

B7BA АВТОР ПРОЕКТА Союзводоканалпроект, II794I, Москва, пр.Вернадского,29

B7HA УТВЕРЖДЕНИЕ Утвержден институтом "Союзводоканалпроект", протокол от 25 июля I99Iг N 13
Введен в действие институтом "Союзводоканалпроект", приказ № 43 от 8 октября I99Iг.

B7KA ПОСТАВЩИК ОАО «ЦПП», 127238, Москва, Дмитровское ш., 46, к. 2

gost.e-ecolog.ru