СК-2	СТРОИТЕЛЬНЫЙ КАТАЛОГ Часть 2 ТИПОВЫЕ ПРОЕКТЫ ПРЕДПРИЯТИЙ, ЗДАНИЙ И СООРУЖЕНИЙ	902-2-470.89
ОАО «ЦПП»	ОТСТОЙНИКИ КАНАЛИЗАЦИОННЫЕ РАДИАЛЬНЫЕ ПЕРВИЧНЫЕ ИЗ СБОРНОГО ЖЕЛЕЗОБЕТОНА ДИАМЕТРОМ 24 М	УДК 628.32
НОЯБРЬ 1989	ТИПОВОЙ ПРОЕКТ	На 6 страницах Страница 1

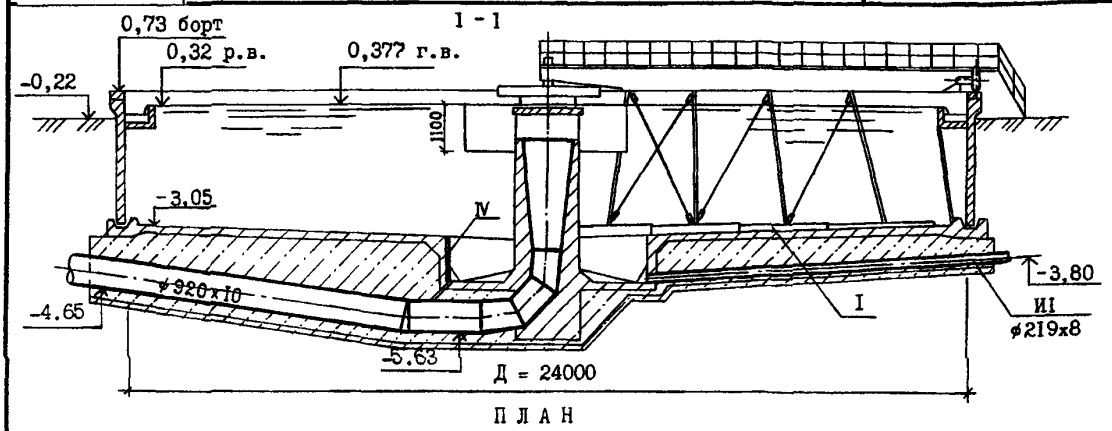

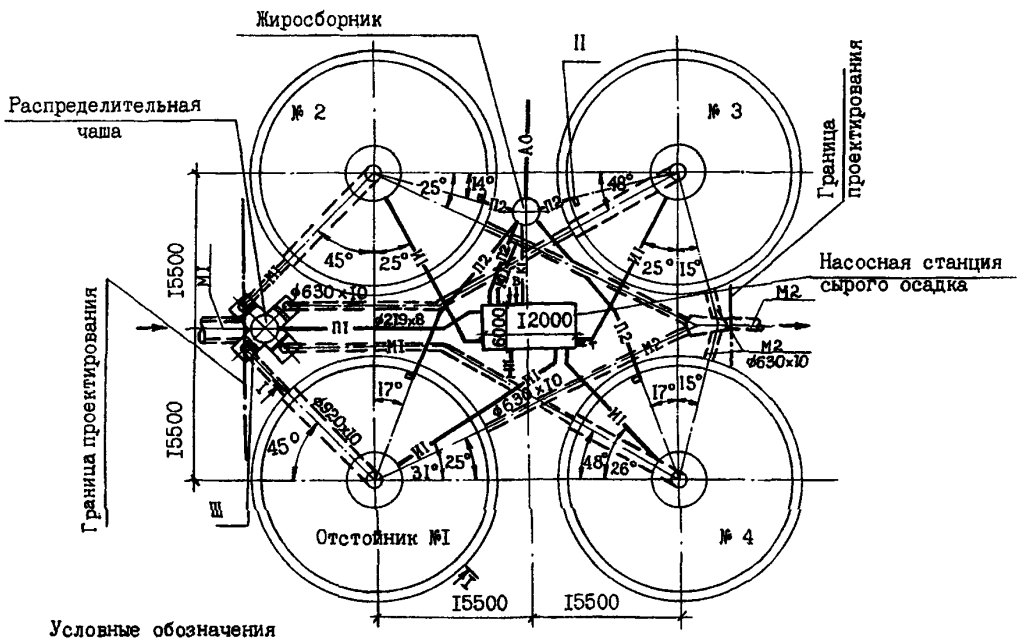

Условные обозначения

- MI — Подводящий трубопровод сточной воды
- M2 — Отводящий трубопровод сточной воды
- И1 — Трубопровод сырого осадка
- MI.I — Трубопровод промывных вод
- П1 — Трубопровод опорожнения
- П2 — Жиропровод
- А0 — Воздуховод

Экспликация оборудования

Поз.	Наименование	Кол.
I	Илоскреб Ø 24 м	4
II	Устройство для удаления плавающих веществ	4
III	Затвор плоский поверхностный I000х800	
	с ручным приводом	4
IУ	Затвор донного выпуска	4

gost.e-ecolog.ru

ОТСТОЙНИКИ КАНАЛИЗАЦИОННЫЕ РАДИАЛЬНЫЕ ПЕРВИЧНЫЕ ИЗ СБОРНОГО ЖЕЛЕЗОБЕТОНА ДИАМЕТРОМ 24 М	ТИПОВОЙ ПРОЕКТ 902-2-470.89	Страница 2

I-I

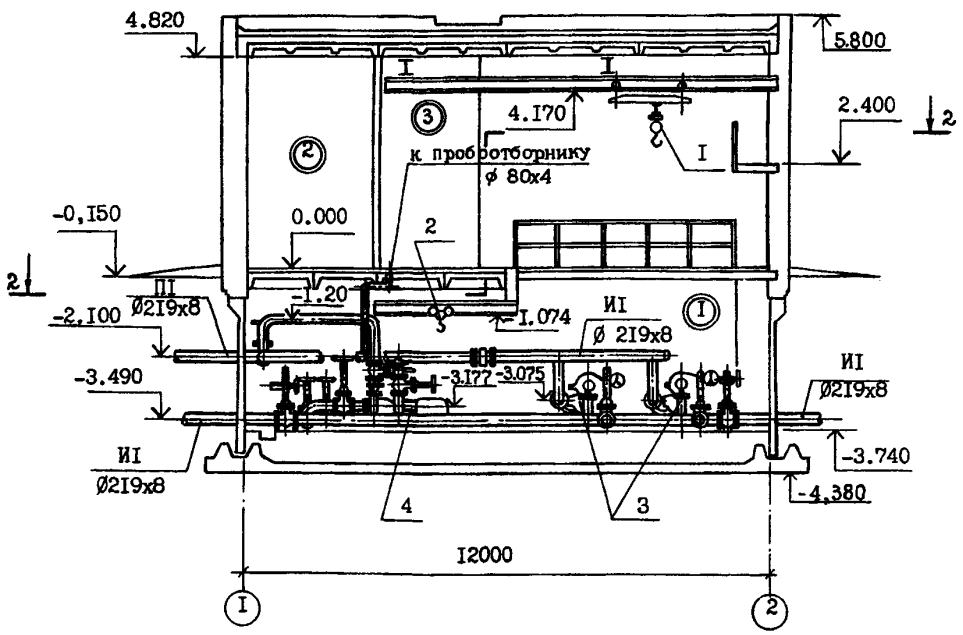

П Л А Н 2-2

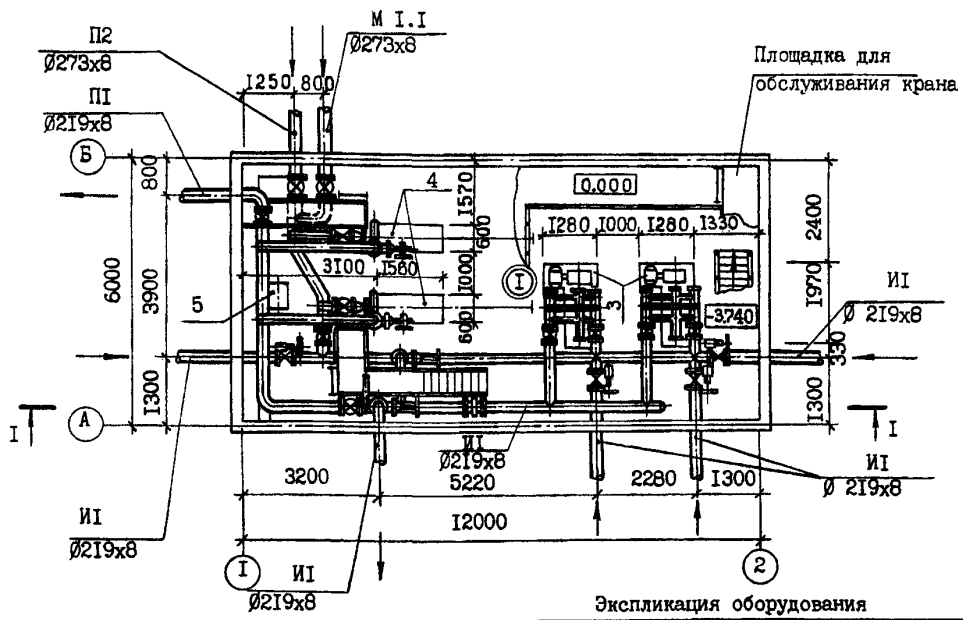

Экспликация помещений

Поз	Наименование	Площадь м2
I	Машинный зал	55,80
2	Помещение щитов	I8,03
3	Санузел	4,08

Экспликация оборудования

Поз.	Наименование и марка	Кол.
I	Кран ручной подвесной 2-5,I-4,5	I
2	Таль передвижная червячная I т	2
3	Насос плунжерный НП-28А с эл.двигателем 4А II2М-4У3 N=5,5 кВт, n=I500 об/мин.	2
4	Насос СД 250/22,5 с эл.двигателем 4А200М4 N=37 кВт n=I450 об/мин.	2
5	Насос вихревой ВКС I/I6А с эл.двигателем 4Ах80В4 N=I,5 кВт	I

ОТСТОЙНИКИ КАНАЛИЗАЦИОННЫЕ РАДИАЛЬНЫЕ ПЕРВИЧНЫЕ ИЗ СБОРНОГО ЖЕЛЕЗОБЕТОНА ДИАМЕТРОМ 24 М	ТИПОВОЙ ПРОЕКТ 902-2-470.89	Страница 3

V1MA

ТЕХНИКО-ЭКОНОМИЧЕСКИЕ ДАННЫЕ И ПОКАЗАТЕЛИ

	Наименование показателей	Код	Типовая проектная документация: Всего	Удельные показатели: на 1 м² строительного объема	Удельные показатели: на расчетную единицу	Удельные показатели: на 1 млн. руб СМР	Примечание*
G3DB	Производственная программа. Мощность предприятия. Расчетные единицы. Единица мощности: м3/сутки	EA05	I				
	Производственная программа. Мощность предприятия. Расчетные единицы. Единица годового объема товарной продукции. в натуральном выражении	EA07					
	Производственная программа. Мощность предприятия. Расчетные единицы. Единица годового объема товарной продукции. в оптовых ценах, тыс. руб.	EA08					
	Производственная программа. Мощность предприятия. Количество расчетных единиц. Мощность	ЕД06	70000				
	Производственная программа. Мощность предприятия. Количество расчетных единиц. Годовой объем товарной продукции. в натуральном выражении	ЕД09	25550000				
	Производственная программа. Мощность предприятия. Количество расчетных единиц. Годовой объем товарной продукции. в оптовых ценах, тыс. руб.	ЕД10					
	Производственная программа. Затраты производства (себестоимость), тыс. руб. (удельные показатели на 1 руб. товарной продукции, коп.)	СП02	42,665		0,I7		
	Производственная программа. Прибыль (годовая), тыс. руб. (удельные показатели на 1 руб. товарной продукции, коп.)	СП07					
	Производственная программа. Уровень рентабельности (прибыль к себестоимости), %	СП03					
	Производственная программа. Срок окупаемости капиталовложений (сметной стоимости), год	СП04					
	Производственная программа. Приведенные затраты, тыс. руб. (удельные показатели, руб.)	СП06	78.99		I,I3		
	Производственная программа. Уровень механизации и автоматизации производственных процессов, %	ШТ11	60				
	Производственная программа. Удельный вес рабочих, занятых ручным трудом, %	ЮА62	I00				
	Производственная программа. Трудоемкость изготовления продукции (годовая), чел.-ч.	ТР07					
	Производственная программа. Производительность труда. годовой выпуск продукции на одного работающего, тыс. руб.	ШТ06					
	Производственная программа. Производительность труда. то же, в натуральном выражении	ШТ07					
G3DD	Режим работы и штаты. Численность работающих, чел. общая	ШТ02	4				
	Режим работы и штаты. Численность работающих, чел. в том числе рабочих	ШТ03	4				
	Режим работы и штаты. Численность работающих, чел. в том числе в наиболее многочисленную смену	ШТ04					
	Режим работы и штаты. количество рабочих дней в году	ШТ08	365				
	Режим работы и штаты. количество смен в сутки	ШТ01	3				
	Режим работы иштаты. продолжительность смены, ч.	ШТ09	8				
	Режим работы и штаты. коэффициент сменности по рабочим	ШТ05					
	Режим работы и штаты. коэффициент загрузки оборудования	ШТ10					
G3OC	Техническая характеристика. площадь, м². застройки	ХП01	I809		0,026		
G3OB	Техническая характеристика. площадь, м². общая	ХП02					
	Техническая характеристика. площадь, м². в том числе подземной части	ХП03					
	Техническая характеристика. площадь, м². в том числе встроенных (бытовых) помещений	ХП09					
G3NB	Техническая характеристика. объем строительный, м³. общий	ХБ01	7696		0,II0		
	Техническая характеристика. объем строительный, м³. в том числе подземной части	ХБ02	7385				
	Техническая характеристика. объем строительный, м³. в том числе встроенных (бытовых) помещений	ХБ03					

* для заполнения данных проекта привязки

ОТСТОЙНИКИ КАНАЛИЗАЦИОННЫЕ РАДИАЛЬНЫЕ ПЕРВИЧНЫЕ ИЗ СБОРНОГО ЖЕЛЕЗОБЕТОНА ДИАМЕТРОМ 24 М	ТИПОВОЙ ПРОЕКТ 902-2-470.89	Страница 4

	Наименование показателей					Код	Типовая проектная документация				Примечание
							Всего	Удельные показатели			
								на 1 м³ строительного объема	на расчетную единицу	на 1 млн. руб. СМР	
V1IA	Стоимость	Сметная стоимость, тыс. руб. (удельные показатели, руб.)	общая			CC01	227,08		3,24		
V1IB			в том числе	строительно-монтажных работ		CC02	I88,90	24,55			
V1IL				оборудования		CC03	38,I8				
V1IO			общая с учетом условной привязки			CC10					
	Трудоемкость	нормативная трудоемкость, чел.-ч				TP08	27I92				
V1JF		трудозатраты построечные, чел.-ч				TP06	2490I	3,24	0,36	I3I82I	
V1KB	Материалоемкость	Цемент, т (удельные показатели, кг)	всего			PЦ01	387,82	50,39	5,54	2053042	
			приведенный к М400			PЦ02	27I,80	35,3I	3,88	I438855	
			в том числе на индустриальные изделия			PЦ03	67,50	8,77	0,96	357332	
		Сталь, т (удельные показатели, кг)	всего			PC01	75,73	9,84	I,08	400900	
			приведенная к классу А-I и Ст3			PC02	87,58	II,38	I,25	463631	
			в том числе на индустриальные изделия			PC03	I3,86	I,80	0,I98	73372	
		Бетон и железобетон, м³	всего			PБ01	III8,70	0,I45	0,0I6	5922	
			в том числе	монолитный		PБ02	888,43	0,II5	0,0I3	4703	
				сборный тяжелый		PБ04	230,27	0,03	0.003	I2I9	
				сборный легкий		PБ05					
		Лесоматериалы, м³	всего			PЛ01	77,0	0,0I0	0,00II	408	
			приведенные к круглому лесу			PЛ02	84,0	0,0II	0,00I	445	
		Кирпич, тыс. шт.				PK01	46,0	0,006	0,0007	244	
		Стекло строительное, м²				PД01	23,0	0,003	0,0003	I22	
		Асбестоцемент, м²				PД02					
		Рулонные кровельные и гидроизоляционные материалы, м²				PГ03	602,2	0,078	0,086	3I88	
		Трубы пластмассовые		м		PД04					
				т		PД05					
		Трубы стеклянные, м				PД06					
V1LH	Ресурсы на производственные и эксплуатационные нужды	Расход воды	холодной	расчетный	м³/сут	ЭВ13	I,86				
					л/с	ЭВ11	0,I7				
				годовой, м³		ЭВ14					
			горячей	расчетный	м³/сут	ЭВ23					
					л/с	ЭВ21					
				годовой м³		ЭВ24					

ОТСТОЙНИКИ КАНАЛИЗАЦИОННЫЕ РАДИАЛЬНЫЕ ПЕРВИЧНЫЕ ИЗ СБОРНОГО ЖЕЛЕЗОБЕТОНА ДИАМЕТРОМ 24 М	ТИПОВОЙ ПРОЕКТ 902-2-470.89	Страница 5

	Наименование показателей				Код	Типовая проектная документация				Примечание
						Всего	Удельные показатели			
							на 1 м³ строительного объема	на расчетную единицу	на 1 млн. руб. СМР	
V1LS	Ресурсы на производственные и эксплуатационные нужды — Расход пара — расчетный, кг/ч				ПС09					
	Расход пара — годовой, т				ПС07					
	Расход сжатого воздуха — расчетный, м³/ч				ЭС02	2,45				
V1LA	Расход сжатого воздуха — годовой, м³				ЭС03	2I462				
	Расход тепла — всего — расчетный,			кВт	ЭТ01	27,2	0,0035	0,0004		
				ккал/ч	ЭТ14	23400	3,04	0,334		
	Расход тепла — всего — годовой, (удельные показатели, ГДж)			ГДж	ЭТ21	I3I,5	0,0I7	0,002		
				Гкал	ЭТ25	3I,4				
	Расход тепла — в том числе — на отопление — расчетный,			кВт	ЭТ02	I6,3	0,002	0,0002		
				ккал/ч	ЭТ15	I4000	I,82	0,2		
	Расход тепла — в том числе — на отопление — годовой, (удельные показатели, ГДж)			ГДж	ЭТ22	73,7	0,0096	0,00I		
V1LN				Гкал	ЭТ26	I7,6				
	Расход тепла — в том числе — на вентиляцию — расчетный,			кВт	ЭТ03	I0,9	0,00I4	0,0002		
				ккал/ч	ЭТ16	9400	I,22	0,I3		
	Расход тепла — в том числе — на вентиляцию — годовой, (удельные показатели, ГДж)			ГДж	ЭТ23	57,8	0,008	0,00I		
				Гкал	ЭТ27	I3,8				
	Расход тепла — в том числе — на горячее водоснабжение — расчетный,			кВт	ЭТ04					
				ккал/ч	ЭТ17					
	Расход тепла — в том числе — на горячее водоснабжение — годовой, (удельные показатели, ГДж)			ГДж	ЭТ24					
				Гкал	ЭТ28					
V1LI	Канализационные стоки, расчетный, м³/сут.				ЭК01					
	Расход газа — расчетный, м³/ч				ЭГ01					
V1LJ	Расход газа — годовой, м³				ЭГ02					
V1LL	Расход электроэнергии, годовой, МВт·ч (удельные показатели, кВт·ч)				ПС08	I,I2	0,I46	0,0I6		
V1LK	Потребная электрическая мощность, кВт				ЭМ01	53,5				
V1GB	Продолжительность строительства, мес.				ПС01	60				

ОТСТОЙНИКИ КАНАЛИЗАЦИОННЫЕ РАДИАЛЬНЫЕ ПЕРВИЧНЫЕ ИЗ СБОРНОГО ЖЕЛЕЗОБЕТОНА ДИАМЕТРОМ 24 М

ТИПОВОЙ ПРОЕКТ 902-2-470.89

D1AA ТЕХНИЧЕСКАЯ ХАРАКТЕРИСТИКА

Радиальные первичные отстойники применяются в комплексе сооружений городских станций биологической очистки сточных вод.

D2BA СТРОИТЕЛЬНЫЕ КОНСТРУКЦИИ И ИЗДЕЛИЯ

а. ОТСТОЙНИК

Днище - монолитный железобетон класса В25
Стены - сборные железобетонные панели по серии 3.900-3 вып. 5 типоразмеров - I
Лотки кольцевые - индивидуальные полигонного изготовления

б. РАСПРЕДЕЛИТЕЛЬНАЯ ЧАША И ЖИРОСБОРНИК

Днище и стены - монолитный железобетон класса ВI5

в. НАСОСНАЯ СТАНЦИЯ

Днище - монолитная железобетонная плита
Стены подземной части - сборные железобетонные панели по серии 3.900-3 вып. 4/82 типоразмеров - I
Стены надземной части - из кирпича
Покрытие - сборные железобетонные элементы по ГОСТ 22701.1-77
Перекрытие - сборные железобетонные элементы по серии I.442.I-2 вып. I.2
Кровля - 4-х слойная рулонная, утеплитель плитный = 600 кг/м3
Полы - керамическая плитка и деревянные щиты
Лестницы - стальные по серии I.450.3-3
Наибольшая масса монтажного элемента (плита покрытия - 2,65 т)

H5UA ОТДЕЛКА

Внутренние поверхности стен и днища отстойника штукатурятся цементным раствором с затиркой поверхности

N1BD РАСЧЕТНАЯ ТЕМПЕРАТУРА НАРУЖНОГО ВОЗДУХА - минус 30°

G2EE ИНЖЕНЕРНО-ГЕОЛОГИЧЕСКИЕ УСЛОВИЯ

грунты в основании непучинистые, непросадочные, неагрессивные к бетону конструкций

J30B НОРМАТИВНОЕ ЗНАЧЕНИЕ ВЕТРОВОГО ДАВЛЕНИЯ - 0,23 кгс/м3, 0,22 кПа

J3NB НОРМАТИВНОЕ ЗНАЧЕНИЕ ВЕСА СНЕГОВОГО ПОКРОВА - I00 кгс/м3, I,0 кПа

C3GA ИНЖЕНЕРНОЕ ОБОРУДОВАНИЕ

Водопровод - раздельный хозяйственно-питьевой и технический от сетей промплощадки
Канализация - хозяйственно-бытовая в жиросборник и далее в метантенки
Водостоки внутренние с выпуском на отмостку
Отопление водяное от теплосети промплощадки
Теплоноситель - вода I50°-70°
Вентиляция - приточно-вытяжная с механическим побуждением
Электроснабжение - от внешней электросети 380/220 В

ДОПОЛНИТЕЛЬНЫЕ ДАННЫЕ

Настоящий проект первичных отстойников разработан взамен типового проекта 902-2-363.83.
Основные показатели приведены на группу из 4-х отстойников
Расчетный показатель - I м3/сутки пропускной способности сооружения
Количество расчетных единиц - 70 тыс.м3/сутки
Сметы составлены в ценах I984 года
Альбом II.90 АТК НI "Задание заводу-изготовителю на щит КИП (из т.п. 902-2-469.89), разработан институтом "Мосводоканал-НИИпроект" согласно договора с ЦИТП № 638 Щ от 22.II.89г.

B7EA СОСТАВ ПРОЕКТНОЙ ДОКУМЕНТАЦИИ

Альбом I	ПЗ	Пояснительная записка	
Альбом 2	ТХ	Технологические решения	
	ОВ	Отопление и вентиляция	
	ВК	Внутренний водопровод и канализация	
Альбом 3		Отстойники	
	КЖ	Конструкции железобетонные	
Альбом 4		Отстойники	
	КЖ.И.	Строительные изделия	
Альбом 5		Насосная станция сырого осадка (из ТП 902-2-469.89)	
	АР	Архитектурные решения	
	КЖ	Конструкции железобетонные	
	КЖ.И	Строительные изделия	
	КМ	Конструкции металлические	
Альбом 6	ЭМ	Электросиловое оборудование	
	АТХ	Автоматизация технологического процесса	
	АОВ	Автоматизация вентсистем	
Альбом 7	НО	Нестандартизированное оборудование	
Альбом 8	СО	Спецификации оборудования	
Альбом 9	ВМ	Ведомости потребности в материалах	
Альбом I0	С	Сметы	
Альбом II.90	АТХ.НI	Задание заводу-изготовителю на щит КИП (из ТП 902-2-469.89)	

Объем проектных материалов, приведенных к формату А4-833 форматки

B7BA АВТОР ПРОЕКТА

МосводоканалНИИпроект, I07005, Москва, Плетешковский пер. 4

B7HA УТВЕРЖДЕНИЕ

Утвержден распоряжением Мосгорисполкома от 24.04.I989г. № 84Iр
Введен в действие приказом по объединению "Мосводоканал" от 27.04.I989г. № I86

B7KA ПОСТАВЩИК

ОАО «ЦИТП», 127238, Москва, Дмитровское ш., 46, к. 2

gost.e-ecolog.ru