СК-2	СТРОИТЕЛЬНЫЙ КАТАЛОГ Часть 2 ТИПОВЫЕ ПРОЕКТЫ ПРЕДПРИЯТИЙ, ЗДАНИЙ, СООРУЖЕНИЙ	902-2-482.9I
ОАО «ЦПП»	ОТСТОЙНИКИ КАНАЛИЗАЦИОННЫЕ ПЕРВИЧНЫЕ С ВРАЩАЮЩИМСЯ СБОРНО-РАСПРЕДЕЛИТЕЛЬНЫМ УСТРОЙСТВОМ ИЗ СБОРНОГО ЖЕЛЕЗОБЕТОНА ДИАМЕТРОМ I8 м	
МАРТ 1992	ТИПОВОЙ ПРОЕКТ	На 7 страницах Страница I

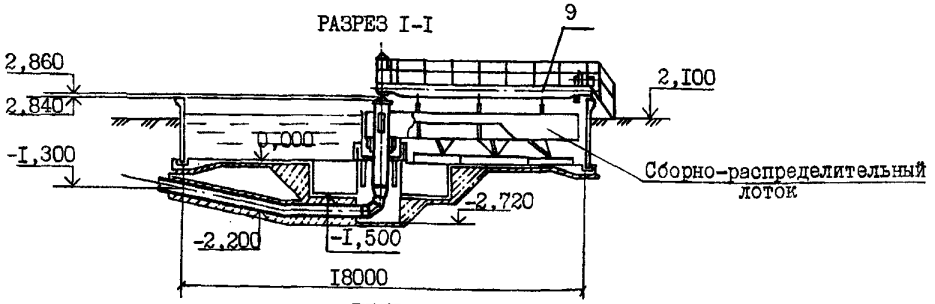

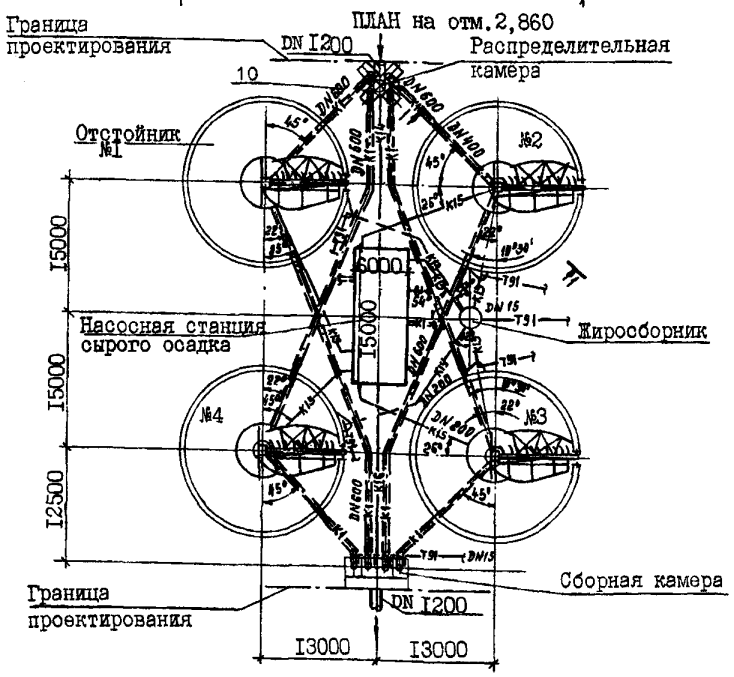

УСЛОВНЫЕ ОБОЗНАЧЕНИЯ ТРУБОПРОВОДОВ

KI	Бытовые сточные воды	KI5	Сырой осадок
KI3	Всплывшие вещества	KI6	Промывная вода
KI4	Вода опорожнения сооружений	T9I	Сжатый воздух
		BI	Хоз-питьевой водопровод

gost.e-ecolog.ru

ОТСТОЙНИКИ КАНАЛИЗАЦИОННЫЕ ПЕРВИЧНЫЕ С ВРАЩАЮЩИМСЯ СБОРНО-РАСПРЕДЕЛИТЕЛЬНЫМ УСТРОЙСТВОМ ИЗ СБОРНОГО ЖЕЛЕЗОБЕТОНА ДИАМЕТРОМ I8 м	ТИПОВОЙ ПРОЕКТ 902-2-482.9I	Страница 2

РАЗРЕЗ I-I

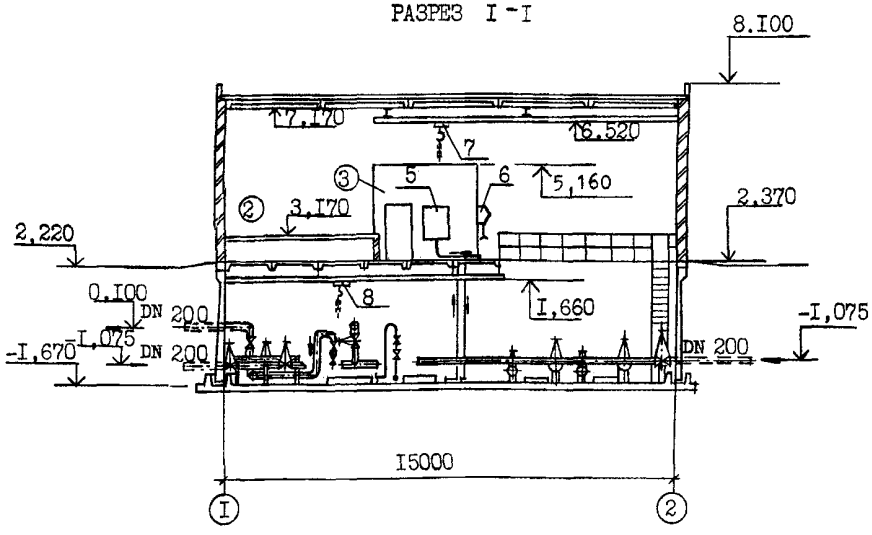

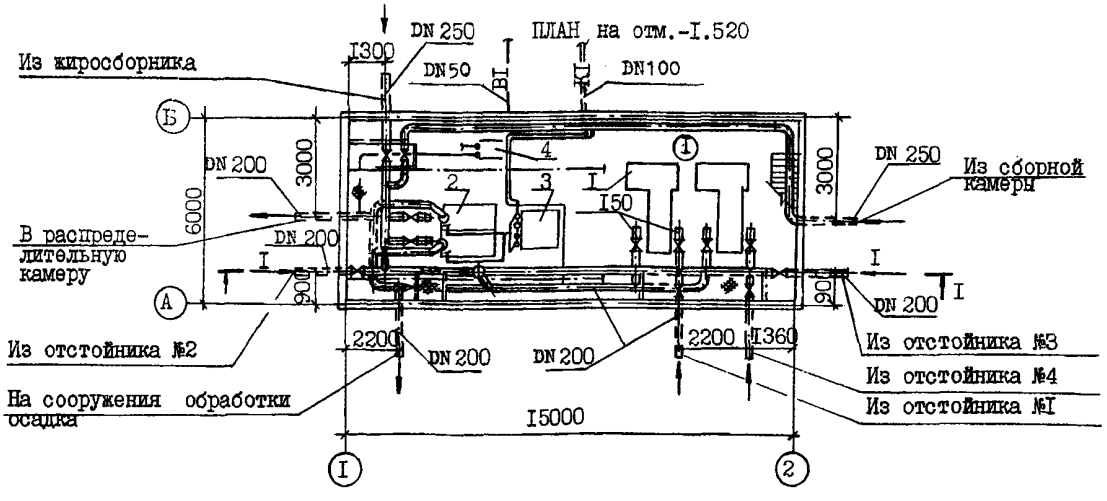

ЭКСПЛИКАЦИЯ ПОМЕЩЕНИЙ

Поз.	Наименование	Площадь м2
I	Машзал	85,5
2	Операторская	27,4
3	Санузел	5,6

ЭКСПЛИКАЦИЯ ОБОРУДОВАНИЯ

Поз.	Наименование и марка	Количество.
I	Насос НП-50А	2
2	Насос СМ I25-80-3I5 б/4	2
3	Насос ВКС-2/26А	2
4	Насос ВК-2/26А	I
5	Бак разрыва струи вмест.I80 л	I
6	Пробоотборник	I
7	Кран мостовой ручной г/п 3,2 т	I
8	Кран подвесной ручной г/п 0,5 т	I
9	Вращающееся сборно-распределительное устройство	4
I0	Затвор щитовой ЗЩР-800хI000	4

ОТСТОЙНИКИ КАНАЛИЗАЦИОННЫЕ ПЕРВИЧНЫЕ С ВРАЩАЮЩИМСЯ СБОРНО-РАСПРЕДЕЛИТЕЛЬНЫМ УСТРОЙСТВОМ ИЗ СБОРНОГО ЖЕЛЕЗОБЕТОНА ДИАМЕТРОМ I8 м	ТИПОВОЙ ПРОЕКТ 902-2-482.9I	Страница 3

D1AA ТЕХНИЧЕСКАЯ ХАРАКТЕРИСТИКА

Отстойники первичные с УВР применяются в комплексе очистных сооружений для механической очистки бытовых и близких к ним по составу производственных сточных вод при содержании взвешенных веществ до 500 мг/л.

D2BA СТРОИТЕЛЬНЫЕ КОНСТРУКЦИИ И ИЗДЕЛИЯ

Отстойник

Днище – монолитный железобетон класса В I5, F50, W4

Стены – сборные железобетонные панели по серии 3.900.I-II выпуск I-I, типоразмеров - I

НАСОСНАЯ СТАНЦИЯ СЫРОГО ОСАДКА

Днище – монолитный железобетон класса BI5, F50, W4

Стены подземной части - сборные железобетонные панели по серии 3.900.I-I0, выпуски 0-I; I-I; I-2, типоразмеров - I

Стены надземной части - из кирпича

Покрытие – сборные железобетонные плиты по ГОСТ 22701.I-77 и ГОСТ 22701.2-77, типоразмеров - I.

Перекрытие – сборные железобетонные плиты по серии I.442.I-2 вып1, типоразм.-I.

Кровля – 4-х слойная рулонная, утеплитель - пенобетон с объемным весом γ = 500 кг/м^3

Полы – керамическая плитка и линолеум

Лестницы – стальные по серии I.450.3-6 выпуск I

Наибольшая масса монтажного элемента (плита покрытия) - 2,65 т

РАСПРЕДЕЛИТЕЛЬНАЯ И СБОРНАЯ КАМЕРЫ. ЖИРОСБОРНИК

Днище и стены – монолитный железобетон класса В I5, FI50, W4

N1BD РАСЧЕТНАЯ ТЕМПЕРАТУРА НАРУЖНОГО ВОЗДУХА - минус 30°С

G2EE ИНЖЕНЕРНО-ГЕОЛОГИЧЕСКИЕ УСЛОВИЯ - грунты в основании не пучинистые, непросадочные со следующими нормативными характеристиками: $\varphi^н$ = 28°; $C^н$ = 0,02 кг/см^2; E = I50 кг/см^2; γ = I,8 т/м^3, грунтовые воды - отсутствуют.

J3OB НОРМАТИВНОЕ ЗНАЧЕНИЕ ВЕТРОВОГО ДАВЛЕНИЯ - 0,23 кПа/23 кгс/м^2

J3NB НОРМАТИВНОЕ ЗНАЧЕНИЕ ВЕСА СНЕГОВОГО ПОКРОВА - I,0 кПа/I00 кгс/м^2

C3GA ИНЖЕНЕРНОЕ ОБОРУДОВАНИЕ

Водопровод – объединенный хозяйственно-питьевой и технический от сети площадки очистных сооружений

Канализация – хозяйственно-бытовая, отвод в одноименную сеть площадки очистных сооружений

Водосток – наружный, неорганизованный

Отопление – водяное от теплосети площадки очистных сооружений

Теплоноситель – перегретая вода I50-70°С

Вентиляция – приточно вытяжная с механическим и с естественным побуждением

Электроснабжение – от электросети 380/220 В площадки очистных сооружений

Телефонизация – от внутриплощадочной телефонной сети

ОТСТОЙНИКИ КАНАЛИЗАЦИОННЫЕ ПЕРВИЧНЫЕ С ВРАЩАЮЩИМСЯ СБОРНО-РАСПРЕДЕЛИТЕЛЬНЫМ УСТРОЙСТВОМ ИЗ СБОРНОГО ЖЕЛЕЗОБЕТОНА ДИАМЕТРОМ 18 м	ТИПОВОЙ ПРОЕКТ 902-2-482.91	Страница 4

V1MA

ТЕХНИКО-ЭКОНОМИЧЕСКИЕ ДАННЫЕ И ПОКАЗАТЕЛИ

						Код	Типовая проектная документация				Примечание*
							Всего	Удельные показатели			
								на 1 м³ строительного объема	на расчетную единицу	на 1 млн. руб. СМР	
G3DB	Производственная программа	Мощность предприятия	Расчетные единицы		Единица мощности, м3/сут. (пропускная способность)	ЕА05	1				
				Единица годового объема товарной продукции	в натуральном выражении тыс.м3/сут.	ЕА07	1				
					в оптовых ценах, тыс. руб.	ЕА08					
			Количество расчетных единиц		Мощность	ЕД06	56830				
				Годовой объем товарной продукции	в натуральном выражении	ЕД09	2074295				
					в оптовых ценах, тыс. руб.	ЕД10					
		Затраты производства (себестоимость), тыс. руб. (удельные показатели на 1 м³ товарной продукции, коп.)				СП02	33,51		0,16		
		Прибыль (годовая), тыс. руб. (удельные показатели на 1 руб. товарной продукции, коп.)				СП07					
		Уровень рентабельности (прибыль к себестоимости), %				СП03					
		Срок окупаемости капиталовложений (сметной стоимости), год				СП04					
		Приведенные затраты, тыс. руб. (удельные показатели, руб.)				СП06	58,60		1,03		
		Уровень механизации и автоматизации производственных процессов, %				ШТ11	60				
		Удельный вес рабочих, занятых ручным трудом, %				ЮА62	100				
		Трудоемкость изготовления продукции (годовая), чел.-ч.				ТР07					
		Производительность труда	годовой выпуск продукции на одного работающего, тыс. руб.			ШТ06					
			то же, в натуральном выражении			ШТ07					
G3DD	Режим работы и штаты	Численность работающих, чел.	общая			ШТ02	3				
			в том числе	рабочих		ШТ03	3				
				в наиболее многочисленную смену		ШТ04	1				
		количество рабочих дней в году				ШТ08	365				
		количество смен в сутки				ШТ01	3				
		продолжительность смены, ч.				ШТ09	8				
		коэффициент сменности по рабочим				ШТ05	3				
		коэффициент загрузки оборудования				ШТ10					
G3OC	Техническая характеристика	площадь, м²	застройки			ХП01	1022		0,02		
G3OB			общая			ХП02					
			в том числе	подземной части		ХП03					
				встроенных (бытовых) помещений		ХП09					
G3NB		объем строительный, м³	общий			ХБ01	3905,8		0,07		
			в том числе	подземной части		ХБ02	3233,6				
				встроенных (бытовых) помещений		ХБ03					

* для заполнения данных проекта привязки

ОТСТОЙНИКИ КАНАЛИЗАЦИОННЫЕ ПЕРВИЧНЫЕ С ВРАЩАЮЩИМСЯ СБОРНО-РАСПРЕДЕЛИТЕЛЬНЫМ УСТРОЙСТВОМ ИЗ СБОРНОГО ЖЕЛЕЗОБЕТОНА ДИАМЕТРОМ I8 м	ТИПОВОЙ ПРОЕКТ 902-2-482.9I	Страница 5

	Наименование показателей					Код	Типовая проектная документация				Примечание
							Всего	Удельные показатели			
								на 1 м² строительного объема	на расчетную единицу	на 1 млн. руб. СМР	
V1IA	Стоимость	Сметная стоимость, тыс. руб. (удельные показатели, руб.)		общая		CC01	209,II		3,68		306,II
V1IB			в том числе	строительно-монтажных работ		CC02	I42,8I	36,56			2I9,92
V1IL				оборудования		CC03	66,30				86,I9
V1IO				общая с учетом условной привязки		CC10					
	Трудоемкость	нормативная трудоемкость, чел.-ч				TP08	24250		0,43	*I69818*	
V1JF		трудозатраты построечные, чел.-ч				TP06	I6980		0,8		
V1KB	Материалоемкость	Цемент, т (удельные показатели, кг)		всего		PЦ01	I78,69	45,75	3,I4	I25I243	
				приведенный к М400		PЦ02	I7I,58	43,9	3,02	I20I456	
				в том числе на индустриальные изделия		PЦ03	4I,I6	I0,53	0,72	2882I5	
		Сталь, т (удельные показатели, кг)		всего		PC01	38,7I	9,9I	0,68	27I059	
				приведенная к классу A-I и Ст3		PC02	53,I8	I3,6	0,94	372383	
				в том числе на индустриальные изделия		PC03	I0,07	2,57	0,I8	705I3	
		Бетон и железобетон, м³		всего		PБ01	837,72	0,2I	0,02	5866	
			в том числе	монолитный		PБ02	700,25	0,I8	0,0I	4903	
				сборный тяжелый		PБ04	I37,47	0,04		963	
				сборный легкий		PБ05					
		Лесоматериалы, м³		всего		PЛ01					
				приведенные к круглому лесу		PЛ02					
		Кирпич, тыс. шт.				PK01	38	0,0I		266	
		Стекло строительное, м²				PД01	I5	0,0I		I05	
		Асбестоцемент, м²				PД02					
		Рулонные кровельные и гидроизоляционные материалы, м²				PГ03	360	0,09	0,0I	252I	
		Трубы пластмассовые			м	PД04	37	0,0I		259	
					т	PД05	0,03				
		Трубы стеклянные, м				PД06					
V1LH	Ресурсы на производственные и эксплуатационные нужды	Расход воды	холодной	расчетный	м³/сут	ЭВ13	I0,08				
					л/с	ЭВ11	0,53				
				годовой, м³		ЭВ14	368I				
			горячей	расчетный	м³/сут	ЭВ23					
					л/с	ЭВ21					
				годовой м³		ЭВ24					

ОТСТОЙНИКИ КАНАЛИЗАЦИОННЫЕ ПЕРВИЧНЫЕ С ВРАЩАЮЩИМСЯ СБОРНО-РАСПРЕДЕЛИТЕЛЬНЫМ УСТРОЙСТВОМ ИЗ СБОРНОГО ЖЕЛЕЗОБЕТОНА ДИАМЕТРОМ I8 м

ТИПОВОЙ ПРОЕКТ 902-2-482.9I

Страница 6

	Наименование показателей						Код	Типовая проектная документация				Примечание
								Всего	Удельные показатели			
									на 1 м³ строительного объема	на расчетную единицу	на 1 млн. руб. СМР	
V1LS	Ресурсы на производственные и эксплуатационные нужды	Расход пара	расчетный, кг/ч				ПС09					
			годовой, т				ПС07					
V1LA		Расход сжатого воздуха	расчетный, м³/ч				ЭС02	0,03				
			годовой, м³				ЭС03	2I9				
V1LN		Расход тепла	всего	расчетный,	кВт		ЭТ01	70,59	0,02			
					ккал/ч		ЭТ14	60700	I5,54	I,07		
				годовой, (удельные показатели, ГДж)	ГДж		ЭТ21	763,II	0,I9	0,0I		
					Гкал		ЭТ25	I82,38				
			в том числе	на отопление	расчетный,	кВт	ЭТ02	I,06				
						ккал/ч	ЭТ15	9I0	0,23	0,0I		
					годовой, (удельные показатели, ГДж)	ГДж	ЭТ22	I2,5I				
						Гкал	ЭТ26	3				
				на вентиляцию	расчетный,	кВт	ЭТ03	69,54	0,02			
						ккал/ч	ЭТ16	59790	I5,3I	I,05		
					годовой, (удельные показатели, ГДж)	ГДж	ЭТ23	750,6	0,I9	0,0I		
						Гкал	ЭТ27	I80				
				на горячее водоснабжение	расчетный,	кВт	ЭТ04					
						ккал/ч	ЭТ17					
					годовой, (удельные показатели, ГДж)	ГДж	ЭТ24					
						Гкал	ЭТ28					
V1LI		Канализационные стоки, расчетный, м³/сут.					ЭК01	0,02				
V1LJ		Расход газа	расчетный, м³/ч				ЭГ01					
			годовой, м³				ЭГ02					
V1LL		Расход электроэнергии, годовой, МВт·ч (удельные показатели, кВт·ч)					ПС08	I52		2,67		
V1LK		Потребная электрическая мощность, кВт					ЭМ01	4I				
V1GB	Продолжительность строительства, мес.						ПС01	5				

ОТСТОЙНИКИ КАНАЛИЗАЦИОННЫЕ ПЕРВИЧНЫЕ С ВРАЩАЮЩИМСЯ СБОРНО-РАСПРЕДЕЛИТЕЛЬНЫМ УСТРОЙСТВОМ ИЗ СБОРНОГО ЖЕЛЕЗОБЕТОНА ДИАМЕТРОМ I8 м	ТИПОВОЙ ПРОЕКТ 902-2-482.9I	Страница 7

Д О П О Л Н И Т Е Л Ь Н Ы Е Д А Н Н Ы Е

Основные показатели приведены на группу из 4-х отстойников для варианта с регулируемым приводом.

Расчетный показатель - I $м^3$/сут пропускной способности сооружений. Количество расчетных единиц - 56830.

Сметная документация составлена в нормах и ценах I984 года.

Сметная стоимость в ценах I99I года приведена в графе "Примечание" таблицы "Технико-экономические данные и показатели".

B7EA СОСТАВ ПРОЕКТА

Альбом I	ПЗ	Пояснительная записка
Альбом 2		Отстойники
	ТХ	Технологические решения
	ТХН	Общие виды нетиповых технологических конструкций
	КЖ	Конструкции железобетонные
	КЖ.И	Строительные изделия
Альбом 3		Насосная станция сырого осадка
	ТХ	Технологические решения
	ТХН	Общие виды нетиповых технологических конструкций
	ОВ	Отопление и вентиляция
	ВК	Внутренний водопровод и канализация
	АР	Архитектурные решения
	КЖ	Конструкции железобетонные
	КМ	Конструкции металлические
	КЖ.И	Строительные изделия
Альбом 4		Наружные технологические трубопроводы. Распределительная и сборная камеры. Жиросборник
	ТК	Технологические трубопроводы
	ТХ	Технологические решения
	ТХН	Общие виды нетиповых технологических конструкций
	КЖ	Конструкции железобетонные
	КЖ.И	Строительные изделия
Альбом 5	ЭМ	Электрооборудование и автоматизация
	АТХ.I	Технологический контроль
	СС	Связь и сигнализация
Альбом 6	СО	Спецификации оборудования
Альбом 7	ВМ	Ведомости потребности в материалах
Альбом 8	С	Сметы. Часть I. Часть 2

Примененные типовые материалы

Серия 7.902-4	Бак разрыва струи емкостью I80 л

Объем проектных материалов, приведенных к формату А4,- I299 форматок

B7BA АВТОР ПРОЕКТА Союзводоканалпроект, II794I, Москва, пр.Вернадского,29

B7HA УТВЕРЖДЕНИЕ Утвержден институтом "Союзводоканалпроект", протокол от 25 июля I99I г №13
Введен в действие институтом "Союзводоканалпроект", приказ №43 от 8 октября I99Iг.

B7KA ПОСТАВЩИК ОАО «ЦПП», 127238, Москва, Дмитровское ш., 46, к. 2

gost.e-ecolog.ru