СК-2	СТРОИТЕЛЬНЫЙ КАТАЛОГ ЧАСТЬ 2 ТИПОВЫЕ ПРОЕКТЫ ПРЕДПРИЯТИЙ, ЗДАНИЙ И СООРУЖЕНИЙ	ТИПОВОЙ ПРОЕКТ 902-2-425.86 УДК 628.32
ОАО «ЦПП»	ОТСТОЙНИК КАНАЛИЗАЦИОННЫЙ РАДИАЛЬНЫЙ ВО ВЗРЫВОЗАЩИЩЕННОМ ИСПОЛНЕНИИ ДИАМЕТРОМ I8М	**DIPD**
МАРТ 1987		На 2-х листах На 3-х страницах Страница I

РАЗРЕЗ А-А

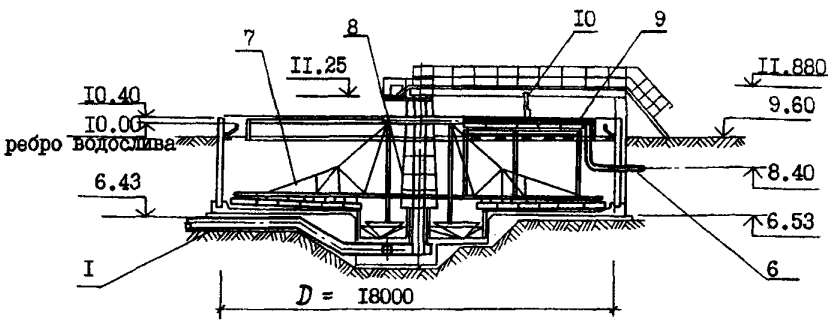

П Л А Н

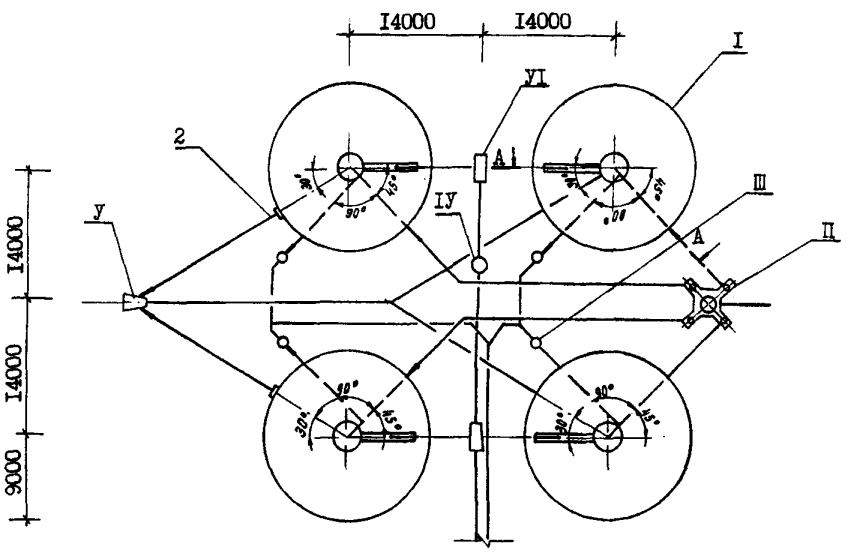

Экспликация сооружений

Поз.	Наименование	Кол.	Поз	Наименован	Кол.
I	Отстойник	4	IУ	Колодец с гидравлическим затвором	I
II	Распределительная чаша	I	У	Сборная камера	I
III	Колодец для выпуска осадка	4	VI	Нефтесборный колодец	2

gost.e-ecolog.ru

ОТСТОЙНИК КАНАЛИЗАЦИОННЫЙ РАДИАЛЬНЫЙ ВО ВЗРЫВОЗАЩИЩЕННОМ ИСПОЛНЕНИИ ДИАМЕТРОМ 18 М	ТИПОВОЙ ПРОЕКТ 902-2-425.86	Лист I Страница 2

ЭКСПЛИКАЦИЯ ОБОРУДОВАНИЯ

Поз	Наименование	Кол	Поз	Наименование	Кол
I	Подающий трубопровод	I		трубы	I
2	Отводящий трубопровод	I	7	Илоскреб-нефтесборник во взрывоза-	
3	Трубопровод выпуска осадка	I		щищенном исполнении	I
4	Трубопровод выпуска уловленной		8	Водораспределитель шайбовый	I
	нефти	I	9	Нефтесборная труба	I
5	Теплоноситель к нефтесборной		I0	Колонка управления для поворота	
	трубе	I		нефтесборной трубы	I
6	Теплоноситель от нефтесборной				

D1AA ТЕХНИЧЕСКАЯ ХАРАКТЕРИСТИКА

Отстойник предназначен для удаления из сточных вод НПЗ нефтепродуктов и механических примесей после сооружений основного нефтеуловливания, а также может быть применен для очистки нефтесодержащих сточных вод других отраслей промышленности. Пропускная способность отстойника определена в зависимости от гидравлической крупности задерживаемых частиц, величина которых принята 0,I5 мм/с; 0,30 мм/с; 0,50 мм/с. Оборудование отстойника выполнено во взрывозащищенном исполнении.

D2BA СТРОИТЕЛЬНЫЕ КОНСТРУКЦИИ И ИЗДЕЛИЯ

ОТСТОЙНИК

Основание - монолитное бетонное М 50.
Днище - монолитное железобетонное М 200.

Стены - сборные железобетонные панели по серии 3.900-3 в.5 Типоразмеров - I.

Лотки - сборные железобетонные по серии 3.900-3 в.8 Типоразмеров - I.

Обслуживающая площадка и лестница - металлические индивидуального изготовления.

Наибольшая масса монтажного элемента (стеновая панель) - 4,I т

РАСПРЕДЕЛИТЕЛЬНАЯ ЧАША, НЕФТЕСБОРНЫЙ КОЛОДЕЦ

Днище, стены - монолитные железобетонные М 200.
Перекрытие - сборные железобетонные плиты по серии 3.006-2, в П-2

КОЛОДЕЦ С ГИДРАВЛИЧЕСКИМ ЗАТВОРОМ

КОЛОДЕЦ ДЛЯ ВЫПУСКА ОСАДКА -

- сборно-монолитный, бетон М 200 и сборные изделия по серии 3.900-3

H5UA ОТДЕЛКА НАРУЖНАЯ

Металлоконструкции окрашиваются краской БТ-577 за 2 раза по огрунтовке ГФ-020; эмалью ХС-717 за 3 раза по огрунтованной поверхности ХС-010

N1BD РАСЧЕТНАЯ ТЕМПЕРАТУРА НАРУЖНОГО ВОЗДУХА - минус 20, 30, 40°С

G2DD КЛИМАТИЧЕСКИЕ РАЙОНЫ И ПОДРАЙОНЫ СССР - - II, III, IУ, IВ

G2EE ИНЖЕНЕРНО-ГЕОЛОГИЧЕСКИЕ УСЛОВИЯ - - обычные

G3DT ТЕХНОЛОГИЧЕСКИЙ ПРОЦЕСС

Сточная вода по подводящему трубопроводу поступает снизу в центральную часть отстойника, где с помощью шайбового водораспределителя равномерно растекается по высоте и в радиальном направлении. Осветленная вода собирается периферийным кольцевым лотком, расположенным внутри отстойника, откуда отводится по трубопроводу на дальнейшую обработку. Всплывшие нефтепродукты периодически подгоняются илоскребом - нефтесборником к щелевой нефтесборной трубе, откуда направляются в колодец. Одновременно осадок сгребается в иловой приямок и удаляется под гидростатическим давлением.

ОТСТОЙНИК КАНАЛИЗАЦИОННЫЙ РАДИАЛЬНЫЙ ВО ВЗРЫВОЗАЩИЩЕННОМ ИСПОЛНЕНИИ ДИАМЕТРОМ I8 М | ТИПОВОЙ ПРОЕКТ 902-2-425.86 | Лист 2 Страница 3

	Наименование		Показатели при гидравлической крупности задерживаемых частиц, мм/с 0,I5	0,30	0,50
V1IA	СТОИМОСТЬ				
V1IB	Общая сметная стоимость в том числе:	тыс. руб.	36,II	36,45	36,90
V1IL	строительно-монтажных работ	то же	27,09	27,43	27,88
V1IO	оборудования	"	9,02	9,02	9,02
V1IR	Стоимость строительно-монтажных работ на расчетный показатель	руб.	356,45	I8I,66	II0,64
V1IV	Стоимость общая на расчетный показатель	"	475,I3	24I,39	I46,43
V1JV	ТРУДОЕМКОСТЬ				
V1JF	Построечные трудовые затраты	чел.-ч	34I9,0	34II,0	3443,0
V1JV	То же, на расчетный показатель	то же	44,99	22,59	I3,66
V1KA	РАСХОДЫ				
V1KB	Расход строительных материалов				
	Цемент	т	44,03 (33,I8)	44,49 (33,35)	44,83 (33,6)
	Цемент, приведенный к М 400	"	44,03 (33,I8)	44,49 (33,35)	44,8 (33,6)
	То же, на расчетный показатель	"	0,58 (0,44)	0,29 (0,22)	0,I8 (0,I3)
	Сталь	"	9,67 (7,02)	9,96 (7,I4)	I0,05 (7,23)

	Наименование		Показатели при гидравлической крупности задерживаемых частиц, мм/с 0,I5	0,30	0,50
	Сталь, приведенная к классам A-I и C38/23	т	I3,I4	I3,59	I3,69
	То же, на расчетный показатель	кг	I54,7	80,4	48,6
	Бетон и железобетон в том числе:	м3	I38,9	I40,2	I40,6
	монолитный	"	98,8	99,0	99,4
	сборный	"	40,I	4I,2	4I,2
	То же, на расчетный показатель	"	I,82	0,928	0,558
V4KA	ЭКСПЛУАТАЦИОННЫЙ ПОКАЗАТЕЛИ				
V4KN	Расход тепла	ккал/ч / кВт		60000 / 70	
	То же, на расчетный показатель	то же	789 / 0,92	397 / 0,46	238 / 0,28
V4KK	Потребная электрическая мощность	кВт		2,2	
	ТЕХНИЧЕСКИЕ ХАРАКТЕРИСТИКИ				
G3NB	Полезная емкость	м3	II57	II6I	II64
V1NP	То же, на расчетный показатель	то же	I5,22	7,69	4,62
G3OC	Площадь застройки	м2	274,5	274,5	274,5

В скобках указывается потребность строительных материалов без учета расходов на изготовление сборных изделий, конструкций.

ДОПОЛНИТЕЛЬНЫЕ ДАННЫЕ

За расчетный показатель принят I м^3/ч пропускной способности (всего 76, I5I и 252).

Сметы составлены в нормах и ценах с 0I.0I.84 г.

СОСТАВ ПРОЕКТНОЙ ДОКУМЕНТАЦИИ

Альбом I - Технологическая часть, строительная часть, электрооборудование и автоматика.

Альбом II - Изделия.

Альбом III - Ведомости потребности в материалах.

Альбом IУ - Спецификации оборудования. Показатели результатов применения научно-технических достижений в строительных решениях проекта.

Альбом У - Сметы.

Объем проектных материалов, приведенных к формату А4 - 429 форматок.

АВТОР ПРОЕКТА "Союзводоканалпроект" II7832, ГСП-I В-33I Москва, проспект Вернадского, д.29

УТВЕРЖДЕНИЕ Утвержден Госстроем СССР I июля I986г. протоколом № 2I

ПОСТАВЩИК ОАО «ЦПП», 127238, Москва, Дмитровское ш., 46, к. 2

Инв.№ 2I690
Катал. л.№ 056I68

gost.e-ecolog.ru