СК-2	СТРОИТЕЛЬНЫЙ КАТАЛОГ ЧАСТЬ 2 ТИПОВЫЕ ПРОЕКТЫ ПРЕДПРИЯТИЙ, ЗДАНИЙ, СООРУЖЕНИЙ	ТИПОВОЙ ПРОЕКТ 902-2-393.85 УДК 628.32
ОАО «ЦПП»	ВЕРТИКАЛЬНЫЕ ОТСТОЙНИКИ ДИАМЕТРОМ 9 М С ВСТРОЕННОЙ КАМЕРОЙ ХЛОПЬЕОБРАЗОВАНИЯ	DIBB
МАРТ 1986		На 2 листах На 4 страницах Страница I

РАЗРЕЗ I-I

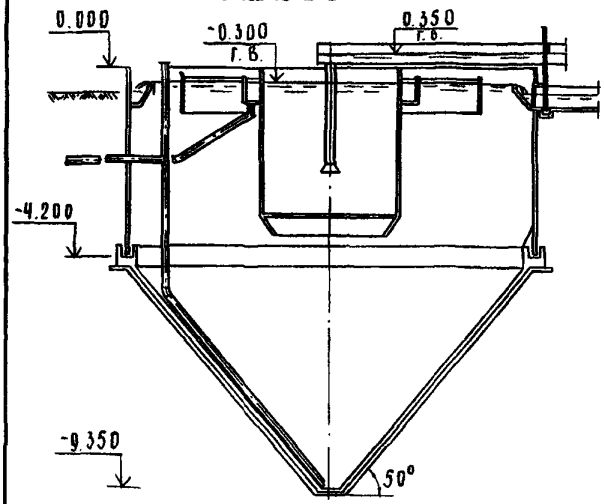

Наименование	Реагенты		
	Железный купорос		Хлорное железо и сернокислый алюминий
	Станций пропускной способностью в тыс.м3/сутки		
	4,2-7,0	I,4-2,7	I,4-7,0
N камеры смешения	I	2	3
Размер АхБ, мм	3500х х5000	2500х х3500	2000х х2000

ЭКСПЛИКАЦИЯ СООРУЖЕНИЙ

Номер	Наименование	Кол-во
I	Отстойник ∅ 9 м	4
2	Распределительная камера	I
3	Камера смешения	I

ПЛАН НА ОТМ. 0.000

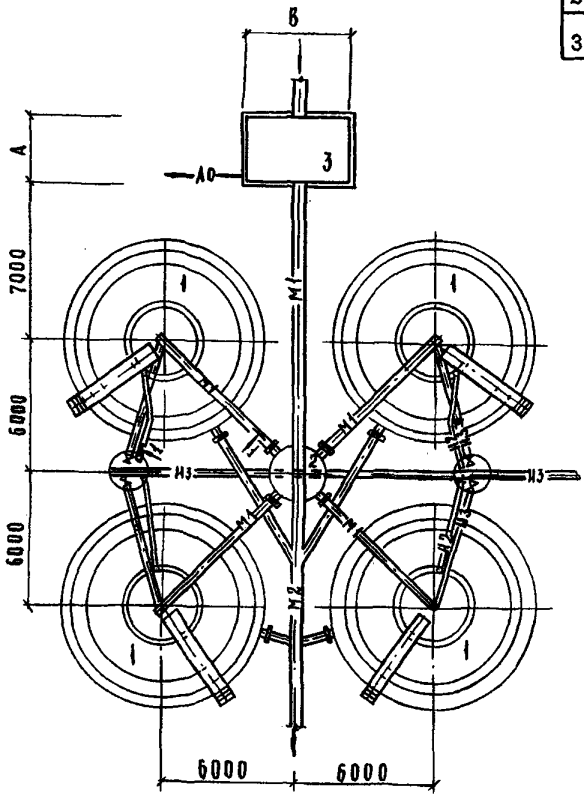

УСЛОВНЫЕ ОБОЗНАЧЕНИЯ

—М1— Сточная вода, поступающая на очистку

—М2— Сточная вода после механической очистки

—И2— Плавающие вещества

—И3— Сырой осадок

—А0— Воздуховод

gost.e-ecolog.ru

ВЕРТИКАЛЬНЫЕ ОТСТОЙНИКИ ДИАМЕТРОМ 9,0 М С ВСТРОЕННОЙ КАМЕРОЙ ХЛОПЬЕОБРАЗОВАНИЯ	ТИПОВОЙ ПРОЕКТ 902-2-393.85	Лист I Страница 2

D1AA ТЕХНИЧЕСКАЯ ХАРАКТЕРИСТИКА

Отстойники с встроенной камерой хлопьеобразования предназначены для выделения основной массы загрязнений при помощи реагентной обработки сточных вод, прошедших решетки и песколовки перед последующей очисткой на фильтрах с пористой загрузкой (ОКСИПОРах).

В составе проекта разработана группа отстойников из 4-х единиц, включая камеру смешения.

Расчетная производительность группы отстойников до 7,0 тыс.м3/сутки.

Камера смешения представляет собой заглубленную железобетонную емкость, прямоугольную в плане.

D2BA СТРОИТЕЛЬНЫЕ КОНСТРУКЦИИ И ИЗДЕЛИЯ

ОТСТОЙНИК

Днище - монолитное железобетонное М-200

Стены - панели стеновые железобетонные по серии 3.900-3, вып.5, типоразмеров - I

Лотки - сборные железобетонные по серии 3.900-3 вып.8 типоразмеров - 4

Балки - прогоны сборные железобетонные по серии I.225.I-3, типоразмер-I L = 9 м

Колодцы - все элементы по серии 3.900-3 вып.7 плиты днища - типоразмеров - 2, кольца стеновые - типоразмеров - 6, кольца опорные - типоразмеров - 2, плиты перекрытия - типоразмеров - 2

Камера хлопьеобразования - металлическая

Камера смешения - монолитная железобетонная М-200

Наибольшая масса монтажного элемента (балка) - 4,2I т

V3NB ВЕС СНЕГОВОГО ПОКРОВА - $\frac{100 \text{ кгс/м2}}{0,98I \text{ кПа}}$

N1BD РАСЧЕТНАЯ ТЕМПЕРАТУРА НАРУЖНОГО ВОЗДУХА - минус 30°С

G2DD КЛИМАТИЧЕСКИЕ ПОДРАЙОНЫ СССР - IВ, IIВ, IIIВ

G2EE ИНЖЕНЕРНО-ГЕОЛОГИЧЕСКИЕ УСЛОВИЯ - обычные

H5VA ОТДЕЛКА

НАРУЖНАЯ - для сборной части - торкретштукатурка - 25; для металлоконструкций - масляная краска за 2 раза по огрунтовке

ВНУТРЕННЯЯ - для монолитной части - однослойная штукатурка цементным раствором состава I:2; для камеры хлопьеобразования - лак БТ-577 за два раза

G3DT ТЕХНОЛОГИЧЕСКИЙ ПРОЦЕСС

Сточная вода после песколовки поступает в камеру смешения, куда вводят 10% раствор коагулянта,и далее в распределительную камеру, из которой по лоткам поступает в центральную трубу отстойников.

Разностью отметок уровней воды над входом в трубу и в отстойнике создается напор, обеспечивающий скорость движения воды в центральной трубе 0,5-0,7 м/с, необходимую для эжекции воздуха из атмосферы. Водовоздушная смесь из центральной трубы отражательным щитом направляется вверх в камеру хлопьеобразования, где происходит перемешивание воды с 0,1% раствором ПАА, подаваемом в распределительную камеру отстойников. Через решетку-успокоитель сточная вода поступает в отстойник, где происходит осаждение взвешенных веществ. Из отстойника осветленная вода через зубчатый водослив попадает в сборный кольцевой лоток и отводится из сооружения. Осадок под гидростатическим напором удаляется в иловой колодец, куда отводятся и всплывающие вещества.

	Наименование		Всего	Удельный показатель	Наименование		Всего	Удельный показатель
V1IA	СТОИМОСТЬ							
V1IB	Общая сметная стоимость	тыс. руб.	85,18	-	Сталь	т	29,60	-
	в том числе:				Сталь,приведенная к классам A-I и C38/23	"	41,60	-
V1IL	строительно-монтажных работ	"	78,98	-				
V1IO	оборудования	"	6,2	-	То же, на расчетный показатель	кг	-	5,94
V1IV	I м3 полезной емкости	руб.	-	52,94				
V1IV	Стоимость общая на расчетный показатель	"	-	12,17	Бетон и железобетон	м3	206,00	-
					в том числе:			
V1JA	ТРУДОЕМКОСТЬ				монолитный	"	124,00	-
V1JP	Построечные трудовые затраты	чел. дн.	1619,23	-	сборный	"	82,00	-
V1JR	То же, на расчетный показатель	"	-	0,23	То же, на расчетный показатель	"	-	0,02
V1KA	РАСХОДЫ							
V1KB	Расход строительных материалов				Лесоматериалы	"	23,99	-
	Цемент	т	167,01	-	Лесоматериалы, приведенные к круглому лесу	"	35,60	-
	Цемент,приведенный к М400	"	170,96	-				
	То же, на расчетный показатель	кг	-	25,10				

ВЕРТИКАЛЬНЫЕ ОТСТОЙНИКИ ДИАМЕТРОМ 9 М С ВСТРОЕННОЙ КАМЕРОЙ ХЛОПЬЕОБРАЗОВАНИЯ	ТИПОВОЙ ПРОЕКТ 902-2-393.85	Лист 2 Страница 4

ТЕХНИЧЕСКИЕ ХАРАКТЕРИСТИКИ

G3NB	Объем строительный	м3	I695,3	G3OC	Площадь застройки	м2	293,I
	в том числе:				в том числе:		
	отстойников	"	I6I2,0		отстойников	"	272,0
	камеры смешения	"	83,3		камеры смешения	"	2I,I
V1NP	Объем строительный на расчетный показатель	"	0,24	G3OB	Общая площадь	"	27I,8
					в том числе:		
					отстойников	"	254,3
					камеры смешения	"	I7,5
				V1OK	Общая площадь на расчетный показатель	"	0,04

ДОПОЛНИТЕЛЬНЫЕ ДАННЫЕ

За расчетный показатель принят I м3/сутки пропускной способности сооружения (Всего расчетных единиц 7,0 тыс.) Общая сметная стоимость приведена с камерой смешения № I. Сметная документация составлена в нормах и ценах I984 г.

B7EA СОСТАВ ПРОЕКТНОЙ ДОКУМЕНТАЦИИ

Альбом I – Пояснительная записка

Альбом II – Технологическая, строительная части. Автоматизация, КИП. Спецификации оборудования

Альбом III – Строительные изделия

Альбом IУ – Ведомости потребности в материалах

Альбом У – Сметы

Объем проектных материалов, приведенных к формату А4 – 37I форматок

B7BA АВТОР ПРОЕКТА ЦНИИЭП инженерного оборудования, II7279 Москва, Профсоюзная ул., 93-А

B7HA УТВЕРЖДЕНИЕ Утвержден Госгражданстроем, приказ № 252 от 2I.08.I985 г. Введен в действие институтом „ЦНИИЭП инженерного оборудования", приказ № 59 от 5 октября I992 г.

B7KA ПОСТАВЩИК ОАО «ЦПП», 127238, Москва, Дмитровское ш., 46, к. 2

Инв. № 20934

Катал.л.№ 053093

gost.e-ecolog.ru