СК-2	СТРОИТЕЛЬНЫЙ КАТАЛОГ ЧАСТЬ 2 ТИПОВЫЕ ПРОЕКТЫ ПРЕДПРИЯТИЙ, ЗДАНИЙ И СООРУЖЕНИЙ	ТИПОВОЙ ПРОЕКТ 902-2-360 УДК 628.16.066.7
ОАО «ЦПП»	ОТСТОЙНИКИ КАНАЛИЗАЦИОННЫЕ ВЕРТИКАЛЬНЫЕ ПЕРВИЧНЫЕ ИЗ СБОРНОГО ЖЕЛЕЗОБЕТОНА ДИАМЕТРОМ 9,0 М	DIQA
АПРЕЛЬ 1983		На 2-х листах На 4-х страницах Страница I

РАЗРЕЗ I - I

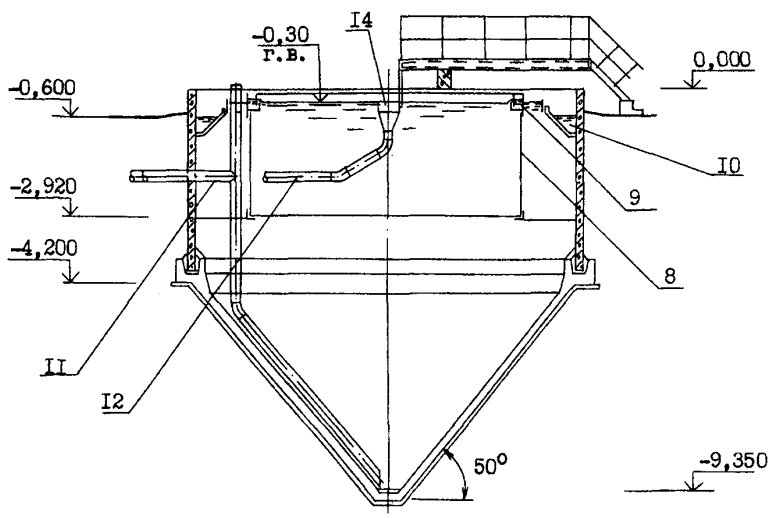

П Л А Н

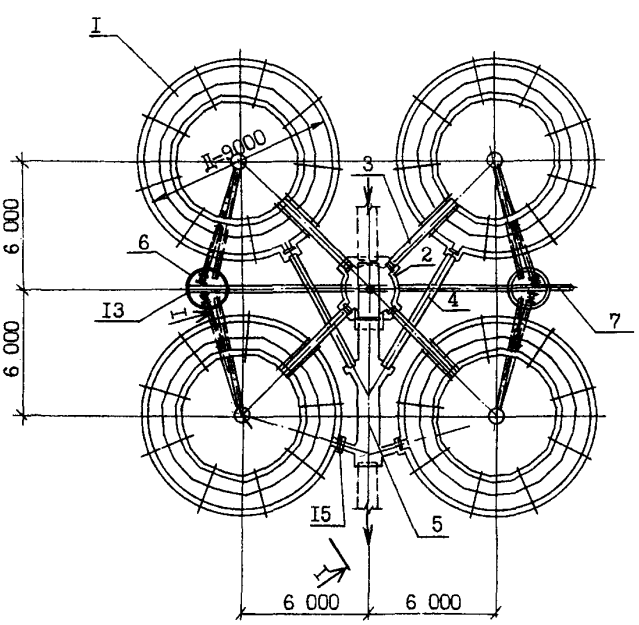

gost.e-ecolog.ru

ОТСТОЙНИКИ КАНАЛИЗАЦИОННЫЕ ВЕРТИКАЛЬНЫЕ ПЕРВИЧНЫЕ ИЗ СБОРНОГО ЖЕЛЕЗОБЕТОНА ДИАМЕТРОМ 9 М	Типовой проект 902-2- 360	Лист I Страница 2

ЭКСПЛИКАЦИЯ СООРУЖЕНИЙ И ОБОРУДОВАНИЯ

Поз.	Наименование	Кол.	Поз.	Наименование	Кол.
I	Отстойник	4	8	Разделительная перегородка	4
2	Распределительная камера	I	9	Водораспределительный лоток	4
3	Подающий лоток	4	I0	Водосборный лоток	4
4	Отводящий лоток	4	II	Трубопровод выпуска ила	4
5	Общий отводящий лоток группы		I2	Трубопровод выпуска плавающих	
	отстойников	I		веществ	4
6	Иловой колодец	2	I3	Задвижка с ручным приводом	4
7	Трубопровод выпуска ила группы		I4	Воронка для сбора плавающих	4
	отстойников	I	I5	Затвор щитовой с ручным приводом	9

D1AA ТЕХНИЧЕСКАЯ ХАРАКТЕРИСТИКА

Отстойники предназначены для осветления бытовых и производственных (близких к ним по составу) сточных вод, а также их смеси, содержащих грубодисперсные примеси в виде оседающих и всплывающих веществ. Пропускная способность отстойника при начальной концентрации взвешенных веществ 300 $\frac{мг}{л}$, эффекте осветления 50% и минимальной температуре сточной воды +20°С - I96,4 $\frac{м3}{час}$.

D2BA СТРОИТЕЛЬНЫЕ КОНСТРУКЦИИ И ИЗДЕЛИЯ

Днище - монолитный железобетон М 200.

Стены - сборные железобетонные панели, индивидуальные, выполняемые в опалубке панелей серии 3.900-3 вып.5 из бетона М 200. Типоразмеров - I

Лотки - водораспределительные лотки внутри отстойников - металлические, индивидуальные. Водосборные лотки внутри отстойников, наружные отводящие и подводящие лотки - сборные железобетонные, индивидуальные, выполняемые в опалубке лотков серии 3.900-3 вып.8 из бетона М 200. Типоразмеров - 4.

Балки - сборные железобетонные, индивидуальные, выполняемые в опалубке балок серии I.225-I из бетона М 200. Типоразмеров - I

Разделительная перегородка - каркас металлический, с заполнением асбестоцементными плоскими листами δ = I0 мм

Водосливы - винипласт листовой по ГОСТ 9639-7I

Обслуживающие площадки, лестницы и ограждение - металлические по серии I.459-2.

Распределительная камера и общий отводящий лоток группы отстойников - монолитный железобетон М 200.

Иловые колодцы и опоры под лотки - сборные железобетонные по серии 3.900-3 вып.7. Типоразмеров - II.

Наибольшая масса монтажного элемента (балка) - 4,2I т.

H5UA ОТДЕЛКА

Стальные конструкции расположенные выше отметки 0,000 (балки, площадки, лестницы, ограждение) окрашиваются масляными красками для наружных работ за 3 раза по масляному грунту железным суриком на натуральной олифе.

ОТСТОЙНИКИ КАНАЛИЗАЦИОННЫЕ ВЕРТИКАЛЬНЫЕ ПЕРВИЧНЫЕ ИЗ СБОРНОГО ЖЕЛЕЗОБЕТОНА ДИАМЕТРОМ 9 М	Типовой проект 902-2-360	Лист 2 Страница 3

J30B СКОРОСТНОЙ НАПОР НЕТРА - $\frac{27\ кгс/м^2}{0,26\ КПА}$

N1BD РАСЧЕТНАЯ ТЕМПЕРАТУРА НАРУЖНОГО ВОЗДУХА - МИНУС 20, 30, 40°С

G2DD КЛИМАТИЧЕСКИЕ РАЙОНЫ СССР - I, II, III, IУ

G2EE ИНЖЕНЕРНО-ГЕОЛОГИЧЕСКИЕ УСЛОВИЯ - ОБЫЧНЫЕ.

ГРУНТЫ СУХИЕ И ОБВОДНЕННЫЕ.

МАКСИМАЛЬНЫЙ УРОВЕНЬ ГРУНТОВЫХ ВОД ПРИНЯТ НА ОТМЕТКЕ - МИНУС 3,5

G3DT

ТЕХНОЛОГИЧЕСКИЙ ПРОЦЕСС

Сточная вода поступает через подающий лоток в водораспределительный лоток отстойника. Водораспределительный лоток расположен на внутренней стороне полупогружной цилиндрической перегородки, которая делит площадь отстойника на две равные части. Глубина погружения перегородки равна $\frac{2}{3}$ рабочей высоты отстойника. Водораспределительный лоток имеет зубчатый водослив. По мере продвижения от перегородки к центру вода опускается вниз, распределяясь по всему сечению внутренней цилиндрической части отстойника.

Выделяющиеся из сточной воды всплывающие вещества собираются у воронки для сбора плавающих и периодически удаляются в иловой колодец при поднятии уровня воды в отстойнике.

Интенсивное разделение жидкой и твердой фаз происходит на повороте потока в нижней части отстойника. Далее сточная вода движется в вертикальном направлении в пространстве между перегородкой и стенкой отстойника, где также происходит осаждение взвешенных веществ. Дойдя до верха отстойника, осветленная вода изливается через зубчатый водослив в водосборный кольцевой лоток и отводится из отстойника.

Удаление осадка осуществляется под гидростатическим давлением по иловой трубе в иловой колодец.

В отстойнике обеспечивается значительное снижение скорости нисходящего потока, что способствует эффективному осаждению взвеси. Уменьшение циркуляции ведёт к увеличению коэффициента использования объема отстойников до 0,65.

ОТСТОЙНИКИ КАНАЛИЗАЦИОННЫЕ ВЕРТИКАЛЬНЫЕ ПЕРВИЧНЫЕ ИЗ СБОРНОГО ЖЕЛЕЗОБЕТОНА ДИАМЕТРОМ 9 М	Типовой проект 902-2-360	Лист 2 Страница 4

	Наименование		Всего	Удельный показатель
V1IA	СТОИМОСТЬ			
V1IB	Общая сметная стоимость	тыс. руб.	34,84 / 40,46	-
	в том числе:			
V1IL	Строительно-монтажных работ	то же	34,84 / 40,46	-
V1IR	Стоимость строительно-монтажных работ на I м3 строительного объема	руб.	-	2I,03 / 24,43
V1IV	Стоимость общая на расчетный показатель	то же	-	44,35 / 5I,50
V1JA	ТРУДОЕМКОСТЬ			
V1JF	Построечные трудовые затраты	чел. дн.	I458,42 / I838,42	-
V1JR	То же, на I м^3 строительного объема	то же	-	0,88 / I,II
V1JV	То же, на расчетный показатель	"	-	I,86 / 2,34

В скобках указывается потребность строительных материалов без учета расходов на изготовление сборных изделий, конструкций.

В числителе дроби указываются показатели для варианта в сухих грунтах, в знаменателе – в обводненных грунтах.

Показатели даны для компоновки узла из 4-х отстойников.

	Наименование		Всего	Удельный показатель
V1KA	РАСХОДЫ			
V1KB	Расход строительных материалов			
	Цемент приведенный к М 400	т	I09,5(77,7) / I23,7(9I,9)	-
	То же, на расчетный показатель	"	-	0,I4(0,I0) / 0,I6(0,I2)
	Сталь	"	25,2(6,4) / 26,9(I8,I)	-
	Сталь приведенная к классам AI и С 38/23	"	36,5 / 39,I	-
	То же, на расчетный показатель	"	-	0,46 / 0,50
	Бетон и железобетон	м^3	248,6 / 457,I	-
	в том числе			
	монолитный	"	I66,7 / 375,2	-
	сборный	"	8I,9 / 8I,9	-
	то же, на расчетный показатель	"	-	0,3 / 0,6
	Лесоматериалы	"	24,0 / 24,3	-
	Лесоматериалы приведенные к круглому лесу	"	35,6(26,2) / 36,I(26,7)	-
	ТЕХНИЧЕСКИЕ ХАРАКТЕРИСТИКИ			
G3NB	Объем строительный	м^3	I656,4 / I656,4	-
V1NF	Объем строительный на расчетный показатель	м^3	-	2,I / 2,I
G3OC	Площадь застройки	м^2	625,0 / 625,0	-
	Часовая производительность	м^3/час	785,6 / 785,6	-

B7EA ДОПОЛНИТЕЛЬНЫЕ ДАННЫЕ

Настоящий проект разработан взамен т.п. 902-2-I66.

За расчетный показатель принята часовая производительность 4-х отстойников.

СОСТАВ ПРОЕКТНОЙ ДОКУМЕНТАЦИИ

Альбом I – Пояснительная записка (из типового проекта 902-2-354).

Альбом 2 – Технологическая и строительные части. Заказные спецификации.

Альбом 3 – Изделия.

Альбом 4 – Сметы.

Альбом 5 – Ведомости потребности в материалах.

Объем проектных материалов, приведенных к формату II – 280 форматок.

B7BA АВТОР ПРОЕКТА "Союзводоканалпроект" II7832, ГСП-I В-33I, проспект Вернадского, д.29.

B7HA УТВЕРЖДЕНИЕ Утвержден Главпромстройпроектом протокол № 32 от 25.08.82.
Введен в действие В/О "Союзводоканалниипроект" приказ №2I от 26.0I.83
Срок действия типового проекта № 902-2-360 – I990 г.

B7KA ПОСТАВЩИК Центральный институт типового проектирования
I25878, Москва А-445, Смольная ул.22

Инв. № I8560
Катал.л. № 047548

Главный инженер института Н.Самохин Н.Г.Светланов

ОТСТОЙНИКИ КАНАЛИЗАЦИОННЫЕ ВЕРТИКАЛЬНЫЕ ПЕРВИЧНЫЕ ИЗ СБОРНОГО ЖЕЛЕЗОБЕТОНА ДИАМЕТРОМ 9 М	ТИПОВОЙ ПРОЕКТ 902-2-360	Лист 2 Страница 4

	Наименование		Всего	Удельный показатель
V1IA	СТОИМОСТЬ			
V1IB	Общая сметная стоимость	тыс. руб.	42,93 / 50,48	-
	в том числе:			
V1IL	Строительно-монтажных работ	то же	4I,8I / 49,36	-
V1IO	Оборудования	"	I,I2 / I,I2	-
V1IR	Стоимость строительно-монтажных работ на I м3 строительного объема	руб	-	25,24 / 29,80
V1IV	Стоимость общая на расчетный показатель	то же	-	54,65 / 64,26
V1JA	ТРУДОЕМКОСТЬ			
V1JF	Построечные трудовые затраты	чел-дн	942,95 / I076,39	-
V1JR	То же на I м3 строительного объема	то же	-	0,57 / 0,65
V1JV	То же на расчетный показатель	"	-	I,20 / I,37

В скобках указывается потребность строительных материалов без учета расходов на изготовление сборных изделий, конструкций.

В числителе дроби указываются показатели для варианта в сухих грунтах, в знаменателе - в обводненных грунтах.

Показатели даны для компоновки узла из 4-х отстойников.

	Наименование		Всего	Удельный показатель
V1KA	РАСХОДЫ			
V1KB	Расход строительных материалов			
	Цемент приведенный к М 400	т	I09,5(77,7) / I23,7(9I,9)	-
	То же на расчетный показатель	"	-	0,I4(0,I0) / 0,I6(0,I2)
	Сталь	"	25,2(I6,4) / 26,9(I8,I)	-
	Сталь приведенная к классам А-I и С 38/23	"	36,5 / 39,I	-
	То же на расчетный показатель	"	-	0,46 / 0,50
	Бетон и железобетон	м3	248,6 / 457,I	-
	в том числе: монолитный	"	I66,7 / 375,2	-
	сборный	"	8I,9 / 8I,9	-
	То же на расчетный показатель	"	-	0,3 / 0,6
	Лесоматериалы	"	24,0 / 24,3	-
	Лесоматериалы приведенные к круглому лесу	"	35,6(26,2) / 36,I(26,7)	-
	ТЕХНИЧЕСКИЕ ХАРАКТЕРИСТИКИ		I656,4	
G3NB	Объем строительный	м3	I656,4	-
V1NF	Объем строительный на расчетный показатель	м3	-	2,I / 2,I
G3OC	Площадь застройки	м2	625,0 / 625,0	-
	Часовая производительность	м3/час	785,6 / 785,6	-

B7EA ДОПОЛНИТЕЛЬНЫЕ ДАННЫЕ

Настоящий проект разработан взамен т.п. 902-2-I66

За расчетный показатель принята часовая производительность 4-х отстойников

Сметная стоимость определена в ценах I984 г.

Альбом 4.85 введен в действие приказом № 277 от 23 октября I985 г.

СОСТАВ ПРОЕКТНОЙ ДОКУМЕНТАЦИИ

Альбом I - Пояснительная записка (из типового проекта 902-2-354)
Альбом 2 - Технологическая и строительные части. Заказные спецификации
Альбом 3 - Изделия
Альбом 4.85 - Сметы
Альбом 5 - Ведомости потребности в материалах

Объем проектных материалов, приведенных к формату А4 - 280 форматок

B7BA АВТОР ПРОЕКТА Союзводоканалпроект, II7832, Москва, ГСП-I В-33I, проспект Вернадского д.29

B7HA УТВЕРЖДЕНИЕ Утвержден Главстройпроектом протокол № 32 от 25.08.82
Введен в действие В/О Союзводоканалниипроект приказ № 2I от 26.0I.83

B7KA ПОСТАВЩИК ОАО «ЦПП», 127238, Москва, Дмитровское ш., 46, к. 2

Инв.№ I8560
Катал.л.№ 047548

gost.e-ecolog.ru