СК-2	СТРОИТЕЛЬНЫЙ КАТАЛОГ ЧАСТЬ 2 ТИПОВЫЕ ПРОЕКТЫ ПРЕДПРИЯТИЙ, ЗДАНИЙ И СООРУЖЕНИЙ	ТИПОВОЙ ПРОЕКТ 902-2- 358 УДК 628.16.066.7
ОАО «ЦПП»	ОТСТОЙНИКИ КАНАЛИЗАЦИОННЫЕ ВЕРТИКАЛЬНЫЕ ПЕРВИЧНЫЕ ИЗ СБОРНОГО ЖЕЛЕЗОБЕТОНА ДИАМЕТРОМ 6,0 М	**DIQA**
АПРЕЛЬ 1983		На 2-х листах На 4-х страницах Страница I

РАЗРЕЗ I - I

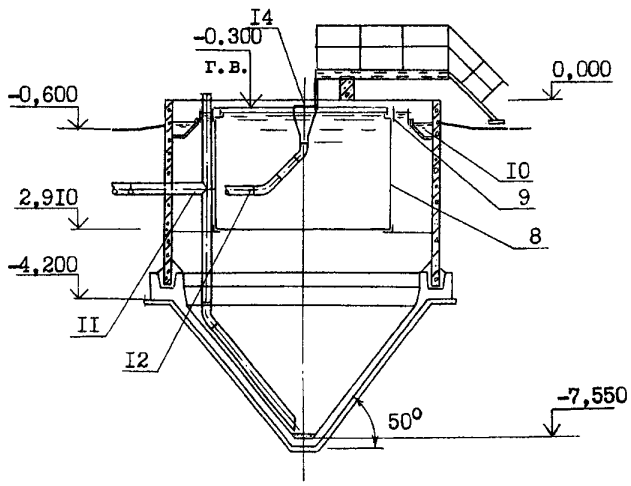

П Л А Н

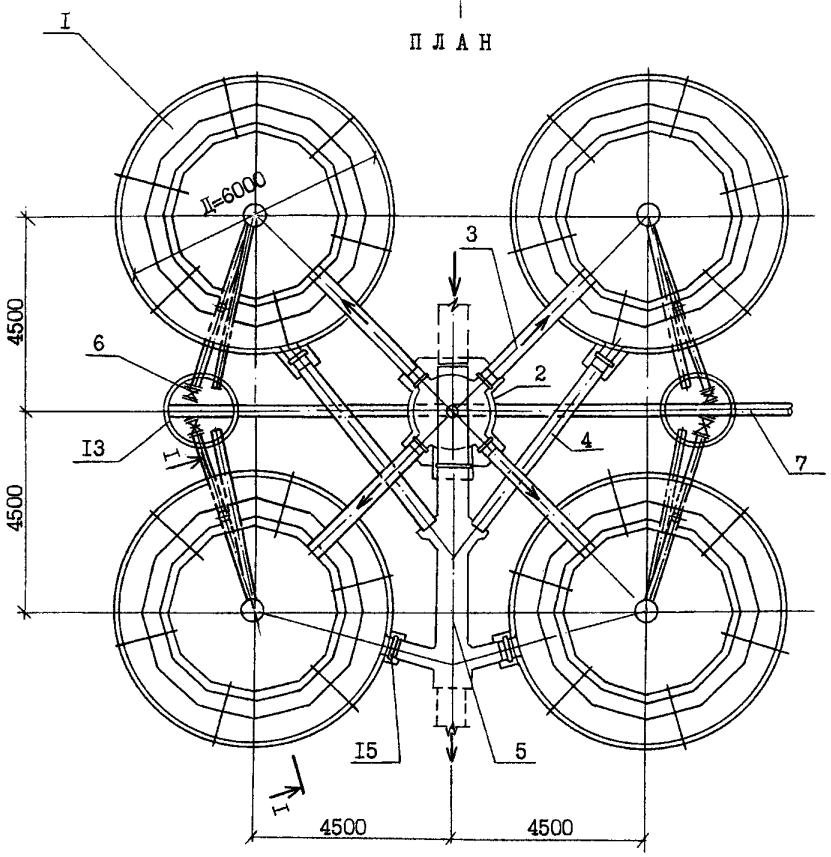

gost.e-ecolog.ru

ОТСТОЙНИКИ КАНАЛИЗАЦИОННЫЕ ВЕРТИКАЛЬНЫЕ ПЕРВИЧНЫЕ ИЗ СБОРНОГО ЖЕЛЕЗОБЕТОНА ДИАМЕТРОМ 6,0 М	Типовой проект 902-2-358	Лист I Страница 2

ЭКСПЛИКАЦИЯ СООРУЖЕНИЙ И ОБОРУДОВАНИЯ

Поз.	Наименование	Кол.	Поз.	Наименование	Кол.
I	Отстойник	4	8	Разделительная перегородка	4
2	Распределительная камера	I	9	Водораспределительный лоток	4
3	Подающий лоток	4	I0	Водосборный лоток	4
4	Отводящий лоток	4	II	Трубопровод выпуска ила	4
5	Общий отводящий лоток группы		I2	Трубопровод выпуска плавающих	
	отстойников	I		веществ	4
6	Иловой колодец	2	I3	Задвижка с ручным приводом	4
7	Трубопровод выпуска ила группы		I4	Воронка для сбора плавающих	4
	отстойников	I	I5	Затвор щитовой с ручным приводом	9

D1AA

ТЕХНИЧЕСКАЯ ХАРАКТЕРИСТИКА

Отстойники предназначены для осветления бытовых и производственных (близких к ним по составу) сточных вод, а также их смеси, содержащих грубодисперсные примеси в виде оседающих и всплывающих веществ. Пропускная способность отстойника при начальной концентрации взвешенных веществ 300 $\frac{мг}{л}$, эффекте осветления 50% и минимальной температуре сточной воды + 20°С - 87,29 $\frac{м3}{час}$.

D2BA СТРОИТЕЛЬНЫЕ КОНСТРУКЦИИ И ИЗДЕЛИЯ

Днище - монолитный железобетон М 200.

Стены - сборные железобетонные панели, индивидуальные, выполняемые в опалубке панелей серии 3.900-3 вып.5 из бетона М 200. Типоразмеров - I

Лотки - водораспределительные лотки внутри отстойников - металлические, индивидуальные. Водосборные лотки внутри отстойников, наружные отводящие и подводящие лотки - сборные железобетонные, индивидуальные, выполняемые в опалубке лотков серии 3.900-3 вып.8 из бетона М 200. Типоразмеров - 4.

Балки - сборные железобетонные, индивидуальные, выполняемые в опалубке балок серии I.225-I из бетона М 200. Типоразмеров - I.

Разделительная перегородка - каркас металлический, с заполнением асбестоцементными плоскими листами δ =I0 мм

Водосливы - винипласт листовой по ГОСТ 9639-7I

Обслуживающие площадки, лестницы и ограждение - металлические по серии I.459-2.

Распределительная камера и общий отводящий лоток группы отстойников - монолитный железобетон М 200.

Иловые колодцы и опоры под лотки - сборные железобетонные по серии 3.900-3 вып.7. Типоразмеров - 8

Наибольшая масса монтажного элемента (балка) - I,68 т

H5UA ОТДЕЛКА

Стальные конструкции расположенные выше отметки 0,000 (балки, площадки, лестницы, ограждение) окрашиваются масляными красками для наружных работ за 3 раза по масляному грунту железным суриком на натуральной олифе.

ОТСТОЙНИКИ КАНАЛИЗАЦИОННЫЕ ВЕРТИКАЛЬНЫЕ ПЕРВИЧНЫЕ ИЗ СБОРНОГО ЖЕЛЕЗОБЕТОНА ДИАМЕТРОМ 6,0 М	ТИПОВОЙ ПРОЕКТ 902-2- 358	Лист 2 Страница 3

J3OB СКОРОСТНОЙ НАПОР ВЕТРА - $\frac{27\ кгс/м^2}{0,26\ КПА}$

N1BD РАСЧЕТНАЯ ТЕМПЕРАТУРА НАРУЖНОГО ВОЗДУХА - МИНУС 20, 30, 40°С

G2DD КЛИМАТИЧЕСКИЕ РАЙОНЫ СССР - I, II, III, IУ

G2EE ИНЖЕНЕРНО-ГЕОЛОГИЧЕСКИЕ УСЛОВИЯ - ОБЫЧНЫЕ.

ГРУНТЫ СУХИЕ И ОБВОДНЕННЫЕ.

МАКСИМАЛЬНЫЙ УРОВЕНЬ ГРУНТОВЫХ ВОД ПРИНЯТ НА ОТМЕТКЕ - МИНУС 2,8

G3DT

ТЕХНОЛОГИЧЕСКИЙ ПРОЦЕСС

Сточная вода поступает через подающий лоток в водораспределительный лоток отстойника. Водораспределительный лоток расположен на внутренней стороне полупогружной цилиндрической перегородки, которая делит площадь отстойника на две равные части. Глубина погружения перегородки равна $\frac{2}{3}$ рабочей высоты отстойника. Водораспределительный лоток имеет зубчатый водослив. По мере продвижения от перегородки к центру вода опускается вниз, распределяясь по всему сечению внутренней цилиндрической части отстойника.

Выделяющиеся из сточной воды всплывающие вещества собираются у воронки для сбора плавающих и периодически удаляются в иловой колодец при поднятии уровня воды в отстойнике.

Интенсивное разделение жидкой и твердой фаз происходит на повороте потока в нижней части отстойника. Далее сточная вода движется в вертикальном направлении в пространстве между перегородкой и стенкой отстойника, где также происходит осаждение взвешенных веществ. Дойдя до верха отстойника, осветленная вода изливается через зубчатый водослив в водосборный кольцевой лоток и отводится из отстойника.

Удаление осадка осуществляется под гидростатическим давлением по иловой трубе в иловой колодец.

В отстойнике обеспечивается значительное снижение скорости нисходящего потока, что способствует эффективному осаждению взвеси. Уменьшение циркуляции ведет к увеличению коэффициента использования объема отстойников до 0,65.

ОТСТОЙНИКИ КАНАЛИЗАЦИОННЫЕ ВЕРТИКАЛЬНЫЕ ПЕРВИЧНЫЕ ИЗ СБОРНОГО ЖЕЛЕЗОБЕТОНА ДИАМЕТРОМ 6,0 М	Типовой проект 902-2-358	Лист 2 Страница 4

	Наименование		Всего	Удельный показатель
V1IA	СТОИМОСТЬ			
V1IB	Общая сметная стоимость	тыс. руб.	I8,84 22,I6	-
	в том числе:			
V1IL	Строительно-монтажных работ	то же	I8,84 22,I6	-
V1IR	Стоимость строительно-монтажных работ на I м3 строительного объема	руб.	-	27,43 32,27
V1IV	Стоимость общая на расчетный показатель	то же	-	53,96 63,47
V1JA	ТРУДОЕМКОСТЬ			
V1JF	Построечные трудовые затраты	чел. дн.	632,92 658,I4	-
V1JR	То же, на I м3 строительного объема	то же	-	0,92 0,96
V1JV	То же, на расчетный показатель	"	-	I,8I I,88

В скобках указывается потребность строительных материалов без учета расходов на изготовление сборных изделий, конструкций.

В числителе дроби указываются показатели для варианта в сухих грунтах, в знаменателе - в обводненных грунтах.

Показатели даны для компоновки узла из 4-х отстойников.

	Наименование		Всего	Удельный показатель
V1KA	РАСХОДЫ			
V1KB	Расход строительных материалов			
	Цемент приведенный к М 400	т	75,4(5I,2) 84,3(60,I)	-
	То же, на расчетный показатель	"	- I0,7(5,I)	0,22(0,I5) 0,24(0,I7)
	Сталь	"	I0,9(5,3)	-
	Сталь приведенная к классам AI и C 38/23	"	I4,4 I4,6	-
	То же, на расчетный показатель	"	-	0,04 0,04
	Бетон и железобетон	м3	I38,6 204,8	-
	в том числе:			
	монолитный	"	82,7 I49,2	-
	сборный	"	55,6 55,6	-
	то же, на расчетный показатель	"	-	0,4 0,6
	Лесоматериалы	"	I5,6 I7,5	-
	Лесоматериалы приведенные к круглому лесу	"	23,2(I7,2) 26,0(20,0)	-
	ТЕХНИЧЕСКИЕ ХАРАКТЕРИСТИКИ			
G3NB	Объем строительный	м3	686,8 686,8	-
V1NF	Объем строительный на расчетный показатель	"	-	2,0 2,0
G3OC	Площадь застройки	м2	335,2 335,2	-
	Часовая производительность	м3/час	349,I6 349,I6	-

Главный инженер проекта Н.Г.Светланов

Главный инженер института В.Н.Самохин

B7BA ДОПОЛНИТЕЛЬНЫЕ ДАННЫЕ

Настоящий проект разработан взамен т.п. 902-2-I65.

За расчетный показатель принята часовая производительность 4-х отстойников.

СОСТАВ ПРОЕКТНОЙ ДОКУМЕНТАЦИИ

Альбом I - Пояснительная записка (из типового проекта 902-2-354).
Альбом 2 - Технологическая и строительные части. Заказные спецификации.
Альбом 3 - Изделия.
Альбом 4 - Сметы.
Альбом 5 - Ведомости потребности в материалах.

Объем проектных материалов, приведенных к формату II - 274 форматок.

B7BA АВТОР ПРОЕКТА "Союзводоканалпроект" II7832, ГСП-I В-33I, проспект Вернадского, д.29.

B7HA УТВЕРЖДЕНИЕ Утвержден Главпромстройпроектом протокол № 32 от 25.08.82.
Введен в действие В/О "Союзводоканалпроект" приказ № 2I от 26.0I.83
Срок действия типового проекта № 902-2-358 - I990 г.

B7KA ПОСТАВЩИК Центральный институт типового проектирования
I25878, Москва А-445, Смольная ул.22

Инв. № I8558
Катал.л. № 047546

ОТСТОЙНИКИ КАНАЛИЗАЦИОННЫЕ ВЕРТИКАЛЬНЫЕ ПЕРВИЧНЫЕ ИЗ СБОРНОГО ЖЕЛЕЗОБЕТОНА ДИАМЕТРОМ 6,0 М	ТИПОВОЙ ПРОЕКТ 902-2-358	Лист 2 Страница 4

	Наименование		Всего	Удельный показатель
V1IA	СТОИМОСТЬ			
V1IB	Общая сметная стоимость	тыс. руб.	23,26 27,64	-
	в том числе:			
V1IL	Строительно-монтажных работ	то же	22,68 27,06	-
V1IO	Оборудования	"	0,58 0,58	-
V1IR	Стоимость строительно-монтажных работ на I м3 строительного объема	руб.	-	33,02 39,40
V1IV	Стоимость общая на расчетный показатель	то же	-	66,62 79,I6
V1JA	ТРУДОЕМКОСТЬ			
V1JF	Построечные трудовые затраты	чел-дн	4I2,74 524,I9	-
V1JR	То же на I м3 строительного объема	то же	-	0,60 0,76
V1JV	То же на расчетный показатель	"	-	I,I8 I,50

В скобках указывается потребность строительных материалов без учета расходов на изготовление сборных изделий, конструкций.

В числителе дроби указываются показатели для варианта в сухих грунтах, в знаменателе - в обводненных грунтах.

Показатели даны для компоновки узла из 4-х отстойников.

	Наименование		Всего	Удельный показатель
V1KA	РАСХОДЫ			
V1KB	Расход строительных материалов			
	Цемент приведенный к М 400	т	75,4(5I,2) 84,3(60,I)	-
	То же на расчетный показатель	"	-	0,22(0,I5) 0,24(0,I7)
	Сталь	"	I0,7(5,I) I0,9(5,3)	-
	Сталь приведенная к классам А-I и С 38/23	"	I4,4 I4,6	-
	То же на расчетный показатель	"	-	0,04 0,04
	Бетон и железобетон	м3	I38,6 204,8	-
	в том числе: монолитный	"	82,7 I49,2	-
	сборный	"	55,6 55,6	-
	То же на расчетный показатель	"	-	0,4 0,6
	Лесоматериалы	"	I5,6 I7,5	-
	Лесоматериалы приведенные к круглому лесу	"	23,2(I7,2) 26,0(20,0)	-
	ТЕХНИЧЕСКИЕ ХАРАКТЕРИСТИКИ			
G3NB	Объем строительный	м3	686,8 686,8	-
V1NP	Объем строительный на расчетный показатель	"	-	2,0 2,0
G30C	Площадь застройки	м2	335,2 335,2	-
	Часовая производительность	м3/час	349,I6 349,I6	-

B7EA ДОПОЛНИТЕЛЬНЫЕ ДАННЫЕ

Настоящий проект разработан взамен т.п. 902-2-I55

За расчетный показатель принята часовая производительность 4-х отстойников

Сметная стоимость определена в ценах I984 г.

Альбом 4.85 введен в действие приказом № 277 от 23 октября I985 г.

СОСТАВ ПРОЕКТНОЙ ДОКУМЕНТАЦИИ

Альбом I - Пояснительная записка (из типового проекта 902-2-354)
Альбом 2 - Технологическая и строительные части. Заказные спецификации
Альбом 3 - Изделия
Альбом 4.85 - Сметы
Альбом 5 - Ведомости потребности в материалах

Объем проектных материалов, приведенных к формату А4 - 274 форматки

B7BA АВТОР ПРОЕКТА Союзводоканалпроект II7832, ГСП-I В-33I, проспект Вернадского, д.29

B7HA УТВЕРЖДЕНИЕ Утвержден Главстройпроектом протокол № 32 от 25.08.82
Введен в действие В/О Союзводоканалниипроект приказ № 2I от 26.0I.83

B7KA ПОСТАВЩИК ОАО «ЦПП», 127238, Москва, Дмитровское ш., 46, к. 2

Инв.№ I8558
Катал.л.№ 047546

gost.e-ecolog.ru