СК-2	СТРОИТЕЛЬНЫЙ КАТАЛОГ ЧАСТЬ 2 ТИПОВЫЕ ПРОЕКТЫ ПРЕДПРИЯТИЙ, ЗДАНИЙ И СООРУЖЕНИЙ	ТИПОВОЙ ПРОЕКТ 902-2-354 УДК 628.16.066.7
ОАО «ЦПП»	ОТСТОЙНИКИ КАНАЛИЗАЦИОННЫЕ ВЕРТИКАЛЬНЫЕ ПЕРВИЧНЫЕ ИЗ СБОРНОГО ЖЕЛЕЗОБЕТОНА ДИАМЕТРОМ 4,5 М	DIQA
АПРЕЛЬ 1983		На 2-х листах На 4-х страницах Страница I

РАЗРЕЗ I - I

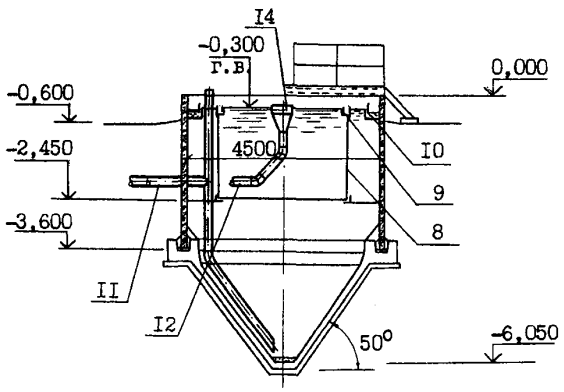

П Л А Н

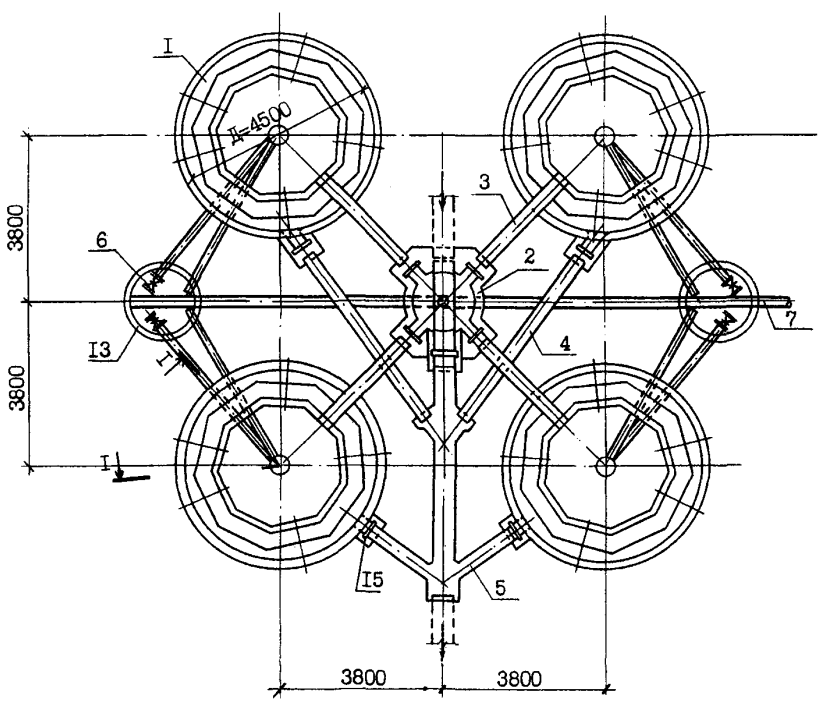

gost.e-ecolog.ru

ОТСТОЙНИКИ КАНАЛИЗАЦИОННЫЕ ВЕРТИКАЛЬНЫЕ ПЕРВИЧНЫЕ ИЗ СБОРНОГО ЖЕЛЕЗОБЕТОНА ДИАМЕТРОМ 4,5 М	Типовой проект 902-2-354	Лист I Страница 2

ЭКСПЛИКАЦИЯ СООРУЖЕНИЙ И ОБОРУДОВАНИЯ

Поз.	Наименование	Кол.	Поз.	Наименование	Кол.
I	Отстойник	4	8	Разделительная перегородка	4
2	Распределительная камера	I	9	Водораспределительный лоток	4
3	Подающий лоток	4	I0	Водосборный лоток	4
4	Отводящий лоток	4	II	Трубопровод выпуска ила	4
5	Общий отводящий лоток группы		I2	Трубопровод выпуска плавающих	
	отстойников	I		веществ	4
6	Иловой колодец	2	I3	Задвижка с ручным приводом	4
7	Трубопровод выпуска ила группы		I4	Воронка для сбора плавающих	4
	отстойников	I	I5	Затвор щитовой с ручным приводом	9

D1AA

ТЕХНИЧЕСКАЯ ХАРАКТЕРИСТИКА

Отстойники предназначены для осветления бытовых и производственных (близких к ним по составу) сточных вод, а также их смеси, содержащих грубодисперсные примеси в виде оседающих и всплывающих веществ. Пропускная способность отстойника при начальной концентрации взвешенных веществ 300 $\frac{мг}{л}$, эффекте осветления 50% и минимальной температуре сточной воды +20°С - 43,33 $\frac{м3}{час}$.

D2BA

СТРОИТЕЛЬНЫЕ КОНСТРУКЦИИ И ИЗДЕЛИЯ

Днище - монолитный железобетон М 200.

Стены - сборные железобетонные панели, индивидуальные, выполняемые в опалубке панелей серии 3.900-3 вып.5 из бетона М 200. Типоразмеров I

Лотки - водораспределительные лотки внутри отстойников - металлические, индивидуальные. Водосборные лотки внутри отстойников, наружные отводящие и подводящие лотки - сборные железобетонные, индивидуальные, выполняемые в опалубке - лотков серии 3.900-3 вып.8 из бетона М 200. Типоразмеров - 4.

Разделительная перегородка - каркас металлический, с заполнением асбестоцементными плоскими листами δ = I0 мм.

Водосливы - винипласт листовой по ГОСТ 9639-7I

Обслуживающие площадки, лестницы и ограждение - металлические по серии I.459-2.

Распределительная камера и общий отводящий лоток группы отстойников - монолитный железобетон М 200.

Иловые колодцы и опоры под лотки - сборные железобетонные по серии 3.900-3 вып.7. Типоразмеров - - 7.

Наибольшая масса монтажного элемента (стеновая панель) - I,7 т.

H5UA

ОТДЕЛКА

Стальные конструкции расположенные выше отметки 0,000 (балки площадки, лестницы, ограждение) окрашиваются масляными красками для наружных работ за 3 раза по масляному грунту железным суриком на натуральной олифе.

ОТСТОЙНИКИ КАНАЛИЗАЦИОННЫЕ ВЕРТИКАЛЬНЫЕ ПЕРВИЧНЫЕ ИЗ СБОРНОГО ЖЕЛЕЗОБЕТОНА ДИАМЕТРОМ 4,5 М	Типовой проект 902-2- 354	Лист 2 Страница 3

J30B СКОРОСТНОЙ НАПОР ВЕТРА - $\frac{27\ кгс/м^2}{0,26\ кПа}$

N1BD РАСЧЕТНАЯ ТЕМПЕРАТУРА НАРУЖНОГО ВОЗДУХА - МИНУС 20, 30, 40°С

G2DD КЛИМАТИЧЕСКИЕ РАЙОНЫ СССР - I, II, III, IУ

G2EE ИНЖЕНЕРНО-ГЕОЛОГИЧЕСКИЕ УСЛОВИЯ - ОБЫЧНЫЕ.

ГРУНТЫ СУХИЕ И ОБВОДНЕННЫЕ.

МАКСИМАЛЬНЫЙ УРОВЕНЬ ГРУНТОВЫХ ВОД ПРИНЯТ НА ОТМЕТКЕ - МИНУС 2,3

G3DT

ТЕХНОЛОГИЧЕСКИЙ ПРОЦЕСС

Сточная вода поступает через подающий лоток в водораспределительный лоток отстойника. Водораспределительный лоток расположен на внутренней стороне полупогружной цилиндрической перегородки, которая делит площадь отстойника на две равные части. Глубина погружения перегородки равна $\frac{2}{3}$ рабочей высоты отстойника. Водораспределительный лоток имеет зубчатый водослив. По мере продвижения от перегородки к центру вода опускается вниз, распределяясь по всему сечению внутренней цилиндрической части отстойника.

Выделяющиеся из сточной воды всплывающие вещества собираются у воронки для сбора плавающих и периодически удаляются в иловой колодец при поднятии уровня воды в отстойнике.

Интенсивное разделение жидкой и твердой фаз происходит на повороте потока в нижней части отстойника. Далее сточная вода движется в вертикальном направлении в пространстве между перегородкой и стенкой отстойника, где также происходит осаждение взвешенных веществ. Дойдя до верха отстойника, осветленная вода изливается через зубчатый водослив в водосборный кольцевой лоток и отводится из отстойника.

Удаление осадка осуществляется под гидростатическим давлением по иловой трубе в иловой колодец.

В отстойнике обеспечивается значительное снижение скорости нисходящего потока, что способствует эффективному осаждению взвеси. Уменьшение циркуляции ведет к увеличению коэффициента использования объема отстойников до 0,65.

ОТСТОЙНИКИ КАНАЛИЗАЦИОННЫЕ ВЕРТИКАЛЬНЫЕ ПЕРВИЧНЫЕ ИЗ СБОРНОГО ЖЕЛЕЗОБЕТОНА ДИАМЕТРОМ 4,5 М	Типовой проект 902-2- 354	Лист 2 Страница 4

	Наименование		Всего	Удельный показатель
V1IA	СТОИМОСТЬ			
V1IB	Общая сметная стоимость	тыс. руб.	I3,23 / I5,99	-
	в том числе:			
V1IL	Строительно-монтажных работ	то же	I3,23 / I5,99	-
V1IR	Стоимость строительно-монтажных работ на I м3 строительного объема	руб.	-	39,47 / 47,70
V1IV	Стоимость общая на расчетный показатель	то же	-	76,33 / 92,26
V1JA	ТРУДОЕМКОСТЬ			
V1JF	Построечные трудовые затраты	чел. дн.	472,I0 / 496,00	-
V1JR	То же, на I м^3 строительного объема	то же	-	I,4I / I,48
V1JV	То же, на расчетный показатель	то же	-	2,72 / 2,86

В скобках указывается потребность строительных материалов без учета расходов на изготовление сборных изделий, конструкций.

В числителе дроби указываются показатели для варианта в сухих грунтах, в знаменателе - в обводненных грунтах.

Показатели даны для компоновки узла из 4-х отстойников.

	Наименование		Всего	Удельный показатель
V1KA	РАСХОДЫ			
V1KB	Расход строительных материалов			
	Цемент приведенный к М 400	т	45,I(30,7) / 49,4(35,0)	-
	То же, на расчетный показатель	"	-	0,26(0,I8) / 0,28(0,20)
	Сталь	"	5,6(2,7) / 5,7(2,7)	-
	Сталь приведенная к классам AI и С 38/23	"	7,5 / 7,5	-
	То же, на расчетный показатель	"	-	0,04 / 0,04
	Бетон и железобетон	м^3	93,6 / II3,2	-
	в том числе:			
	монолитный	"	60,I / 79,7	-
	сборный	"	33,5 / 33,5	-
	то же, на расчетный показатель	"	-	0,54 / 0,65
	Лесоматериалы	"	I0,3 / II,3	-
	Лесоматериалы приведенные к круглому лесу	"	I5,3(II,6) / I6,8(I3,I)	-
	ТЕХНИЧЕСКИЕ ХАРАКТЕРИСТИКИ			
G3NB	Объем строительный	м^3	335,2 / 335,2	-
V1NF	Объем строительный на расчетный показатель	"	-	I,9 / I,9
G3OC	Площадь застройки	м^2	I50,0 / I50,0	-
	Часовая производительность	м^3/час	I73,32 / I73,32	-

B7EA ДОПОЛНИТЕЛЬНЫЕ ДАННЫЕ

За расчетный показатель принята часовая производительность 4-х отстойников.

СОСТАВ ПРОЕКТНОЙ ДОКУМЕНТАЦИИ

Альбом I - Пояснительная записка.
Альбом 2 - Технологическая и строительные части. Заказные спецификации.
Альбом 3 - Изделия.
Альбом 4 - Сметы.
Альбом 5 - Ведомости потребности в материалах.

Объем проектных материалов, приведенных к формату II - 250 форматок.

B7BA АВТОР ПРОЕКТА "Союзводоканалпроект" II7832, ГСП-I В-33I, проспект Вернадского, д.29.

B7HA УТВЕРЖДЕНИЕ Утвержден Главпромстройпроектом протокол № 32 от 25.08.82.
Введен в действие В/О "Союзводоканалниипроект" приказ № 2I от 26.0I.83
Срок действия типового проекта № 902-2- 354 - I990 г.

B7KA ПОСТАВЩИК Центральный институт типового проектирования
I25878, Москва А-445, Смольная ул.22

Инв. № I8554
Катал.л. № 047542

Главный инженер института Н.Самохин
Главный инженер проекта Н.Г.Светланов

ОТСТОЙНИКИ КАНАЛИЗАЦИОННЫЕ ВЕРТИКАЛЬНЫЕ ПЕРВИЧНЫЕ ИЗ СБОРНОГО ЖЕЛЕЗОБЕТОНА ДИАМЕТРОМ 4,5 М	ТИПОВОЙ ПРОЕКТ 902-2-354	Лист 2 Страница 4

	Наименование		Всего	Удельный показатель
V1IA	СТОИМОСТЬ			
V1IB	Общая сметная стоимость	тыс. руб.	I6,45 / I9,34	-
	в том числе:			
V1IL	Строительно-монтажных работ	то же	I5,98 / I8,87	-
V1IO	оборудования	"	0,47 / 0,47	-
V1IR	Стоимость строительно-монтажных работ на Iм3 строительного объема	руб.	-	47,67 / 56,29
V1IV	Стоимость общая на расчетный показатель	то же	-	94,9I / III,59
V1JA	ТРУДОЕМКОСТЬ			
V1JF	Построечные трудовые затраты	чел-дн	298,6I / 404,60	-
V1JR	То же, на I м^3 строительного объема	то же	-	0,89 / I,2I
V1JV	То же, на расчетный показатель	то же	-	I,72 / 2,33

В скобках указывается потребность строительных материалов без учета расходов на изготовление сборных изделий конструкций.

В числителе дроби указываются показатели для варианта в сухих грунтах, в знаменателе - в обводненных грунтах.

Показатели даны для компоновки узла из 4-х отстойников.

	Наименование		Всего	Удельный показатель
V1KA	РАСХОДЫ			
V1KB	Расход строительных материалов		45,I(30,7) / 49,4(35,0)	-
	Цемент приведенный к М 400	т		
	То же на расчетный показатель	"	-	0,26(0,I5) / 0,28(0,20)
	Сталь	"	5,6(2,7) / 5,7(2,7)	
	Сталь приведенная к классам А-I и С 38/23	"	7,5 / 7,5	-
	То же на расчетный показатель	"	-	0,04 / 0,04
	Бетон и железобетон	м^3	93,6 / II3,2	-
	в том числе:			
	монолитный	м^3	60,I / 79,7	-
	сборный	м^3	33,5 / 33,5	-
	То же на расчетный показатель	м^3	-	0,54 / 0,65
	Лесоматериалы	м^3	I0,3 / II,3	-
	Лесоматериалы приведенные к круглому лесу	м^3	I5,3(II,6) / I6,8(I3,I)	-
	ТЕХНИЧЕСКИЕ ХАРАКТЕРИСТИКИ			
G3NB	Объем строительный	м^3	335,2 / 335,2	-
V1NF	Объем строительный на расчетный показатель	м^3	-	I,9 / I,9
G3OC	Площадь застройки	м^2	I50,0 / I50,0	-
	Часовая производительность	м^3/час	I73,32 / I73,32	-

B7EA

ДОПОЛНИТЕЛЬНЫЕ ДАННЫЕ

За расчетный показатель принята часовая производительность 4-х отстойников Сметная стоимость определена в ценах I984 г. Альбом 4.85 введен в действие приказом № 277 от 23 октября I985 г.

СОСТАВ ПРОЕКТНОЙ ДОКУМЕНТАЦИИ

Альбом I - Пояснительная записка
Альбом 2 - Технологическая и строительные части. Заказные спецификации
Альбом 3 - Изделия
Альбом 4.85 - Сметы
Альбом 5 - Ведомости потребности в материалах

Объем проектных материалов, приведенных к формату А4 - 250 форматок

B7BA АВТОР ПРОЕКТА "Союзводоканалпроект" II7832, ГСП-I В-33I, проспект Вернадского, д.29

B7HA УТВЕРЖДЕНИЕ Утвержден Главстройпроектом Госстроя СССР протокол № 32 от 25.08.82 введен в действие В/О "Союзводоканалниипроект" приказ № 2I от 26.0I.83 - I993 г.

B7KA ПОСТАВЩИК ОАО «ЦПП», 127238, Москва, Дмитровское ш., 46, к. 2

Инв.№ I8554
Катал.л.№ 047542

gost.e-ecolog.ru