СК-2	СТРОИТЕЛЬНЫЙ КАТАЛОГ ЧАСТЬ2 ТИПОВЫЕ ПРОЕКТЫ ПРЕДПРИЯТИЙ, ЗДАНИЙ И СООРУЖЕНИЙ	ТИПОВОЙ ПРОЕКТ 902-2- 355 УДК 628.16.066.7
ОАО «ЦПП»	ОТСТОЙНИКИ КАНАЛИЗАЦИОННЫЕ ВЕРТИКАЛЬНЫЕ ПЕРВИЧНЫЕ ИЗ МОНОЛИТНОГО ЖЕЛЕЗОБЕТОНА ДИАМЕТРОМ 4,5 М	**DIQA**
АПРЕЛЬ 1983		На 2-х листах На 4-х страницах Страница I

РАЗРЕЗ I - I

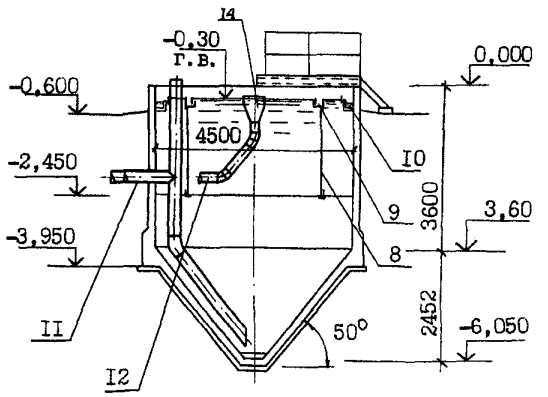

П Л А Н

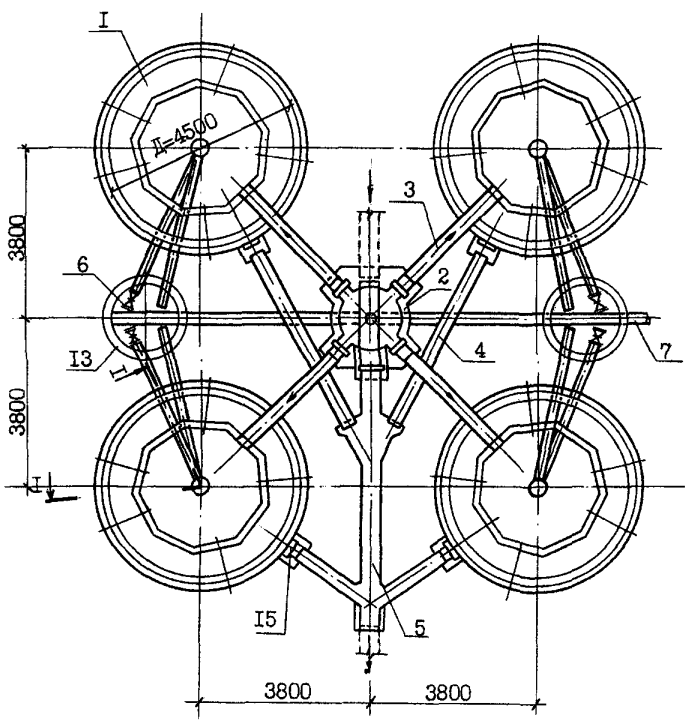

gost.e-ecolog.ru

ОТСТОЙНИКИ КАНАЛИЗАЦИОННЫЕ ВЕРТИКАЛЬНЫЕ ПЕРВИЧНЫЕ ИЗ МОНОЛИТНОГО ЖЕЛЕЗОБЕТОНА ДИАМЕТРОМ 4,5 М	Типовой проект 902-2-355	Лист I Страница 2

ЭКСПЛИКАЦИЯ СООРУЖЕНИЙ И ОБОРУДОВАНИЯ

Поз.	Наименование	Кол.	Поз.	Наименование	Кол.
I	Отстойник	4	8	Разделительная перегородка	4
2	Распределительная камера	I	9	Водораспределительный лоток	4
3	Подающий лоток	4	I0	Водосборный лоток	4
4	Отводящий лоток	4	II	Трубопровод выпуска ила	4
5	Общий отводящий лоток группы		I2	Трубопровод выпуска плавающих	
	отстойников	I		веществ	4
6	Иловой колодец	2	I3	Задвижка с ручным приводом	4
7	Трубопровод выпуска ила группы		I4	Воронка для сбора плавающих	4
	отстойников	I	I5	Затвор щитовой с ручным приводом	9

D1AA

ТЕХНИЧЕСКАЯ ХАРАКТЕРИСТИКА

Отстойники предназначены для осветления бытовых и производственных (близких к ним по составу) сточных вод, а также их смеси, содержащих грубодисперсные примеси в виде оседающих и всплывающих веществ. Пропускная способность отстойника при начальной концентрации взвешенных веществ 300 $\frac{мг}{л}$, эффекте осветления 50% и минимальной температуре сточной воды + 20°С - 43,33 $\frac{м3}{час}$.

D2BA

СТРОИТЕЛЬНЫЕ КОНСТРУКЦИИ И ИЗДЕЛИЯ

Днище и стены - монолитный железобетон М 200.

Лотки - Водосборные лотки внутри отстойников - монолитный железобетон М 200.
Водораспределительные лотки внутри отстойников - металлические, индивидуальные.
Наружные отводящие и подводящие лотки - сборные железобетонные, индивидуальные, 3[x] типоразмеров, выполняемые в опалубке лотков. серии 3.900-3, вып.8 из бетона М 200.

Разделительная перегородка - каркас металлический, с заполнением асбестоцементными плоскими листами δ = I0 мм.

Водосливы - винипласт листовой по ГОСТ 9639-7I

Обслуживающие площадки, лестницы и ограждение - металлические по серии I.459-2.

Распределительная камера и общий отводящий лоток группы отстойников - монолитный железобетон М 200.

Иловые колодцы и опоры под лотки - сборные железобетонные по серии 3.900-3 вып.7. Типоразмеров - 7

Наибольшая масса монтажного элемента (кольцо отеновое) - I,0 т.

H5UA

ОТДЕЛКА

Стальные конструкции расположенные выше отметки 0,000 (балки, площадки, лестницы, ограждение) окрашиваются масляными красками для наружных работ за 3 раза по масляному грунту железным суриком на натуральной олифе.

ОТСТОЙНИКИ КАНАЛИЗАЦИОННЫЕ ВЕРТИКАЛЬНЫЕ ПЕРВИЧНЫЕ ИЗ МОНОЛИТНОГО ЖЕЛЕЗОБЕТОНА ДИАМЕТРОМ 4,5 М	Типовой проект 902-2-355	Лист 2 Страница 3

J3OB СКОРОСТНОЙ НАПОР ВЕТРА - $\frac{27\ кгс/м^2}{0,26\ кПа}$

N1BD РАСЧЕТНАЯ ТЕМПЕРАТУРА НАРУЖНОГО ВОЗДУХА - МИНУС 20, 30, 40°С

G2DD КЛИМАТИЧЕСКИЕ РАЙОНЫ СССР - I, II, III, IУ

G2EE ИНЖЕНЕРНО-ГЕОЛОГИЧЕСКИЕ УСЛОВИЯ - ОБЫЧНЫЕ.

ГРУНТЫ СУХИЕ И ОБВОДНЕННЫЕ.

МАКСИМАЛЬНЫЙ УРОВЕНЬ ГРУНТОВЫХ ВОД ПРИНЯТ НА ОТМЕТКЕ - МИНУС 2,3

G3DT

ТЕХНОЛОГИЧЕСКИЙ ПРОЦЕСС

Сточная вода поступает через подающий лоток в водораспределительный лоток отстойника. Водораспределительный лоток расположен на внутренней стороне полупогружной цилиндрической перегородки, которая делит площадь отстойника на две равные части. Глубина погружения перегородки равна $\frac{2}{3}$ рабочей высоты отстойника. Водораспределительный лоток имеет зубчатый водослив. По мере продвижения от перегородки к центру вода опускается вниз, распределяясь по всему сечению внутренней цилиндрической части отстойника.

Выделяющиеся из сточной воды всплывающие вещества собираются у воронки для сбора плавающих и периодически удаляются в иловой колодец при поднятии уровня воды в отстойнике.

Интенсивное разделение жидкой и твердой фаз происходит на повороте потока в нижней части отстойника. Далее сточная вода движется в вертикальном направлении в пространстве между перегородкой и стенкой отстойника, где также происходит осаждение взвешенных веществ. Дойдя до верха отстойника, осветленная вода изливается через зубчатый водослив в водосборный кольцевой лоток и отводится из отстойника.

Удаление осадка осуществляется под гидростатическим давлением по иловой трубе в иловой колодец.

В отстойнике обеспечивается значительное снижение скорости нисходящего потока, что способствует эффективному осаждению взвеси. Уменьшение циркуляции ведет к увеличению коэффициента использования объема отстойников до 0,65.

ОТСТОЙНИКИ КАНАЛИЗАЦИОННЫЕ ВЕРТИКАЛЬНЫЕ ПЕРВИЧНЫЕ ИЗ МОНОЛИТНОГО ЖЕЛЕЗОБЕТОНА ДИАМЕТРОМ 4,5 М	Типовой проект 902-2-355	Лист 2 Страница 4

	Наименование		Всего	Удельный показатель
V1IA	СТОИМОСТЬ			
V1IB	Общая сметная стоимость	тыс. руб.	I2,9I I4,58	--
	в том числе:			
V1IL	Строительно-монтажных работ	то же	I2,9I I4,58	--
V1IR	Стоимость строительно-монтажных работ на I м3 строительного объема	руб.	--	38,70 43,70
V1IV	Стоимость общая на расчетный показатель	то же	--	74,49 84,I2
V1JA	ТРУДОЕМКОСТЬ			
V1JF	Построечные трудовые затраты	чел. дн.	5I7,44 630,08	--
V1JR	То же, на I $м^3$ строительного объема	то же	--	I,55 I,89
V1JV	То же, на расчетный показатель	"	--	2,99 3,64

В скобках указывается потребность строительных материалов без учета расходов на изготовление сборных изделий, конструкций.

В числителе дроби указываются показатели для варианта в сухих грунтах, в знаменателе - в обводненных грунтах.

Показатели даны для компоновки узла из 4-х отстойников.

	Наименование		Всего	Удельный показатель
V1KA	РАСХОДЫ			
V1KB	Расход строительных материалов			
	Цемент приведенный к М 400	т	44,8(4I,7) 52,6(49,3)	-- 0,26(0,24)
	То же, на расчетный показатель	"	-- 3,6(2,9)	0,30(0,28) --
	Сталь	"	3,6(2,9)	--
	Сталь приведенная к классам AI и С 38/23	"	4,3 4,4	-- 0,02
	То же, на расчетный показатель	"	-- 89,9	0,02
	Бетон и железобетон	$м^3$	II9,4	--
	в том числе:		80,0	
	монолитный	"	I09,5	--
	сборный	"	9,9 9,9	-- 0,5
	то же, на расчетный показатель	"	-- 26,8	0,7
	Лесоматериалы	"	29,0	--
	Лесоматериалы приведенные к круглому лесу	"	36,3(28,3) 39,3(30,6)	--
	ТЕХНИЧЕСКИЕ ХАРАКТЕРИСТИКИ			
G3NB	Объем строительный	$м^3$	333,6 333,6	--
V1NF	Объем строительный на расчетный показатель	"	-- I50,0	I,9 I,9
G30C	Площадь застройки	$м^2$	I50,0	--
	Часовая производительность	$м^3$/час	I73,32 I73,32	--

B7EA ДОПОЛНИТЕЛЬНЫЕ ДАННЫЕ

Настоящий проект разработан взамен т.п. 902-2-I9.

За расчетный показатель принята часовая производительность 4-х отстойников.

СОСТАВ ПРОЕКТНОЙ ДОКУМЕНТАЦИИ

Альбом I - Пояснительная записка (из типового проекта 902-2-354).
Альбом 2 - Технологическая и строительные части. Заказные спецификации.
Альбом 3 - Изделия.
Альбом 4 - Сметы.
Альбом 5 - Ведомости потребности в материалах.

Объем проектных материалов, приведенных к формату II - 232 форматок.

B7BA АВТОР ПРОЕКТА "Союзводоканалпроект" II7832, ГСП-I В-33I, проспект Вернадского, д.29.

B7HA УТВЕРЖДЕНИЕ Утвержден Главпромстройпроектом протокол № 32 от 25.08.82.
Введен в действие В/О "Союзводоканалинжпроект" приказ № 2I от 26.0I.83
Срок действия типового проекта № 902-2-355 - I990 г.

B7KA ПОСТАВЩИК Центральный институт типового проектирования
I25878, Москва А-445, Смольная ул.22

Инв. № I8555
Катал.к. № 047543

Главный инженер института Н.Г.Светланов
Главный инженер проекта В.Н.Самохин

ОТСТОЙНИКИ КАНАЛИЗАЦИОННЫЕ ВЕРТИКАЛЬНЫЙ ПЕРВИЧНЫЕ ИЗ МОНОЛИТНОГО ЖЕЛЕЗОБЕТОНА ДИАМЕТРОМ 4,5 М	ТИПОВОЙ ПРОЕКТ 902-2-355	Лист 2 Страница 4

	Наименование		Всего	Удельный показатель
V1IA	СТОИМОСТЬ			
V1IB	Общая сметная стоимость	тыс. руб.	I5,99 I7,58	-
	в том числе:			
V1IL	Строительно-монтажных работ	то же	I5,52 I7,II	-
V1IO	Оборудования	"	0,47 0,47	-
V1IR	Стоимость строительно-монтажных работ на I м3 строительного объема	руб.	-	46,52 5I,29
V1IV	Стоимость общая на расчетный показатель	то же	-	92,26 I0I,43
V1JA	ТРУДОЕМКОСТЬ			
V1JF	Построечные трудовые затраты	чел-дн	445,82 477,52	-
V1JR	То же на I м3 строительного объема	то же	-	I,34 I,43
V1JV	То же на расчетный показатель	"	-	2,57 2,76

	Наименование		Всего	Удельный показатель
V1KA	РАСХОДЫ			
V1KB	Расход строительных материалов			
	Цемент приведенный к М 400	т	44,8(4I,7) 52,6(49,3)	-
	То же на расчетный показатель	"	-	0,26(0,24) 0,30(0,28)
	Сталь	"	3,6(2,9) 3,6(2,9)	-
	Сталь приведенная к классам А-I и С 38/23	"	4,3 4,4	-
	То же на расчетный показатель	"	-	0,02 0,02
	Бетон и железобетон	м3	89,9 II9,4	-
	в том числе: монолитный	м3	80,0 I09,5	-
	сборный	"	9,9 9,9	-
	То же на расчетный показатель	"	-	0,5 0,7
	Лесоматериалы	"	26,8 29,0	-
	Лесоматериалы приведенные к круглому лесу	"	36,3(28,3) 39,3(30,6)	
	ТЕХНИЧЕСКИЕ ХАРАКТЕРИСТИКИ			
G3NB	Объем строительный	м3	3336 333,6	-
V1NF	Объем строительный на расчетный показатель	м3	-	I,9 I,9
G3OC	Площадь застройки	м2	I50,0 I50,0	-
	Часовая производительность	м3/час	I73,32 I73,32	-

В скобках указывается потребность строительных материалов без учета расходов на изготовление сборных изделий, конструкций.

В числителе дроби указывается показатели для варианта в сухих грунтах, в знаменателе - в обводненных грунтах.

Показатели даны для компоновки узла из 4-х отстойников.

B7EA ДОПОЛНИТЕЛЬНЫЕ ДАННЫЕ

Настоящий проект разработан взамен т.п. 902-2-I9

За расчетный показатель принята часовая производительность 4-х отстойников

Сметная стоимость определена в ценах I984 г. Альбом 4.85 введен в действие приказом № 277 от 23 октября I985 г.

СОСТАВ ПРОЕКТНОЙ ДОКУМЕНТАЦИИ

Альбом I - Пояснительная записка (из типового проекта 902-2-354)
Альбом 2 - Технологическая и строительные части. Заказные спецификации
Альбом 3 - Изделия
Альбом 4.85 - Сметы
Альбом 5 - Ведомости потребности в материалах

Объем проектных материалов, приведенных к формату А4 - 232 форматки

B7BA АВТОР ПРОЕКТА Союзводоканалпроект II7832, ГСП-I В-33I, проспект Вернадского, д.29

B7HA УТВЕРЖДЕНИЕ Утвержден Главстройпроектом Госстроя СССР протокол № 32 от 25.08.82 г. Введен в действие В/О Союзводоканалпроект приказ № 2I от 26.0I.83 г.

B7KA ПОСТАВЩИК ОАО «ЦПП», 127238, Москва, Дмитровское ш., 46, к. 2

Инв.№ I8555
Катал.л.№ 047543

gost.e-ecolog.ru