СК-2	СТРОИТЕЛЬНЫЙ КАТАЛОГ ЧАСТЬ 2 ТИПОВЫЕ ПРОЕКТЫ ПРЕДПРИЯТИЙ, ЗДАНИЙ И СООРУЖЕНИЙ	ТИПОВОЙ ПРОЕКТ 902-2-374.83 УДК 628.334.2
ОАО «ЦПП»	ПЕСКОЛОВКИ, АЭРИРУЕМЫЕ ШИРИНОЙ 4,5 М (3 ОТДЕЛЕНИЯ)	**DIPC**
ЯНВАРЬ 1984		На 2-х листах На 3-х страницах Страница I

РАЗРЕЗ I-I

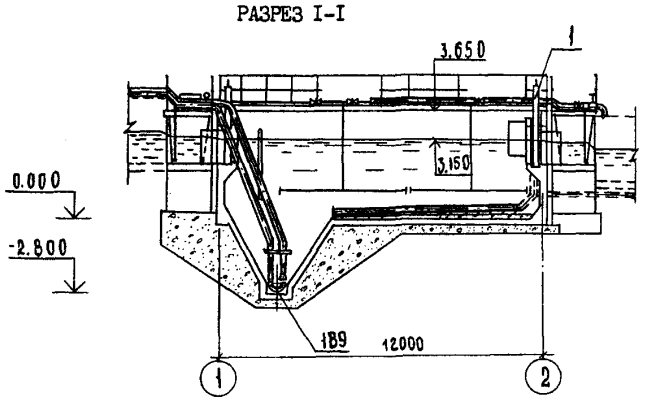

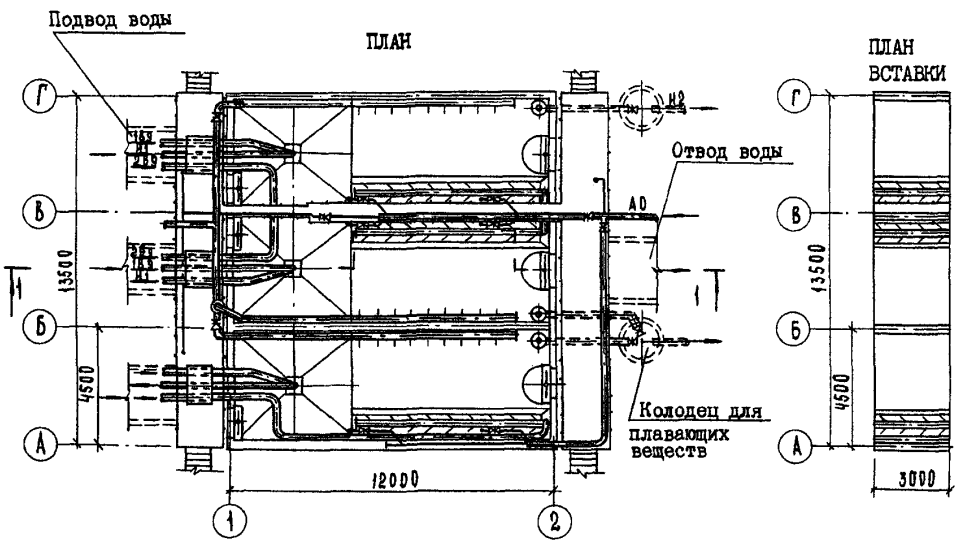

ЭКСПЛИКАЦИЯ ОБОРУДОВАНИЯ

Поз	Наименование	Кол.
I	Затвор щитовой	6
IB9	Гидроэлеватор	3

gost.e-ecolog.ru

ПЕСКОЛОВКИ АЭРИРУЕМЫЕ ШИРИНОЙ 4,5 М (3 ОТДЕЛЕНИЯ)	ТИПОВОЙ ПРОЕКТ 902-2-374.83	Лист I Страница 2

D1AA ТЕХНИЧЕСКАЯ ХАРАКТЕРИСТИКА

Песколовки аэрируемые применяются в составе станции биологической очистки бытовых и близких к ним по составу производственных сточных вод.

Проекты песколовок аэрируемых разработаны на 3 и 4 отделения, шириной по 3,0 и 4,5 м, диной I2 м.

При применении 3-х метровой вставки, длина песколовки может быть увеличена.

Расчетная пропускная способность аэрируемой песколовки по данному проекту - шириной 4,5 м (3 отделения) - 200-240 тыс.м3/сутки сточных вод.

D2BA СТРОИТЕЛЬНЫЕ КОНСТРУКЦИИ И ИЗДЕЛИЯ

Днище	- монолитное железобетонное
Стены	- сборные железобетонные по серии 3.900-3, выпуск 3, типоразмеров - I
Лотки наружные	- монолитные железобетонные
Перекрытия лотков	- сборные железобетонные по серии 3.006-2, выпуск П-2, типоразмеров - 2
Мостики	- сборные железобетонные по серии 3.006-2, выпуск П-2, типоразмеров - I
Ограждение	- металлическое по серии I.459-2, выпуск 2

НАИБОЛЬШАЯ МАССА МОНТАЖНОГО ЭЛЕМЕНТА (стеновая панель) - 4,3 т

H5UA ОТДЕЛКА

ВНУТРЕННЯЯ - торкретирование днища и монолитных участков стен с последующей затиркой цементным раствором

НАРУЖНАЯ - штукатурка монолитных участков стен выше поверхности земли

J3NB ВЕС СНЕГОВОГО ПОКРОВА - $\frac{9,8\ кгс/м2}{0,98\ кПа}$

N1BD РАСЧЕТНАЯ ТЕМПЕРАТУРА НАРУЖНОГО ВОЗДУХА - минус 30°С

G2DD КЛИМАТИЧЕСКИЕ РАЙОНЫ СССР - III

G2EE ИНЖЕНЕРНО-ГЕОЛОГИЧЕСКИЕ УСЛОВИЯ - обычные

G3DT ТЕХНОЛОГИЧЕСКИЙ ПРОЦЕСС

Песколовки аэрируемые предназначены для выделения содержащихся в сточной воде минеральных частиц гидравлической крупностью I3-I8 мм/с.

Подвод воды к песколовкам и отвод осуществляется открытыми лотками.

Для системы аэрации используется воздух от насосно-воздуходувной станции.

Смыв осадка в бункер песколовки производится гидромеханической системой, включающей продольный лоток и трубопроводы со спрысками; удаление осадка из бункера - гидроэлеватором.

Для систем гидросмыва и гидроудаления используется техническая вода. Управление работой систем автоматизировано.

	Наименование		Всего Песколовка	Всего Вставка	Удельн. показатель песколовки
V1IA	СТОИМОСТЬ				
V1IB	Общая сметная стоимость	тыс. руб.	4I,7I 4I,6I	3,85 3,8I	
	в том числе:				
V1IL	строительно-монтажных работ	тыс. руб. то же	36,24 36,I4	3,85 3,8I	
V1IO	оборудования	"	5,47		

	Наименование		Всего Песколовка	Всего Вставка	Удельн. показатель песколовки
V1IV	Стоимость общая на расчетный показатель	руб.	- -	- -	20,86 20,8I

ПЕСКОЛОВКИ АЭРИРУЕМЫЕ ШИРИНОЙ 4,5 М (3 ОТДЕЛЕНИЯ)	ТИПОВОЙ ПРОЕКТ 902-2-374.83	Лист 2 Страница 3

	Наименование		Всего Песколовка	Всего Вставка	Удельн. показатель песколовки
V1JA	ТРУДОЕМКОСТЬ				
V1JF	Построечные трудовые затраты	чел.	709,24	64,36	
		дн.	729,9I	75,07	
V1JV	То же, на расчетный показатель то же				0,355 / 0,365
V1KA	РАСХОДЫ				
V1KB	Расход строительных материалов:				
	Цемент	т	2I2,56	6,07	
	Цемент, приведенный к М 400	т	206,29	5,90	
	То же, на расчетный показатель	"			0,I03
	Сталь	"	I8,34	I,82	
	Сталь, приведенная к классам А-I и С38/23	"	2I,86	2,I5	
	То же, на расчетный показатель	"			0,0II
	Бетон и железобетон	м3	469,5I	20,33	
	в том числе:				
	монолитный	"	428,48	I3,I0	
	сборный	"	4I,03	7,23	
	То же, на расчетный показатель	"			0,235
	ТЕХНИЧЕСКАЯ ХАРАКТЕРИСТИКА				
G30C	Площадь застройки	"	2I5	-	

ДОПОЛНИТЕЛЬНЫЕ ДАННЫЕ

Проект разработан взамен т.п. 902-2-286

Расчетный показатель - пропускная способность I00 м3/сутки (всего 2000 ед.)

В числителе приведены показатели - для варианта со стальными трубами, в знаменателе - показатели для варианта с полиэтиленовыми трубами.

B7EA СОСТАВ ПРОЕКТНОЙ ДОКУМЕНТАЦИИ

Альбом I - Пояснительная записка (из типового проекта 902-2-372.83)
Альбом II - Технологическая, строительная и электрическая части
Альбом III - Строительные изделия (из типового проекта 902-2-372.83)
Альбом IУ - Электротехническая часть. Задание заводу-изготовителю. (из типового проекта 902-2-372.83)
Альбом У - Спецификации оборудования
Альбом УI - Сборник спецификаций оборудования
Альбом УП - Ведомости потребности в материалах
Альбом УШ - С м е т ы

Объем проектных материалов, приведенных к формату II, - 233 форматки.

B7BA АВТОР ПРОЕКТА ЦНИИЭП инженерного оборудования, II7279, Москва, Профсоюзная ул., 93-А

B7HA УТВЕРЖДЕНИЕ Утвержден Госгражданстроем, приказ № I64 от 22.07.74 г. Введен в действие институтом ЦНИИЭП инженерного оборудования, приказ № 39 от I7.05.I992 г.

B7KA ПОСТАВЩИК ОАО «ЦПП», 127238, Москва, Дмитровское ш., 46, к. 2

Инв.№ I9022

Катал.л.№ 048748

gost.e-ecolog.ru