СК-2	СТРОИТЕЛЬНЫЙ КАТАЛОГ ЧАСТЬ 2 ТИПОВЫЕ ПРОЕКТЫ ПРЕДПРИЯТИЙ, ЗДАНИЙ И СООРУЖЕНИЙ	ТИПОВОЙ ПРОЕКТ 902-2-373.83 УДК 628.334.2
ОАО «ЦИПП»	ПЕСКОЛОВКИ, АЭРИРУЕМЫЕ ШИРИНОЙ 3,0 М (4 ОТДЕЛЕНИЯ)	**DIPC**
ЯНВАРЬ 1984		На 2-х листах На 3-х страницах Страница I

РАЗРЕЗ I-I

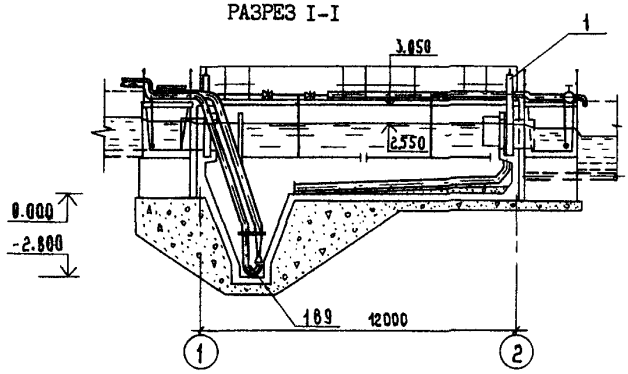

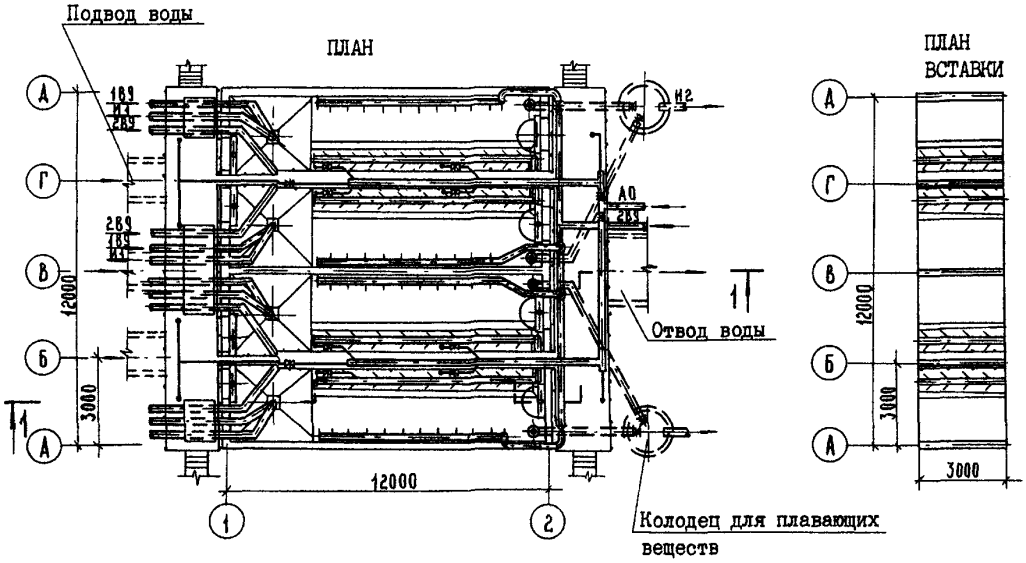

ЭКСПЛИКАЦИЯ ОБОРУДОВАНИЯ

Поз	Наименование	Кол.
I	Затвор щитовой	8
IB9	Гидроэлеватор	4

gost.e-ecolog.ru

ПЕСКОЛОВКИ АЭРИРУЕМЫЕ ШИРИНОЙ 3,0 М (4 ОТДЕЛЕНИЯ)	ТИПОВОЙ ПРОЕКТ 902-2-373.83	Лист I Страница 2

D1AA ТЕХНИЧЕСКАЯ ХАРАКТЕРИСТИКА

Песколовки аэрируемые применяются в составе станции биологической очистки бытовых и близких к ним по составу производственных сточных вод.

Проекты песколовок аэрируемых разработаны на 3 и 4 отделения, шириной по 3,0 и 4,5 м,длиной I2 м.

При применении 3-х метровой вставки, длина песколовки может быть увеличена.

Расчетная пропускная способность аэрируемой песколовки по данному проекту - шириной 3,0 м (4 отделения) - I40-200 тыс.м3/сутки сточных вод.

D2BA СТРОИТЕЛЬНЫЕ КОНСТРУКЦИИ И ИЗДЕЛИЯ

Днище	- монолитное железобетонное
Стены	- сборные железобетонные по серии 3.900-3, выпуск 3, типоразмеров-I
Лотки наружные	- монолитные железобетонные
Перекрытия лотков	- сборные железобетонные по серии 3.006-2, выпуск П-2 типоразмеров-2
Мостики	- сборные железобетонные по серии 3.006-2, выпуск П-2 типоразмеров-I
Ограждение	- металлическое по серии I.459-2, выпуск 2

НАИБОЛЬШАЯ МАССА МОНТАЖНОГО ЭЛЕМЕНТА (стеновая панель) - 4,3 т

H5UA ОТДЕЛКА

ВНУТРЕННЯЯ - торкретирование днища и монолитных участков стен с последующей затиркой цементным раствором

НАРУЖНАЯ - штукатурка монолитных участков стен выше поверхности земли

J3NB ВЕС СНЕГОВОГО ПОКРОВА - 9,8 кгс/м2 / 0,98 кПа

N1BD РАСЧЕТНАЯ ТЕМПЕРАТУРА НАРУЖНОГО ВОЗДУХА - минус 30°С

G2DD КЛИМАТИЧЕСКИЕ РАЙОНЫ СССР - III

G2EE ИНЖЕНЕРНО-ГЕОЛОГИЧЕСКИЕ УСЛОВИЯ - обычные

G3DT ТЕХНОЛОГИЧЕСКИЙ ПРОЦЕСС

Песколовки аэрируемые предназначены для выделения содержащихся в сточной воде минеральных частиц гидравлической крупностью I8-I8 мм/с.

Подвод воды к песколовкам и отвод осуществляется открытыми лотками.

Для системы аэрации используется воздух от насосно-воздуходувной станции.

Смыв осадка в бункер песколовки производится гидромеханической системой, включающей продольный лоток и трубопроводы со спрысками; удаление осадка из бункера - гидроэлеватором.

Для систем гидросмыва и гидроудаления используется техническая вода. Управление работой систем автоматизировано.

	Наименование		Всего Песколовка	Всего Вставка	Удельн. показатель песколовки
V1IA	СТОИМОСТЬ				
V1IB	Общая сметная стоимость	тыс. руб.	38,09 37,97	3,76 3,70	
	в том числе:				
V1IL	строительно-монтажных работ	"	30,83 30,7I	3,76 3,70	
V1IO	оборудования	"	7,26		

	Наименование		Всего Песколовка	Всего Вставка	Удельн. показатель песколовки
V1IV	Стоимость общая на расчетный показатель	руб.			27,2I 27,I2

ПЕСКОЛОВКИ АЭРИРУЕМЫЕ ШИРИНОЙ 3,0 М (4 ОТДЕЛЕНИЯ)	ТИПОВОЙ ПРОЕКТ 902-2-373.83	Лист 2 Страница 3

	Наименование		Всего Песколовка	Вставка	Удельн. показатель песколовки
V1JA	ТРУДОЕМКОСТЬ				
V1JF	Построечные трудовые затраты	чел. дн.	603,08 627,I3	54,I 56,3	
V1JV	То же, на расчетный показатель	"			0,43 0,448
V1KA	РАСХОДЫ				
V1KB	Расход строительных материалов:				
	Цемент	т	I50,73	5,58	
	Цемент, приведенный к М 400	т	I45,85	5,40	
	То же, на расчетный показатель	"			0,I04
	Сталь	"	I6,9I	I,66	
	Сталь, приведенная к классам А-I и С38/23	"	20,II	2,05	
	То же, на расчетный показатель	"			0,0I4

	Наименование		Всего Песколовка	Вставка	Удельн. показатель песколовки
	Бетон и железобетон	м3	372,40	I8,63	
	в том числе:				
	монолитный	"	330,00	II,60	
	сборный	"	32,40	7,03	
	То же, на расчетный показатель	"			0,266

ТЕХНИЧЕСКАЯ ХАРАКТЕРИСТИКА

G30C	Площадь застройки	м2	I76	-	-

ДОПОЛНИТЕЛЬНЫЕ ДАННЫЕ

Проект разработан взамен т.п.902-2-285

Расчетный показатель - пропускная способность I00 м3/сутки (всего I400 единиц)

В числителе приведены показатели - для варианта со стальными трубами, в знаменателе - показатели для варианта с полиэтиленовыми трубами

B7EA СОСТАВ ПРОЕКТНОЙ ДОКУМЕНТАЦИИ

Альбом I - Пояснительная записка (из типового проекта 902-2-372.83)
Альбом II - Технологическая, строительная и электротехническая части
Альбом III - Строительные изделия (из типового проекта 902-2-372.83)
Альбом IУ - Электротехническая часть. Задание заводу-изготовителю (из типового проекта 902-2-372.83)
Альбом У - Спецификации оборудования
Альбом УI - Сборник спецификаций оборудования
Альбом УП - Ведомости потребности в материалах
Альбом УШ - С м е т ы

Объем проектных материалов, приведенных к формату II, - 227 форматок.

B7BA АВТОР ПРОЕКТ ЦНИИЭП инженерного оборудования, II7279, Москва, Профсоюзная ул., 93-А

B7HA УТВЕРЖДЕНИЕ Утвержден Госгражданстроем, приказ № I64 от 22.07.74 г.
Введен в действие институтом ЦНИИЭП инженерного оборудования, приказ № 39 от I7.05.I992 г.

B7KA ПОСТАВЩИК ОАО «ЦПП», 127238, Москва, Дмитровское ш., 46, к. 2

Инв.№ I902I
Катал.л.№ 048747

gost.e-ecolog.ru