СК-2	СТРОИТЕЛЬНЫЙ КАТАЛОГ ЧАСТЬ 2 ТИПОВЫЕ ПРОЕКТЫ ПРЕДПРИЯТИЙ, ЗДАНИЙ И СООРУЖЕНИЙ	ТИПОВОЙ ПРОЕКТ 902-2-372.83 УДК 628.334.2
ОАО «ЦПП»	ПЕСКОЛОВКИ, АЭРИРУЕМЫЕ ШИРИНОЙ 3,0 М (3 ОТДЕЛЕНИЯ)	**DIPC**
ЯНВАРЬ **1984**		На 2-х листах На 3-х страницах Страница I

РАЗРЕЗ I-I

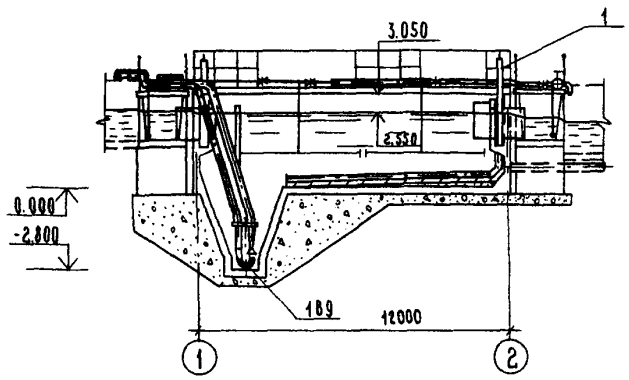

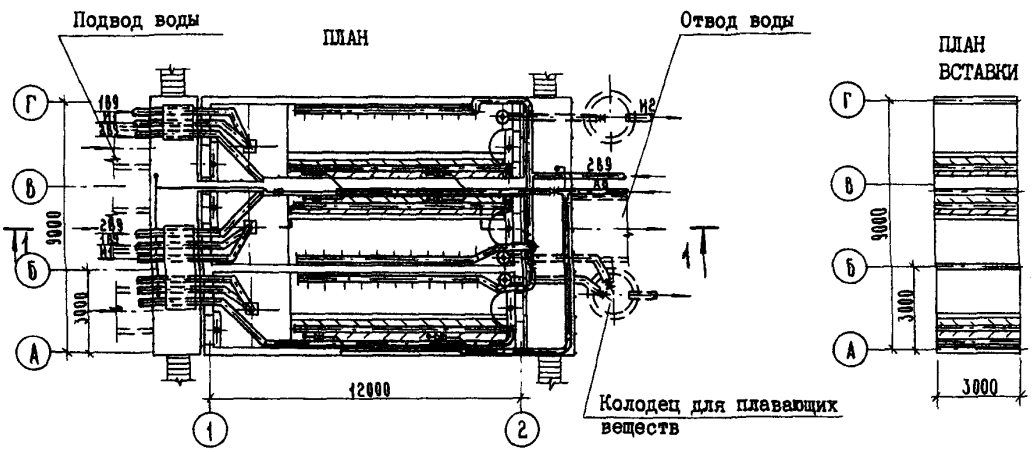

ЭКСПЛИКАЦИЯ ОБОРУДОВАНИЯ

Поз	Наименование	Кол.
I	Затвор щитовой I200xI200 мм	6
IB9	Гидроэлеватор	3

gost.e-ecolog.ru

ПЕСКОЛОВКИ АЭРИРУЕМЫЕ ШИРИНОЙ 3,0 М (3 ОТДЕЛЕНИЯ)	ТИПОВОЙ ПРОЕКТ 902-2-372.83	Лист I Страница 2

D1AA ТЕХНИЧЕСКАЯ ХАРАКТЕРИСТИКА

Песколовки аэрируемые применяются в составе станции биологической очистки бытовых и близких к ним по составу производственных сточных вод.

Проекты песколовок аэрируемых разработаны на 3 и 4 отделения, шириной по 3,0 и 4,5 м, длиной I2 м.

При применении 3-х метровой вставки, длина песколовки может быть увеличена.

Расчетная пропускная способность аэрируемой песколовки по данному проекту - шириной 3,0 м (3 отделения) - 70-I40 тыс.м3/сутки сточных вод.

D2BA СТРОИТЕЛЬНЫЕ КОНСТРУКЦИИ И ИЗДЕЛИЯ

Днище	- монолитное железобетонное
Стены	- сборные железобетонные по серии 3.900-3, выпуск 3, типоразмеров-I
Лотки наружные	- монолитные железобетонные
Перекрытия лотков	- сборные железобетонные по серии 3.006-2, выпуск П-2 типоразмеров-2
Мостики	- сборные железобетонные по серии 3.006-2, выпуск П-2 типоразмеров-I
Ограждение	- металлическое по серии I.459-2, выпуск 2

НАИБОЛЬШАЯ МАССА МОНТАЖНОГО ЭЛЕМЕНТА (стеновая панель) - 4,3 т

H5UA ОТДЕЛКА

ВНУТРЕННЯЯ - торкретирование днища и монолитных участков стен с последующей затиркой цементным раствором

НАРУЖНАЯ - штукатурка монолитных участков стен выше поверхности земли

J3NB ВЕС СНЕГОВОГО ПОКРОВА - 9,8 кгс/м2 / 0,98 кПа

N1BD РАСЧЕТНАЯ ТЕМПЕРАТУРА НАРУЖНОГО ВОЗДУХА - минус 30°С

G2DD КЛИМАТИЧЕСКИЕ РАЙОНЫ СССР - III

G2EE ИНЖЕНЕРНО-ГЕОЛОГИЧЕСКИЕ УСЛОВИЯ - - обычные

G3DT ТЕХНОЛОГИЧЕСКИЙ ПРОЦЕСС

Песколовки аэрируемые предназначены для выделения содержащихся в сточной воде минеральных частиц гидравлической крупностью I3-I8 мм/с.

Подвод воды к песколовкам и отвод осуществляется открытыми лотками.

Для системы аэрации используется воздух от насосно-воздуходувной станции.

Смыв осадка в бункер песколовки производится гидромеханической системой, включающей продольный лоток и трубопроводы со спрысками; удаление осадка из бункера - гидроэлеватором.

Для систем гидросмыва и гидроудаления используется техническая вода. Управление работой систем автоматизировано.

	Наименование		Всего Песко-ловка	Вставка	Удельн. показатель песко-ловки
V1IA	СТОИМОСТЬ				
V1IB	Общая сметная стоимость	тыс. руб.	29,37 29,26	2,77 2,74	
	в том числе:				
V1IL	строительно-монтажных работ	"	23,90 23,I9	2,77 2,74	
V1IO	оборудования	"	5,47		

	Наименование	Всего Песко-ловка	Вставка	Удельн. показатель песко-ловки
V1IV	Стоимость общая на расчетный показатель руб.			4I,96 4I,80

ПЕСКОЛОВКИ АЭРИРУЕМЫЕ ШИРИНОЙ 3,0 М (3 ОТДЕЛЕНИЯ)	ТИПОВОЙ ПРОЕКТ 902-2-372.83	Лист 2 Страница 3

	Наименование		Всего Песколовка	Всего Вставка	Удельн. показатель песколовки
V1JA	ТРУДОЕМКОСТЬ				
V1JF	Построечные трудовые затраты	чел. дн.	459,82 473,90	43,54 5I,32	
V1JV	То же, на расчетный показатель	"			0,657 0,677
V1KA	РАСХОДЫ				
V1KB	Расход строительных материалов:				
	Цемент	т	I20,95	4,52	
	Цемент, приведенный к М 400	т	II7,I3	4,38	
	То же, на расчетный показатель	"			0,I67
	Сталь	"	I2,7I	I,20	
	Сталь, приведенная к классам А-I и С38/23	"	I5,II	I,45	
	То же, на расчетный показатель	"			0,022

	Наименование		Всего Песколовка	Всего Вставка	Удельн. показатель песколовки
	Бетон и железобетон	м3	279,53	I5,09	
	в том числе:				
	монолитный	"	253,74	8,70	
	сборный	"	25,79	6,39	
	То же, на расчетный показатель				0,399

ТЕХНИЧЕСКАЯ ХАРАКТЕРИСТИКА

G30C	Площадь застройки	м2	I40	-

ДОПОЛНИТЕЛЬНЫЕ ДАННЫЕ

Проект разработан взамен т.п.902-2-284
Расчетный показатель - пропускная способность I00 м3/сутки (всего 700 ед.)
В числителе приведены показатели - для варианта со стальными трубами,
в знаменателе - показатели для варианта с полиэтиленовыми трубами

B7EA СОСТАВ ПРОЕКТНОЙ ДОКУМЕНТАЦИИ

Альбом I - Пояснительная записка
Альбом II - Технологическая, строительная и электротехническая части
Альбом III - Строительные изделия
Альбом IУ - Электротехническая часть. Задание заводу-изготовителю
Альбом У - Спецификации оборудования
Альбом УI - Сборник спецификаций оборудования
Альбом УII - Ведомости потребности в материалах
Альбом УIII - С м е т ы

Объем проектных материалов, приведенных к формату II, - 329 форматок.

B7BA АВТОР ПРОЕКТА ЦНИИЭП инженерного оборудования, II7279, Москва, Профсоюзная ул., 93-А

B7HA УТВЕРЖДЕНИЕ Утвержден Госгражданстроем, приказ № I64 от 22.07.74 г.
Введен в действие институтом ЦНИИЭП инженерного оборудования, приказ № 39 от I7.05.I992 г.

B7KA ПОСТАВЩИК ОАО «ЦПП», 127238, Москва, Дмитровское ш., 46, к. 2

Инв.№ I9020
Катал.л.№ 048746

gost.e-ecolog.ru