СК-2	СТРОИТЕЛЬНЫЙ КАТАЛОГ Часть 2 ТИПОВЫЕ ПРОЕКТЫ ПРЕДПРИЯТИЙ, ЗДАНИЙ И СООРУЖЕНИЙ	902-2-480.90
ОАО «ЦПП»	ПЕСКОЛОВКИ С КРУГОВЫМ ДВИЖЕНИЕМ СТОЧНЫХ ВОД ПРОИЗВОДИТЕЛЬНОСТЬЮ 10000 - 64000 м³/сут	
ИЮНЬ 1992	ТИПОВОЙ ПРОЕКТ	На 5 страницах Страница 1

РАЗРЕЗ I-I

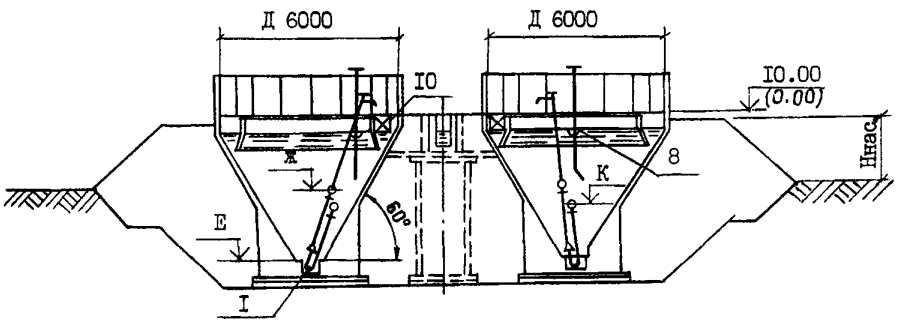

ПЛАН

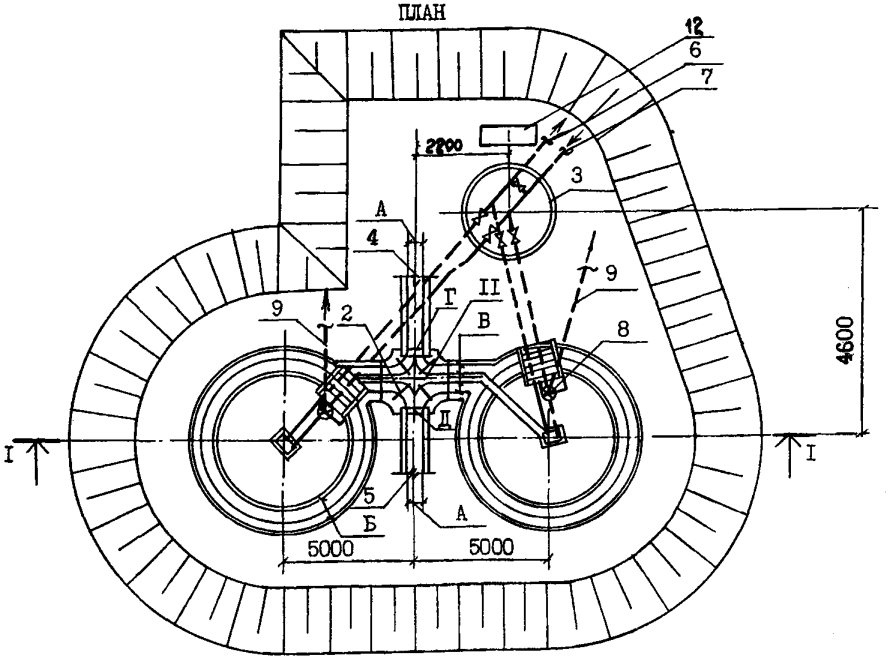

ЭКСПЛИКАЦИЯ ОБОРУДОВАНИЯ

Поз.	Наименование	Кол.	Поз.	Наименование	Кол.
1	Гидроэлеватор	2	7	Производственный водопровод	
2	Щитовой затвор	4	8	Устройство для сбора нефти(т.1нф,Шнф)	2
3	Камера переключения	1	9	Нефтепровод (т.1нф,Шнф)	
4	Подводящий лоток		10	Полупогруженный щит (т.1нф,Шнф)	2
5	Отводящий лоток		11	Распределительная камера	1
6	Трубопровод шламосодержащих вод		12	Ящики управления задвижками	5

gost.e-ecolog.ru

ПЕСКОЛОВКИ С КРУГОВЫМ ДВИЖЕНИЕМ СТОЧНЫХ ВОД ПРОИЗВОДИТЕЛЬНОСТЬЮ I0000-64000 м³/сут	ТИПОВОЙ ПРОЕКТ 902-2-480.90	Страница 2

D1AA ТЕХНИЧЕСКАЯ ХАРАКТЕРИСТИКА

Песколовки применяются в комплексе сооружений механической очистки сточных вод и предназначены для задержания песка из бытовых и близких к ним по составу производственных сточных вод, а также нефтьсодержащих сточных вод.

Песколовки представляют собой круглый резервуар с коническим днищем. Внутри песколовки находится кольцевой лоток, заканчивающийся внизу щелевым отверстием. Удаление песка из песколовки осуществляется при помощи гидроэлеватора.

Основные размеры песколовок в зависимости от типа:

Типы	Производительность		Размеры в мм					Отметки в м		
	м³/сут	л/с	А	Б	В	Г	Д	Е	Ж	К
I	I0000÷I7000	I55÷3II	600	I000	600	9,24	9,I4			
II	I7000÷25000	255÷449	900	I400	900	9,0I	8,89	4,75	7,90	7,55
III	25000÷40000	350÷699	900	I500	900	9,I6	9,02			
IУ	40000÷64000	550÷II0I	I200	I800	900	9,I7	8,96			

В проекте разработаны варианты расположения подводящего лотка для каждого типа на уровне поверхности земли и в насыпи высотой I,0; 2,0; 3,0; 4,0; 5,0 м. Строительные конструкции решены в 2-х вариантах: из монолитного и сборного железобетона.

D2BA СТРОИТЕЛЬНЫЕ КОНСТРУКЦИИ И ИЗДЕЛИЯ

Стены	- из сборных железобетонных панелей индивидуального изготовления. Типоразмеров - 2 Вариант - монолитные железобетонные
Центральное кольцо	- металлическое
Опорная плита и кольцевые опоры	- сборные железобетонные по серии 3.900-3, вып.7 Типоразмеров - 4
Мостики	- деревянные щиты по металлическим балкам
Ограждение	- металлическое
Разделительный щит	- деревянный
Лотки	- монолитные железобетонные
Распределительная камера	- монолитная железобетонная
Камера переключения	- из сборных железобетонных колец и плит по серии 3.900-3, вып.7
Наибольшая масса конструкции (сборная железобетонная панель стен)	- I,675 т

ПЕСКОЛОВКИ С КРУГОВЫМ ДВИЖЕНИЕМ СТОЧНЫХ ВОД ПРОИЗВОДИТЕЛЬНОСТЬЮ 10000-64000 м³/СУТ	ТИПОВОЙ ПРОЕКТ 902-2-480.90	Страница 3

V1MA

ТЕХНИКО-ЭКОНОМИЧЕСКИЕ ДАННЫЕ И ПОКАЗАТЕЛИ

Наименование показателей						Код	Типовая проектная документация				Примечание*
							Всего	Удельные показатели			
								на 1 м² общей площади / на 1 м³ строительного объема	на расчетную единицу	на 1 млн. руб. СМР	
Производственная программа	Мощность предприятия	Расчетные единицы	Единица мощности, м³/сут			ЕА05	1000				
G3DB			Единица годового объема товарной продукции	в натуральном выражении, м³		ЕА07	1000				
				в оптовых ценах, тыс. руб.		ЕА08					
		Количество расчетных единиц	Мощность			ЕД06	64				
			Годовой объем товарной продукции	в натуральном выражении		ЕД09	23400				
				в оптовых ценах, тыс. руб.		ЕД10					
	Затраты производства (себестоимость), тыс. руб. (удельные показатели на 1 м³ товарной продукции, коп.)					СП02	9,10 / 9,70		0,039 / 0,041		
	Прибыль (годовая), тыс. руб. (удельные показатели на 1 руб. товарной продукции, коп.)					СП07					
	Уровень рентабельности (прибыль к себестоимости), %					СП03					
	Срок окупаемости капиталовложений (сметной стоимости), год					СП04					
	Приведенные затраты, тыс. руб. (удельные показатели, руб.)					СП06	11,60 / 13,40		1156 / 1340		
	Уровень механизации и автоматизации производственных процессов, %					ШТ11	90,00				
	Удельный вес рабочих, занятых ручным трудом, %					ЮА62					
	Трудоемкость изготовления продукции (годовая), чел.-ч.					ТР07					
		Производительность труда	годовой выпуск продукции на одного работающего, тыс. руб.			ШТ06					
			то же, в натуральном выражении			ШТ07					
G3DD	Режим работы и штаты	Численность работающих, чел.	общая			ШТ02	3				
			в том числе	рабочих		ШТ03	3				
				в наиболее многочисленную смену		ШТ04	1				
		количество рабочих дней в году				ШТ08	365				
		количество смен в сутки				ШТ01	3				
		продолжительность смены, ч.				ШТ09	8				
		коэффициент сменности по рабочим				ШТ05	3,00				
		коэффициент загрузки оборудования				ШТ10					
G3OC	Техническая характеристика	площадь, м²	застройки			ХП01	82,40		1,30		
G3OB			общая			ХП02					
			в том числе	подземной части		ХП03					
				встроенных (бытовых) помещений		ХП09					
G3NB		объем строительный, м³	общий			ХБ01	457,80		7,10		
			в том числе	подземной части		ХБ02					
				встроенных (бытовых) помещений		ХБ03					

* для заполнения данных проекта привязки

ПЕСКОЛОВКИ С КРУГОВЫМ ДВИЖЕНИЕМ СТОЧНЫХ ВОД ПРОИЗВОДИТЕЛЬНОСТЬЮ I0000 - 64000 м³/СУТ	ТИПОВОЙ ПРОЕКТ 902-2-480.90	Страница 4

	Наименование показателей					Код	Типовая проектная документация				Примечание
							Всего	Удельные показатели			
								на 1 м³ строительного объема	на расчетную единицу	на 1 млн. руб. СМР	
V1IA	Стоимость	Сметная стоимость, тыс. руб. (удельные показатели, руб.)			общая	CC01	I7,06 / 25,5I		266,56 / 400,I5		
V1IB			в том числе		строительно-монтажных работ	CC02	I4,29 / 22,0I	3I,20 / 48,06			
V1IL					оборудования	CC03	2,77 / 3,60				
V1IO					общая с учетом условной привязки	CC10					
	Трудоемкость				нормативная трудоемкость, чел.-ч	TP08	3020		47,I9		
V1JF					трудозатраты построечные, чел.-ч	TP06	2300	5,02	35,94	I6095I / I04497	
V1KB	Материалоемкость	Цемент, т (удельные показатели, кг)			всего	PЦ01	8,I4	I7,80	I27	569630 / 369830	
					приведенный к М400	PЦ02	8,I4	I7,80	I27	569630 / 369830	
					в том числе на индустриальные изделия	PЦ03					
		Сталь, т (удельные показатели, кг)			всего	PC01	5,32	II,60	83	465480 / 241700	
					приведенная к классу А-I и Ст3	PC02	7,4I	I6,20	II5,80	5I8750 / 336801	
					в том числе на индустриальные изделия	PC03					
		Бетон и железобетон, м³			всего	PБ01	29,50	0,07	0,46	2064 / I340	
			в том числе		монолитный	PБ02	8,50	0,02	0,I3	595 / 386	
					сборный тяжелый	PБ04	2I	0,05	0,33	I469 / 954	
					сборный легкий	PБ05					
		Лесоматериалы, м³			всего	PЛ01	0,50	0,0I	0,0I	35 / 23	
					приведенные к круглому лесу	PЛ02	I,00	0,0I	0,02	70 / 45	
		Кирпич, тыс. шт.				PK01					
		Стекло строительное, м²				PД01					
		Асбестоцемент, м²				PД02					
		Рулонные кровельные и гидроизоляционные материалы, м²				PГ03					
		Трубы пластмассовые			м	PД04	48	0,26	4,80	4760 / 3135	
					т	PД05	0,0I			0,99 / 0,65	
V1GB	Продолжительность строительства, мес.					ПС01	I,00				
V1LH	Ресурсы на производственные и эксплуатационные нужды	Расход воды	холодной		м³/сут	ЭВ13					
				расчетный	л/с	ЭВ11					
				годовой, м³		ЭВ14					
			горячей		м³/сут	ЭВ23					
				расчетный	л/с	ЭВ21					
				годовой м³		ЭВ24					

J3WB ВЕС СНЕГОВОГО ПОКРОВА - I00 кгс/м²

N1BD РАСЧЕТНАЯ ТЕМПЕРАТУРА НАРУЖНОГО ВОЗДУХА - 40°С

C2EE ИНЖЕНЕРНО-ГЕОЛОГИЧЕСКИЕ УСЛОВИЯ - обычные

Д О П О Л Н И Т Е Л Ь Н Ы Е Д А Н Н Ы Е

Настоящий проект разработан взамен типового проекта № 902-2-33I.
Дробные стоимостные показатели рассчитаны: в числителе-в ценах I984 г.,
в знаменателе - I99I г.
Сметная документация составлена в нормах и ценах I984 года.

ТЭПы приведены для песколовок из сборного железобетона при высоте насыпи 5 м.
Расчетная единица - I000 м³/сут. (всего 64 единицы).
Удельные показатели на расчетную единицу указаны для производительности песколовки 64000 м³/сут.

B7EA СОСТАВ ПРОЕКТА

Альбом I	ПЗ	Пояснительная записка (из Т П 902-2-479.90)
Альбом 2	НК	Технологические решения
	НК.СО	Спецификации оборудования
	КЖ	Конструкции железобетонные
	ЭМ	Электротехническая часть
	ЭМ.СО	Спецификации оборудования
	ОС	Организация строительства
Альбом 3	КЖИ	Изделия
Альбом 4	ВМ	Ведомости потребности в материалах
Альбом 5	С	Сметы
Альбом 6	МК, НК	Оборудование песколовок для нефтьсодержащих сточных вод (из Т П 902-2-479.90)

Объем проектных материалов, приведенных к формату А4, - 553 форматки

B7BA АВТОР ПРОЕКТА Союзводоканалпроект, II794I, Москва, пр.Вернадского, 29

B7HA УТВЕРЖДЕНИЕ Утвержден и введен в действие В/О СоюзводоканалНИИпроект
Приказ от 3 января I99I г. № I

B7KA ПОСТАВЩИК ОАО «ЦПП», 127238, Москва, Дмитровское ш., 46, к. 2

gost.e-ecolog.ru