СК-2	**СТРОИТЕЛЬНЫЙ КАТАЛОГ** **Часть 2** **ТИПОВЫЕ ПРОЕКТЫ ПРЕДПРИЯТИЙ, ЗДАНИЙ И СООРУЖЕНИЙ**	902-2-479.90
ОАО «ЦПП»	ПЕСКОЛОВКИ С КРУГОВЫМ ДВИЖЕНИЕМ СТОЧНЫХ ВОД ПРОИЗВОДИТЕЛЬНОСТЬЮ 1400-10000 м³/сут	
ИЮНЬ 1992	ТИПОВОЙ ПРОЕКТ	На 5 страницах Страница 1

РАЗРЕЗ I-I

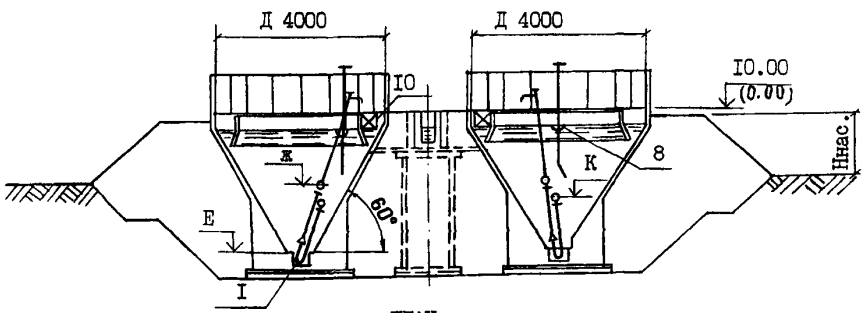

ПЛАН

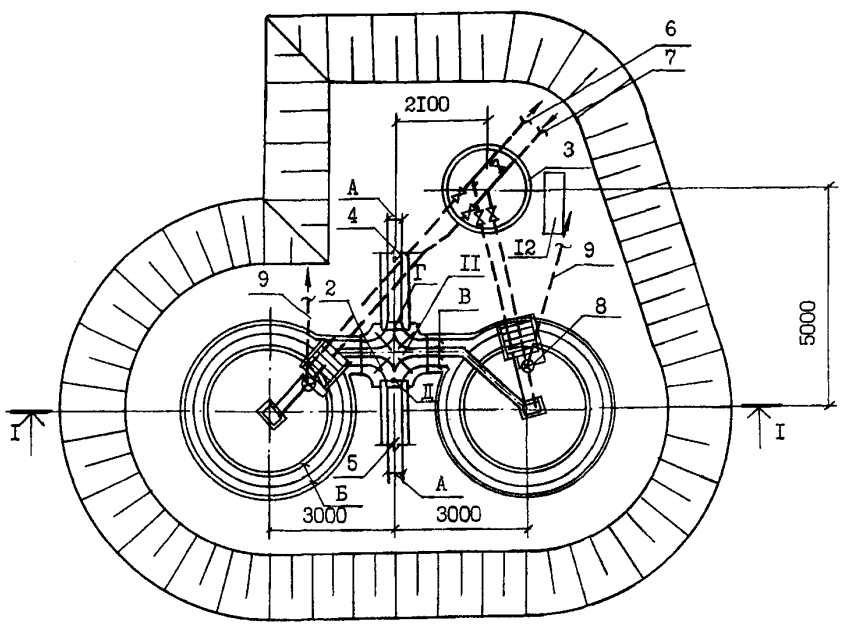

ЭКСПЛИКАЦИЯ ОБОРУДОВАНИЯ

Поз.	Наименование	Кол.	Поз.	Наименование	Кол.
1	Гидроэлеватор	2	7	Производственный водопровод	
2	Щитовой затвор	4	8	Устройство для сбора нефти (т.Ш нф)	2
3	Камера переключения	1	9	Нефтепровод (т.Ш нф)	
4	Подводящий лоток		10	Полупогруженный щит (т.Ш нф)	2
5	Отводящий лоток		11	Распределительная камера	1
6	Трубопровод шламосодержащих вод		12	Ящики управления задвижками	5

ЦИТП 54 70101

gost.e-ecolog.ru

ПЕСКОЛОВКИ С КРУГОВЫМ ДВИЖЕНИЕМ СТОЧНЫХ ВОД ПРОИЗВОДИТЕЛЬНОСТЬЮ I400 - I0000 м³/СУТ	ТИПОВОЙ ПРОЕКТ 902-2-479.90	Страница 2

D1AA ТЕХНИЧЕСКАЯ ХАРАКТЕРИСТИКА

Песколовки применяются в комплексе сооружений механической очистки сточных вод и предназначены для задержания песка из бытовых и близких к ним по составу производственных сточных вод, а также нефтьсодержащих сточных вод.

Песколовки представляют собой круглый резервуар с коническим днищем. Внутри песколовки находится кольцевой лоток, заканчивающийся внизу щелевым отверстием. Удаление песка из песколовки осуществляется при помощи гидроэлеватора.

Основные размеры песколовок в зависимости от типа:

Типы	Производительность		Размеры в мм					Отметки в м		
	м³/сут	л/сут	А	Б	В	Г	Д	Е	Ж	К
I	I400-2700	28-57	300	500	200	9,4I	9,3I			
II	2700-4200	42-83	300	500	300	9,54	9,4I	6,55	8,I5	7,80
III	4200-7000	68-I35	450	800	300	9,24	9,I2			
IУ	7000-I0000	92-I85	600	800	450	9,44	9,30			

В проекте разработаны варианты расположения подводящего лотка для каждого типа на уровне поверхности земли и в насыпи высотой I,0; 2,0; 3,0; 4,0; 5,0 м. Строительные конструкции решены в 2-х вариантах: из монолитного и сборного железобетона.

D2BA СТРОИТЕЛЬНЫЕ КОНСТРУКЦИИ И ИЗДЕЛИЯ

Стены	- из сборных железобетонных панелей индивидуального изготовления. Типоразмеров - 2 Вариант - монолитные железобетонные
Центральное кольцо	- металлическое
Опорная плита и кольцевые опоры	- сборные железобетонные по серии 3.900-3, вып.7 Типоразмеров - 8
Мостики	- деревянные щиты по металлическим балкам
Ограждение	- металлическое
Разделительный щит	- деревянный
Лотки	- монолитные железобетонные
Распределительная камера	- монолитная железобетонная
Камера переключения	- из сборных железобетонных колец и плит по серии 3.900-3, вып.7
Наибольшая масса конструкции (сборная железобетонная панель стен)	- I,47 т

ПЕСКОЛОВКИ С КРУГОВЫМ ДВИЖЕНИЕМ СТОЧНЫХ ВОД ПРОИЗВОДИТЕЛЬНОСТЬЮ I400 - I0000 м³/сут	ТИПОВОЙ ПРОЕКТ 902-2-479.90	Страница 3

V1MA

ТЕХНИКО-ЭКОНОМИЧЕСКИЕ ДАННЫЕ И ПОКАЗАТЕЛИ

	Наименование показателей					Код	Типовая проектная документация				Примечание*
							Всего	Удельные показатели			
								на 1 м² общей площади / на 1 м³ строительного объема	на расчетную единицу	на 1 млн. руб. СМР	
G3DB	Производственная программа	Мощность предприятия	Расчетные единицы	Единица мощности, м³/сут		ЕА05	I000				
				Единица годового объема товарной продукции	в натуральном выражении, м³	ЕА07	I000				
					в оптовых ценах, тыс. руб.	ЕА08					
			Количество расчетных единиц	Мощность		ЕД06	I0				
				Годовой объем товарной продукции	в натуральном выражении	ЕД09	3650				
					в оптовых ценах, тыс. руб.	ЕД10					
		Затраты производства (себестоимость), тыс. руб. (удельные показатели на 1 м³ товарной продукции, коп.)				СП02	8,70 / 9,20		0,24 / 0,25		
		Прибыль (годовая), тыс. руб. (удельные показатели на 1 руб. товарной продукции, коп.)				СП07					
		Уровень рентабельности (прибыль к себестоимости), %				СП03					
		Срок окупаемости капиталовложений (сметной стоимости), год				СП04					
		Приведенные затраты, тыс. руб. (удельные показатели, руб.)				СП06	I0,40 / I2,10		I040 / I210		
		Уровень механизации и автоматизации производственных процессов, %				ШТ11	90,00				
		Удельный вес рабочих, занятых ручным трудом, %				ЮА62					
		Трудоемкость изготовления продукции (годовая), чел.-ч.				ТР07					
		Производительность труда	годовой выпуск продукции на одного работающего, тыс. руб.			ВТ06					
			то же, в натуральном выражении			ВТ07					
G3DD	Режим работы и штаты	Численность работающих, чел.	общая			ШТ02	3				
			в том числе	рабочих		ШТ03	3				
				в наиболее многочисленную смену		ШТ04	I				
		количество рабочих дней в году				ШТ08	365				
		количество смен в сутки				ШТ01	3				
		продолжительность смены, ч.				ШТ09	8				
		коэффициент сменности по рабочим				ШТ05	3,00				
		коэффициент загрузки оборудования				ШТ10					
G3OC	Техническая характеристика	Площадь, м²	застройки			ХП01	38,50		3,90		
G3OB			общая			ХП02					
			в том числе	подземной части		ХП03					
				встроенных (бытовых) помещений		ХП09					
G3NB		Объем строительный, м³	общий			ХБ01	I88,40		I8,84		
			в том числе	подземной части		ХБ02					
				встроенных (бытовых) помещений		ХБ03					

* для заполнения данных проекта привязки

ПЕСКОЛОВКИ С КРУГОВЫМ ДВИЖЕНИЕМ СТОЧНЫХ ВОД ПРОИЗВОДИТЕЛЬНОСТЬЮ I400 - I0000 м³/сут	ТИПОВОЙ ПРОЕКТ 902-2-479.90	Страница 4

	Наименование показателей			Код	Типовая проектная документация				Примечание
					Всего	Удельные показатели			
						на 1 м³ строительного объема	на расчетную единицу	на 1 млн. руб. СМР	
V1IA	Стоимость (общая стоимость, тыс. руб. (удельные показатели, руб.))	общая		CC01	11,88 / 17,83		1188 / 1783		
V1IB		в том числе	строительно-монтажных работ	CC02	9,94 / 15,31	52,80 / 81,32			
V1IL			оборудования	CC03	1,94 / 2,52				
V1IO		общая с учетом условной привязки		CC10					
	Трудоемкость	нормативная трудоемкость, чел.-ч		TP08	2200		220		
V1JF		трудозатраты построечные, чел.-ч		TP06	I368	7,27	I3,68	137626 / 89353	
V1KB	Материалоемкость	Цемент, т (удельные показатели, кг)	всего	PЦ01	6,45	34,26	645	648893 / 421293	
			приведенный к М400	PЦ02	6,45	34,26	645	648893 / 421293	
			в том числе на индустриальные изделия	PЦ03					
		Сталь, т (удельные показатели, кг)	всего	PC01	2,70	I4,30	270	271630 / 176355	
			приведенная к классу А-I и Ст3	PC02	4,55	24,I7	455	457750 / 297191	
			в том числе на индустриальные изделия	PC03					
		Бетон и железобетон, м³	всего	PБ01	I7,58	0,09	I,76	1532 / 1148	
			в том числе монолитный	PБ02	2,35	0,0I	0,24	236 / I53	
			в том числе сборный тяжелый	PБ04	I5,23	0,08	I,50	1532 / 994	
			в том числе сборный легкий	PБ05					
		Лесоматериалы, м³	всего	PЛ01	0,50	0,0I	0,05	50 / 32	
			приведенные к круглому лесу	PЛ02	I,00	0,0I	0,I0	I00 / 65	
		Кирпич, тыс. шт.		PK01					
		Стекло строительное, м²		PД01					
		Асбестоцемент, м²		PД02					
		Рулонные кровельные и гидроизоляционные материалы, м²		PГ03					
		Трубы пластмассовые	м	PД04	48	0,26	4,80	4760 / 3135	
			т	PД05	0,0I			0,99 / 0,65	
V1GB	Продолжительность строительства, мес.			ПC01	0,90				
V1LH	Ресурсы на производственные и эксплуатационные нужды	Расход воды	холодной, расчетный	м³/сут	ЭВ13					
				л/с	ЭВ11					
			холодной, годовой, м³		ЭВ14					
			горячей, расчетный	м³/сут	ЭВ23					
				л/с	ЭВ21					
			горячей, годовой м³		ЭВ24					

ПЕСКОЛОВКИ С КРУГОВЫМ ДВИЖЕНИЕМ СТОЧНЫХ ВОД ПРОИЗВОДИТЕЛЬНОСТЬЮ I400 - I0000 м^3/сут.	ТИПОВОЙ ПРОЕКТ 902-2-479.90	Страница 5

J3NB ВЕС СНЕГОВОГО ПОКРОВА - I00 кгс/м^2

N1BD РАСЧЕТНАЯ ТЕМПЕРАТУРА НАРУЖНОГО ВОЗДУХА - 40°С

G2EE ИНЖЕНЕРНО-ГЕОЛОГИЧЕСКИЕ УСЛОВИЯ - обычные

Д О П О Л Н И Т Е Л Ь Н Ы Е Д А Н Н Ы Е

Настоящий проект разработан взамен типового проекта № 902-2-33I.
Дробные стоимостные показатели рассчитаны: в числителе-в ценах I984 г.
в знаменателе - I99I г.
Сметная документация составлена в нормах и ценах I984 года.

ТЭПы приведены для песколовок из сборного железобетона при высоте насыпи 5 м.
Расчетная единица - I000 м^3/сут (всего I0 единиц)
Удельные показатели на расчетную единицу указаны для производительности песколовки I0000 м^3/сут.

B7EA СОСТАВ ПРОЕКТА

Альбом I	ПЗ	Пояснительная записка
Альбом 2	НК	Технологические решения
	НК.СО	Спецификации оборудования
	КЖ	Конструкции железобетонные
	ЭМ	Электротехническая часть
	ЭМ.СО	Спецификации оборудования
	ОС	Организация строительства
Альбом 3	КЖИ	Изделия
Альбом 4	ВМ	Ведомости потребности в материалах
Альбом 5	С	Сметы
Альбом 6	МК, НК	Оборудование песколовок для нефтьсодержащих вод

Объем проектных материалов, приведенных к формату А4, - 643 форматки

B7BA АВТОР ПРОЕКТА Союзводоканалпроект, II794I, Москва, пр.Вернадского, 29

B7HA УТВЕРЖДЕНИЕ Утвержден и введен в действие В/О СоюзводоканалНИИпроект
Приказ от 3 января I99I г. №I

B7KA ПОСТАВЩИК ОАО «ЦПП», 127238, Москва, Дмитровское ш., 46, к. 2

gost.e-ecolog.ru