СК-2	СТРОИТЕЛЬНЫЙ КАТАЛОГ Часть 2 ТИПОВЫЕ ПРОЕКТЫ ПРЕДПРИЯТИЙ, ЗДАНИЙ И СООРУЖЕНИЙ	ТИПОВОЙ ПРОЕКТ 902-2-456.88
ОАО «ЦПП»	ЗДАНИЕ РЕШЕТОК С 3 МЕХАНИЗИРОВАННЫМИ РЕШЕТКАМИ РМУ-5Б С ДРОБЛЕНИЕМ ОТБРОСОВ	УДК 628.32
ДЕКАБРЬ 1988		На 2-х листах На 4-х страницах Страница 1

ФАСАД 1-7

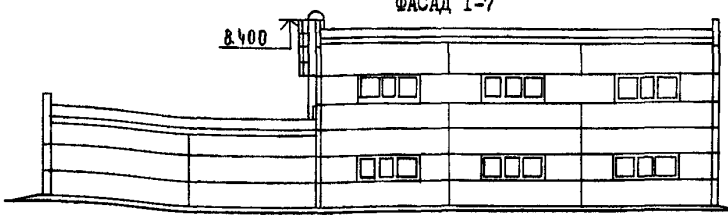

ФАСАД А-В

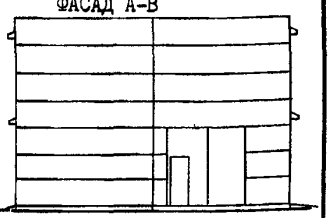

РАЗРЕЗ 1-1

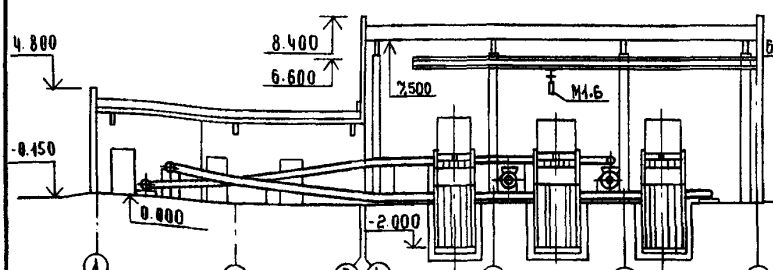

РАЗРЕЗ 2-2

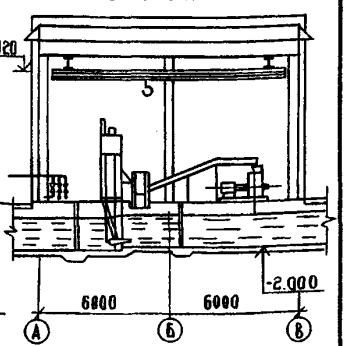

ПЛАН НА ОТМ. 0.000

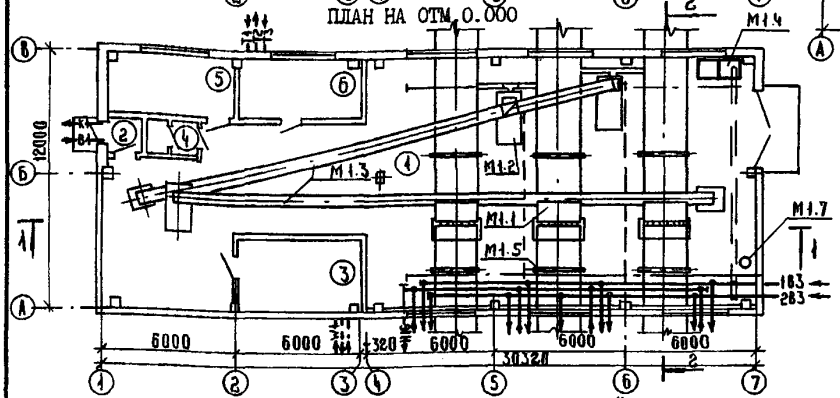

ЭКСПЛИКАЦИЯ ПОМЕЩЕНИЙ

Номер	Наименование	Площадь	Номер	Наименование	Площадь
I	Помещение решеток	293,6	4	Санузел	3,7
2	Тамбур	2,3	5	Венткамера приточная	I8,5
3	Электрощитовая	I6,5	6	Венткамера вытяжная тепловой пункт	I9,5

ЭКСПЛИКАЦИЯ ОБОРУДОВАНИЯ

Поз	Наименование и марка	Кол	Поз	Наименование и марка	Кол
MI.I	Решетка РМУ-5Б 2000х2000	3	MI.5	Затвор щитовой	6
MI.2	Дробилка молотковая ДК-I,0	2	MI.6	Кран мостовой ручной гп-I	I
MI.3	Линия транспорта	I	MI.7	Электронасос ГНОМ-I0-I0Т	I
MI.4	Контейнер для отбросов	2			

gost.e-ecolog.ru

ЗДАНИЕ РЕШЕТОК С 3 МЕХАНИЗИРОВАННЫМИ РЕШЕТКАМИ РМУ-5Б С ДРОБЛЕНИЕМ ОТБРОСОВ	ТИПОВОЙ ПРОЕКТ 902-2-456.88	Лист I Страница 2

D2BA СТРОИТЕЛЬНЫЕ КОНСТРУКЦИИ И ИЗДЕЛИЯ

Фундаменты	- столбчатые железобетонные монолитные по серии I.412-I/77, вып.3, типоразмеров-I0
Балки фундаментные	- по серии I.415.I-2 вып.I, типоразмеров-6
Перемычки	- по серии I.038.I.I вып.I, типоразмеров-3
Стены	- из керамзитобетонных панелей γ= 900 кг/м3 по серии I.030.I-I вып.I-I, 2-I,типоразмеров - 6 и из кирпича М100 на растворе М25
Колонны	- железобетонные по сериям I.423-3 вып.I,2,типоразмеров - 2 и I.427.I-3, вып.I, типоразмеров - 2
Покрытие	- из плит по серии I.465.I-I0/82 вып.0,I, типоразмеров - I
Перекрытие	- из плит по серии 3.006.I-2/82,вып.I-2, типоразмеров-I
Балки стропильные	- по серии I.462.I-I/8I вып.I, типоразмеров - I
Кровля	- рулонная из 3-х слоев рубероида
Утеплитель	- вермикулитобитум, γ= 200кг/м3
Полы	- цементные, керамическая плитка
Ворота	- по серии I.435.9-I7, вып.I типоразмер - I
Окна	- по ГОСТ I2506-8I, типоразмеров - I
Двери	- по ГОСТ I4624-84, типоразмеров - 2, по серии 2.435-6 вып.I, типоразмеров - I, по ГОСТ 6629-74, типоразмеров - 2

Наибольшая масса монтажного элемента (балка стропильная) - 4,5 т

H5OA ОТДЕЛКА

НАРУЖНАЯ - окраска панелей цементно-перхлорвиниловыми красками, штукатурка кирпичных вставок цементно-песчаным раствором с последующей окраской цементно-перхлорвиниловыми красками

ВНУТРЕННЯЯ -окраска известковая, поливинилацетатная, отделка глазурованной плиткой

C3GA ИНЖЕНЕРНОЕ ОБОРУДОВАНИЕ

Водопровод	-хозяйственно-питьевой. От внутриплощадочной сети, напор на вводе - I0 м
Канализация	-бытовая, сеть очистных сооружений
Отопление	- водяное от теплосети очистных сооружений, параметры теплоносителя Т = I50-70°С
Вентиляция	- приточно-вытяжная с механическим и естественным побуждением
Горячее водоснабжение	- от внешней теплосети
Электроснабжение	- от электросети 380/220В
Устройство связи	- радификация, телефонизация и пожарная сигнализация
Кран	- мостовой ручной, однобалочный подвесной г/п I т

J3O8 СКОРОСТНОЙ НАПОР ВЕТРА -0,23 кПа (23 кГс/м2)

J3NB ВЕС СНЕГОВОГО ПОКРОВА - I,0 кПа (I00 кгс/м2)

R2C0 СТЕПЕНЬ ОГНЕСТОЙКОСТИ - II

G2DD КЛИМАТИЧЕСКИЕ РАЙОНЫ СССР - II

N18D РАСЧЕТНАЯ ТЕМПЕРАТУРА НАРУЖНОГО ВОЗДУХА - минус 30°С

G2EE ИНЖЕНЕРНО-ГЕОЛОГИЧЕСКИЕ УСЛОВИЯ - обычные

G3DT ТЕХНОЛОГИЧЕСКИЙ ПРОЦЕСС

Здание решеток входит в состав очистных сооружений канализационных станций пропускной способностью I90+240 тыс.м3/сут.

Для задержания крупных загрязнений, поступающих со сточными водами, на каналах 2000х2000 мм установлены механические решетки РМУ-5Б (2 рабочие, I резервная).

Задержанные на решетках отбросы периодически удаляются граблинами и сбрасываются на горизонтально-наклонные конвейеры с пересыпкой, по которым направляются на дробление. Измельченная масса поступает в канал сточной воды. К установке приняты дробилки ДК-I,0 (I рабочая, I резервная).

В здании решеток расположены трубопроводы технической воды и пульпи с электрифицированными задвижками гидроэлеватора и гидросмыва аэрируемых песколовок.

ЗДАНИЕ РЕШЕТОК С 3 МЕХАНИЗИРОВАННЫМИ РЕШЕТКАМИ РМУ-5Б С ДРОБЛЕНИЕМ ОТБРОСОВ | ТИПОВОЙ ПРОЕКТ 902-2-456.88 | Лист 2 Страница 3

	Наименование		Всего	Удельный показатель
V4IA	СТОИМОСТЬ			
V4IB	Общая сметная стоимость	тыс. руб.	82,53	
	в том числе:			
V4IL	строительно-монтажных работ	"	6I,27	
V4IO	оборудования	"	2I,26	
V4IS	Стоимость строительно-монтажных работ I м2 общей площади здания	руб		I72,98
V4IB	Стоимость строительно-монтажных работ на I м3 строительного объема	"		24,05
V4IV	Стоимость общая на расчетный показатель	"		343,87
V4JA	ТРУДОЕМКОСТЬ			
V4JF	Построечные трудовые затраты	чел. дн.	I272,3	
V4JR	То же, на I м3 строительного объема	"		0,50
V4JV	То же, на расчетный показатель	"		5,30
V4KA	РАСХОДЫ			
V4KB	Расход строительных материалов:			
	Цемент	т	III,7	
	Цемент, приведенный к М400	"	II0,3	
	То же, на I м2 общей площади	"		0,3I
	То же, на расчетный показатель	"		0,46
	Сталь	т	I7,62	
	Сталь, приведенная к классам А-I и Ст3	"	20,43	
	То же, на I м2 общей площади	"		0,06
	То же, на расчетный показатель	"		0,085
	Бетон и железобетон	м3	308,38	
	в том числе:			
	монолитный	"	I37,43	
	сборный	"	I70,95	
	То же, на I м2 общей площади	м3		0,87
	То же, на расчетный показатель	"		I,28
	Лесоматериалы	м3	I6,6	
	Лесоматериалы, приведенные к круглому лесу	"	25,0	
	Кирпич	тыс. шт.	I8,7	
V4KA	ЭКСПЛУАТАЦИОННЫЕ ПОКАЗАТЕЛИ			
V4KH	Расход воды			
	холодной	л/с	0,20	
	горячей	"	0,09	
V4K1	Канализационные стоки	м3/сут	0,23	
V4KN	Тепла	ккал/ч кВт	2I2750 247,38	
	в том числе:			
	на отопление	то же	63044 73,32	
	на вентиляцию	"	I47000 I70,96	
	на горячее водоснабжение	"	2700 3,I	
	Тепла на отопление I м2 общей площади	"		I78,0 0,2I
V4KK	Потребная электрическая мощность	кВт	78,5	
	ТЕХНИЧЕСКИЕ ХАРАКТЕРИСТИКИ			
G3N8	Объем строительный	м3	2547,2	
V4NP	Объем строительный на расчетный показатель	"		I0,6
G30C	Площадь застройки	м2	386,3	
G308	Общая площадь	"	354,2	
V40K	Общая площадь на расчетный показатель	"		I,48

ЗДАНИЕ РЕШЕТОК С 3 МЕХАНИЗИРОВАННЫМИ РЕШЕТКАМИ РМУ-5Б С ДРОБЛЕНИЕМ ОТБРОСОВ	ТИПОВОЙ ПРОЕКТ 902-2-456.88	Лист 2 Страница 4

ДОПОЛНИТЕЛЬНЫЕ ДАННЫЕ

Проект разработан взамен ТП 902-2-371.83

Расчетный показатель - расход сточных вод 1000 м3/сутки (всего 240 единиц).

Сметная документация составлена в нормах и ценах 1984 г.

B7EA

СОСТАВ ПРОЕКТНОЙ ДОКУМЕНТАЦИИ

Альбом I	ПЗ	Пояснительная записка (из типового проекта 902-2-449.88)
Альбом 2	ТХ	Технология производства
	АР	Архитектурные решения
	КЖ	Конструкции железобетонные
	КМ	Конструкции металлические
	ОВ	Отопление и вентиляция
	ВК	Внутренний водопровод и канализация
	ЭМ	Силовое электрооборудование
	ЭО	Электрическое освещение
	АТХ	Автоматизация
	СС	Связь и сигнализация
	ОС	Организация строительства
Альбом 3	КЖИ	Строительные изделия (из типового проекта 902-2-453.88)
Альбом 4	СО	Спецификация оборудования
Альбом 5	ВМ	Ведомости потребности в материалах
Альбом 6	С	Сметы
Часть I		
Часть 2		

Объем проектных материалов, приведенных к формату А4, 623 форматки

B7BA АВТОР ПРОЕКТА — ЦНИИЭП инженерного оборудования.
117279, г.Москва, Профсоюзная ул., 93-А

B7HA УТВЕРЖДЕНИЕ — Утвержден Госкомархитектуры, приказ от 15 июня 1988 г. № 169.

B7KA ПОСТАВЩИК — ОАО «ЦПП», 127238, Москва, Дмитровское ш., 46, к. 2

Инв.№ 23313

Катал.л.№ 062383

gost.e-ecolog.ru