СК-2	СТРОИТЕЛЬНЫЙ КАТАЛОГ Часть 2 ТИПОВЫЕ ПРОЕКТЫ ПРЕДПРИЯТИЙ, ЗДАНИЙ И СООРУЖЕНИЙ	ТИПОВОЙ ПРОЕКТ 902-2-451.88
ОАО «ЦПП»	ЗДАНИЕ РЕШЕТОК С 3 МЕХАНИЗИРОВАННЫМИ РЕШЕТКАМИ РМУ-3Б С ДРОБЛЕНИЕМ ОТБРОСОВ	УДК 696.12
СЕНТЯБРЬ 1988		На 2 листах На 4 страницах Страница 1

ФАСАД 1-5

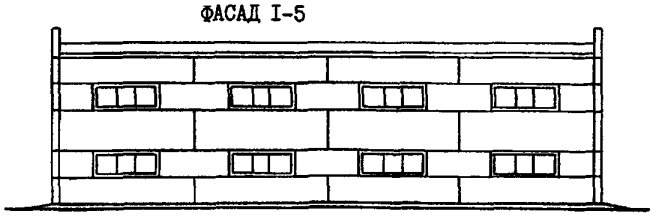

ФАСАД А-В

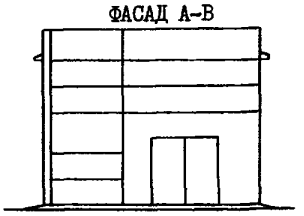

РАЗРЕЗ 1-1

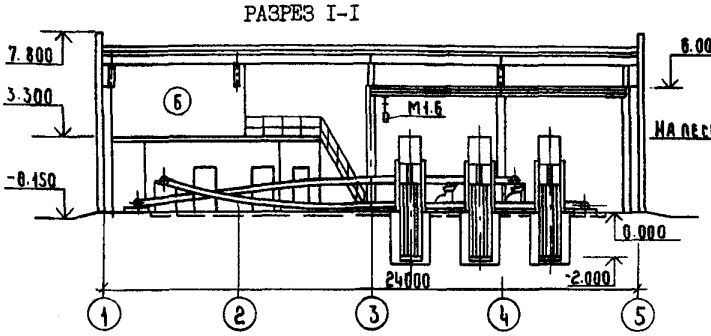

РАЗРЕЗ 2-2

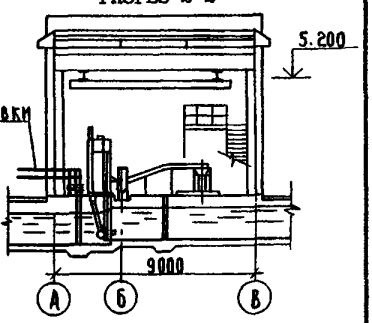

ПЛАН НА ОТМ. 0.000

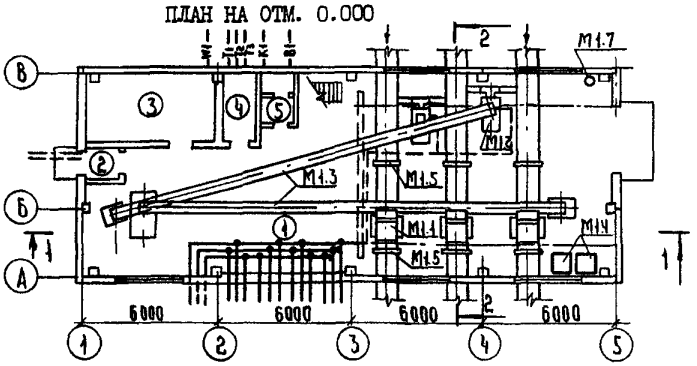

ЭКСПЛИКАЦИЯ ПОМЕЩЕНИЙ

Номер	Наименование	Площадь м2	Номер	Наименование	Площадь м2
1	Помещение решеток	179,5	4	Тепловой пункт	4,5
2	Тамбур	2,3	5	Санузел	3,0
3	Электрощитовая	16,8	6	Приточная венткамера	17,4

ЭКСПЛИКАЦИЯ ОБОРУДОВАНИЯ

Поз.	Наименование и марка	Кол	Поз.	Наименование и марка	Кол.
М1.1	Решетка РМУ-3Б 1000х2000	3	М1.5	Затвор щитовой	6
М1.2	Дробилка Д-3Б	2	М1.6	Кран мостовой ручной г/п 1 т	1
М1.3	Линия транспорта	1	М1.7	Электронасос ГНОМ-10-10т	1
М1.4	Контейнер для отбросов	2			

gost.e-ecolog.ru

ЗДАНИЕ РЕШЕТОК С 3 МЕХАНИЗИРОВАННЫМИ РЕШЕТКАМИ РМУ-3Б с ДРОБЛЕНИЕМ ОТБРОСОВ	ТИПОВОЙ ПРОЕКТ 902- 2-451.88	Лист I Страница 2

D2BA СТРОИТЕЛЬНЫЕ КОНСТРУКЦИИ И ИЗДЕЛИЯ

Фундаменты	- столбчатые железобетонные монолитные по серии I.412-I/77, вып.3, типоразмеров - 9
Балки фундаментные	- по серии I.415.I-2, типоразмеров - 4
Перемычки	- по серии I.038.I-I, вып.I, типоразмеров - 5
Стены	- из керамзитобетонных панелей γ=900 кг/м3 по серии I.030.I-I вып.I-I,2-I типоразмеров - 6 и из кирпича М100 на растворе М25
Колонны	- железобетонные по сериям I.423-3 вып.I,2, типоразмеров-I и I.427.I-3, вып.2, типоразмеров - I
Покрытие	- из плит по серии I.465.I--I0/82 вып.0,I, типоразмеров - I
Перекрытие	- из плит по серии I.I4I-I, вып.63 типоразмеров - I, из плит по серии 3.006.I-2/82, вып.I-2, типоразмеров - 3
Балки стропильные	- по серии I.462.I-I0/80, вып.I, типоразмеров - I
Кровля	- рулонная из 3-х и 4-х слоев рубероида
Утеплитель	- вермикулитобитум, γ = 200 кг/м3
Полы	- цементные, керамическая плитка
Ворота	- по серии I.435.9-I7, вып.I, типоразмер - I
Окна	- по ГОСТ I2506-8I, типоразмеров - I
Двери	- по ГОСТ I4624-84, типоразмеров - 3, по серии 2.435-6 вып.I, типоразмеров - I

Наибольшая масса монтажного элемента (плита покрытия) - 3,3 т

H5UA ОТДЕЛКА

НАРУЖНАЯ	- окраска панелей цементно-перхлорвиниловыми красками, штукатурка кирпичных вставок цементно-песчаным раствором с последующей окраской цементно-перхлорвиниловыми красками
ВНУТРЕННЯЯ	- окраска известковая, поливинилацетатная, отделка глазурованной плиткой

G3GA ИНЖЕНЕРНОЕ ОБОРУДОВАНИЕ

Водопровод	- хозяйственно-питьевой. От внутриплощадочной сети, напор на вводе - I0 м
Канализация	- бытовая, в сеть очистных сооружений
Отопление	- водяное от внешних сетей, параметры теплоносителя T=I50-70°C
Вентиляция	- приточно-вытяжная с механическим побуждением
Горячее водоснабжение	- от внешней теплосети
Электроснабжение	- от электросети 380/220В.
Устройство связи	- телефонизация, радиофикация и пожарная сигнализация
Кран	- мостовой ручной, однобалочный подвесной г/п I т

J30B СКОРОСТНОЙ НАПОР ВЕТРА - 0,23 кПа (23 кГс/м2)

J3NB ВЕС СНЕГОВОГО ПОКРОВА - I,0 кПа (I00 кгс/м2)

R2C0 СТЕПЕНЬ ОГНЕСТОЙКОСТИ - II

G2DD КЛИМАТИЧЕСКИЕ РАЙОНЫ СССР - II

N4BD РАСЧЕТНАЯ ТЕМПЕРАТУРА НАРУЖНОГО ВОЗДУХА - минус 30°C

G2EE ИНЖЕНЕРНО-ГЕОЛОГИЧЕСКИЕ УСЛОВИЯ - обычные

G3DT ТЕХНОЛОГИЧЕСКИЙ ПРОЦЕСС

Здание решеток входит в состав очистных сооружений канализационных станций пропускной способностью 90÷II0 тыс.м3/сут.

Для задержания крупных загрязнений, поступающих со сточными водами, на каналах I000x2000 мм установлены механические решетки РМУ-3Б (2 рабочие, I резервная).

Задержанные на решетках отброси периодически удаляются граблинами и сбрасываются на горизонтально-наклонные конвейеры с пересыпкой, по которым направляются на дробление. Измельченная масса поступает в канал сточной воды. К установке приняты дробилки Д-3Б (I рабочая, I резервная).

В здании решеток расположены трубопроводы технической воды и пульпы с электрифицированными задвижками гидроэлеватора и гидросмыва аэрируемых песколовок.

ЗДАНИЕ РЕШЕТОК
С 3 МЕХАНИЗИРОВАННЫМИ РЕШЕТКАМИ РМУ-3Б С ДРОБЛЕНИЕМ ОТБРОСОВ

ТИПОВОЙ ПРОЕКТ 902-2-451.88

Лист 2
Страница 3

	Наименование		Всего	Удельный показатель
V1IA	СТОИМОСТЬ			
V1IB	Общая сметная стоимость	тыс. руб.	59,06	
	в том числе:			
V1IL	строительно-монтажных работ	"	42,78	
V1IO	оборудования	"	I6,28	
V1IS	Стоимость строительно-монтажных работ I м2 общей площади здания	руб		I8I,4
V1IR	Стоимость строительно-монтажных работ на I м3 строительного объема	"		26,22
V1IV	Стоимость общая на расчетный показатель	"		536,90
V1JA	ТРУДОЕМКОСТЬ			
V1JF	Построечные трудовые затраты	чел. дн.	9II,08	
V1JR	То же, на I м3 строительного объема	"		0,56
V1JV	То же на расчетный показатель	"		8,28
V1KA	РАСХОДЫ			
V1KB	Расход строительных материалов:			
	Цемент	т	59,4I	
	Цемент, приведенный к М400	"	58,45	
	То же, на I м2 общей площади	"		0,25
	То же, на расчетный показатель	"		0,53
	Сталь	т	I0,73	
	Сталь, приведенная к классам А-I и Ст3	"	I2,90	
	То же, на I м2 общей площади	"		0,05
	То же, на расчетный показатель	"		0,II7
	Бетон и железобетон	м3	207,52	
	в том числе:			
	монолитный	"	89,63	
	сборный	"	II7,89	
	То же, на I м2 общей площади	м3		0,88
	То же, на расчетный показатель	"		I,89
	Лесоматериалы	м3	I2,I8	
	Лесоматериалы, приведенные к *круглому лесу*	"	*I8,27*	
	Кирпич	тыс. шт.	I5,43	
V4KA	ЭКСПЛУАТАЦИОННЫЕ ПОКАЗАТЕЛИ			
V4KH	Расход воды			
	холодной	л/с	0,20	
	горячей	"	0,09	
V4KI	Канализационные стоки	*м3/сут*	*0,23*	
V4KN	Тепла	ккал/ч	I45950	
		кВт	I69,3	
	в том числе:			
	на отопление	то же	36950	
			42,9	
	на вентиляцию	"	I06300	
			I23,3	
	на горячее водоснабжение	"	2700	
			3,I	
	Тепла на отопление I м2 общей площади	"	I56,7	
			0,I8	
V4KK	Потребная электрическая мощность	кВт	28,0	
	ТЕХНИЧЕСКИЕ ХАРАКТЕРИСТИКИ			
G3NB	Объем строительный	м3	I63I,0	
V1NP	Объем строительный на расчетный показатель	"		I4,8
G30C	Площадь застройки	м2	232,75	
G30B	Общая площадь	"	235,8	
V1OK	Общая площадь на расчетный показатель	"		2,I44

ЗДАНИЕ РЕШЕТОК С 3 МЕХАНИЗИРОВАННЫМИ РЕШЕТКАМИ РМУ-3Б С ДРОБЛЕНИЕМ ОТБРОСОВ	ТИПОВОЙ ПРОЕКТ 902-2-451.88	Лист 2 Страница 4

ДОПОЛНИТЕЛЬНЫЕ ДАННЫЕ

Проект разработан взамен ТП 902-2-369.83.

Расчетный показатель - расход сточных вод 1000 м3/сутки (всего 110 единиц).

Сметная документация составлена в нормах и ценах 1984г.

СОСТАВ ПРОЕКТНОЙ ДОКУМЕНТАЦИИ

Альбом I	Пояснительная записка (из типового проекта 902-2-449.88).
Альбом II	Технологические решения. Архитектурные решения. Конструкции железобетонные. Конструкции металлические. Отопление и вентиляция. Внутренний водопровод и канализация. Электротехническая часть. Автоматизация. Связь и сигнализация
Альбом III	Строительные изделия (из типового проекта 902-2-452.88)
Альбом IУ	Спецификации оборудования
Альбом У	Ведомости потребности в материалах
Альбом УI	Сметы

Объем проектных материалов, приведенных к формату А4,-565 форматок.

В7ВА АВТОР ПРОЕКТА ЦНИИЭП инженерного оборудования.
117279, г.Москва, Профсоюзная ул., 93-А

В7НА УТВЕРЖДЕНИЕ Утвержден Госкомархитектуры, приказ № 66 от 15 марта 1988 г.

В7КА ПОСТАВЩИК ОАО «ЦПП», 127238, Москва, Дмитровское ш., 46, к. 2

Инв. № 23212
Катал.л.№ 061917

gost.e-ecolog.ru