СК-2	СТРОИТЕЛЬНЫЙ КАТАЛОГ ЧАСТЬ 2 ТИПОВЫЕ ПРОЕКТЫ ПРЕДПРИЯТИЙ, ЗДАНИЙ И СООРУЖЕНИЙ	ТИПОВОЙ ПРОЕКТ 902-I-I3I.88
ОАО «ЦПП»	КОМПЛЕКТНО-БЛОЧНАЯ МАЛОГАБАРИТНАЯ КАНАЛИЗАЦИОННАЯ НАСОСНАЯ УСТАНОВКА С НАСОСАМИ ЦМК I6-27 ПРОИЗВОДИТЕЛЬНОСТЬЮ I6 м³/ч ГЛУБИНОЙ ПОДВОДЯЩЕГО КОЛЛЕКТОРА 3,0 м; 4,0 м; 5,0 м	УДК 628.I2
МАЙ 1988		На 2 листах На 3 страницах Страница I

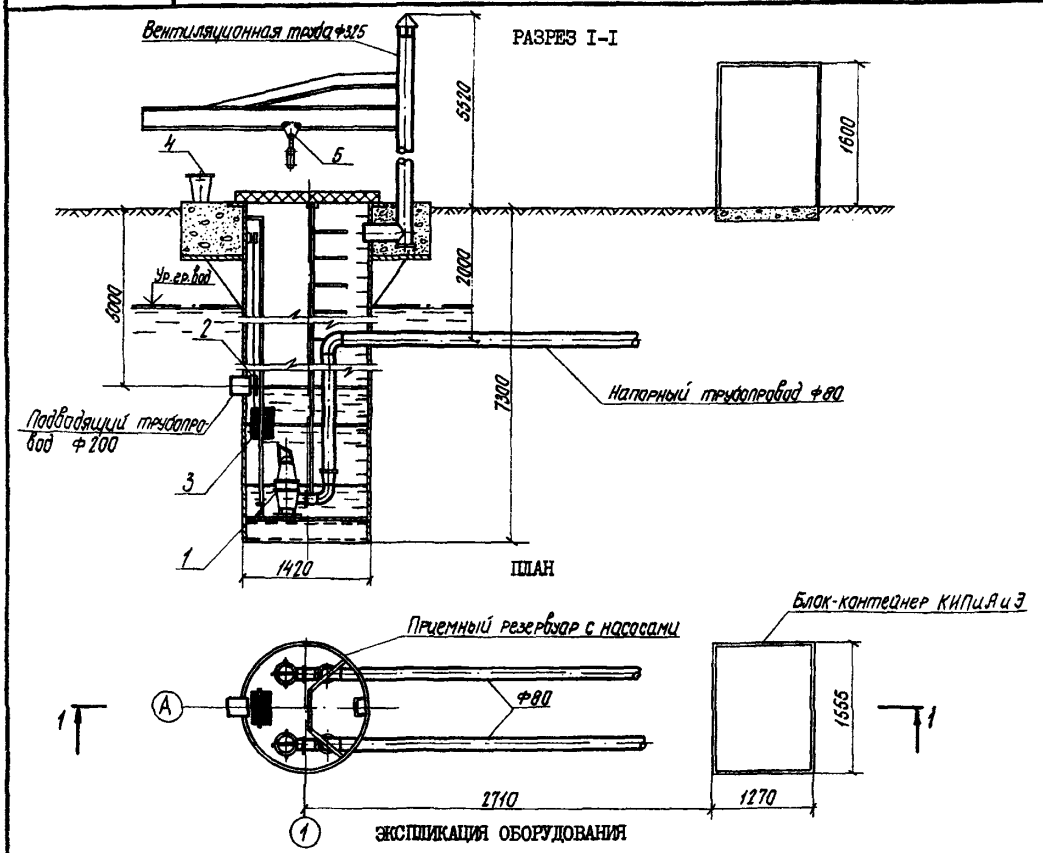

Поз.	Наименование и марка	Кол.	Поз.	Наименование и марка	Кол.
I	Центробежный моноблочный погружной		4	Контейнер для отбросов	I
	канализационный электронасос типа		5	Грузоподъемное устройство стрела	
	ЦМК I6-27 с подачей I6,0 м³/ч,			с ручной талью Q= I,0 т	I
	напором 27,0 м, мощностью 3,0 кВт				
	частота вращения 3000 об/мин.	2			
2	Решетка-заслонка	I			
3	Решетка-контейнер	I			

gost.e-ecolog.ru

КОМПЛЕКТНО-БЛОЧНАЯ МАЛОГАБАРИТНАЯ КАНАЛИЗАЦИОННАЯ НАСОСНАЯ УСТАНОВКА С НАСОСАМИ ЦМК I6-27 ПРОИЗВОДИТЕЛЬНОСТЬЮ I6 м³/ч ГЛУБИНОЙ ПОДВОДЯЩЕГО КОЛЛЕКТОРА 3,0 м; 4,0 м; 5,0 м	ТИПОВОЙ ПРОЕКТ 902-I-I3I.88	Лист I Страница 2

D1AA ТЕХНИЧЕСКАЯ ХАРАКТЕРИСТИКА

Малогабаритная канализационная насосная установка является изделием полной заводской готовности, предназначена для перекачки хозяйственно-бытовых и близких к ним по составу производственных невзрывоопасных стоков, имеющих нейтральную или слабощелочную реакцию, и состоит из отдельных блоков (приемный резервуар и блок-контейнер КИП и А и Э), которые поставляются на строительную площадку для монтажа.

Насосная установка запроектирована без надземной части. Подземная часть выполнена из стальной трубы ∅ I420 мм и является одновременно приемным резервуаром.

Емкость приемного резервуара 3,I м³, что соответствует двенадцатиминутной производительности насоса. Работа насосов автоматизирована. Управление насосами осуществляется с помощью блок-контейнера КИП и А и Э, устанавливаемого на отдельном фундаменте.

В насосной станции предусмотрена установка решетки-контейнера с прозорами 20 мм для задержания отбросов. Задержанные отбросы выводятся на дальнейшую переработку или свалку.

Вентиляция естественная, отопление насосной установки не предусматривается. Отопление блок-контейнера КИП и А и Э - водяное.

Для обслуживания при эксплуатации, монтаже, и демонтаже оборудования насосной станции проектом предусматривается поворотное грузоподъемное устройство с ручной талью Q=I,0 т.

Малогабаритная канализационная насосная установка имеет несколько модификаций в зависимости от расположения грунтовых вод и температуры наружного воздуха.

Завод-изготовитель - сборочно-комплектовочные предприятия Миннефтегазстроя.

D2BA СТРОИТЕЛЬНЫЕ КОНСТРУКЦИИ И ИЗДЕЛИЯ

Приемный резервуар - металлический ∅ I420 мм

Блок-контейнер КИП и А и Э - индивидуального изготовления

Лестница - скобы ходовые металлические

Вентиляционная труба - металлическая индивидуального изготовления, ∅ 325 мм

Наибольшая масса монтажного элемента (приемный резервуар) - 3,4 т

H5UA ОТДЕЛКА ВНУТРЕННЯЯ

В качестве противокоррозийной защиты металлоконструкции покрываются двумя слоями эмали ХС-010 ГОСТ 9355-81 и пятью слоями эмали ХВ-II20 ТУ 6-I0.I227-77

C3GA ИНЖЕНЕРНОЕ ОБОРУДОВАНИЕ

Отопление - блок-контейнера КИП и А и Э - водяное, теплоноситель вода с параметрами 95 °-70 °С или I50 °-70 °С

Вентиляция - приемного резервуара естественная, обеспечивается вентиляционной трубой с флюгаркой

Электроснабжение - обеспечивается по двум линиям напряжением 380/220 В с ручным переключателем на резервное питание

Грузоподъемное устройство - стрела с ручной талью Q=I,0 т

J3OB СКОРОСТНОЙ НАПОР ВЕТРА - 48 кгс/м² / 0,48 кПа

R2C0 СТЕПЕНЬ ОГНЕСТОЙКОСТИ - Ша

N1BJ РАСЧЕТНАЯ ТЕМПЕРАТУРА НАРУЖНОГО ВОЗДУХА - минус 30 °С, минус 40 °С, минус 50 °С

J3NB ВЕС СНЕГОВОГО ПОКРОВА - 200 кгс/м² / 2,00 кПа

G2EE ИНЖЕНЕРНО-ГЕОЛОГИЧЕСКИЕ УСЛОВИЯ - обычные

КОМПЛЕКТНО-БЛОЧНАЯ МАЛОГАБАРИТНАЯ КАНАЛИЗАЦИОННАЯ НАСОСНАЯ УСТАНОВКА С НАСОСАМИ ЦМК I6-27 ПРОИЗВОДИТЕЛЬНОСТЬЮ I6 м³/ч ГЛУБИНОЙ ПОДВОДЯЩЕГО КОЛЛЕКТОРА 3,0 м; 4,0 м; 5,0 м

ТИПОВОЙ ПРОЕКТ 902-I-I3I.88

Лист 2 Страница 3

	Наименование		Всего	Удельный показатель
V1IA	СТОИМОСТЬ			
V1IB	Общая сметная стоимость	тыс. руб.	5,74	-
	в том числе:			
V1ID	оборудования	то же	I,9I	-
V1IL	строительно-монтажных работ	"	3,83	-
	в том числе:			
	на заводе-изготовителе	"	2,67	-
	на стройплощадке	"	I,I6	-
V1IR	Стоимость строительно-монтажных работ I м³ строительного объема	руб.	-	457,58
V1IV	То же, на расчетный показатель	то же	-	358,75
V1JA	ТРУДОЕМКОСТЬ			
V1JF	Построечные трудовые затраты	чел.дн.	83,58	-
	в том числе:			
	на заводе-изготовителе	то же	43,99	-
	на стройплощадке	"	39,59	-
V1JV	То же, на расчетный показатель	"	-	5,223

	Наименование		Всего	Удельный показатель
V1KA	РАСХОДЫ			
V1KB	Расход строительных материалов			
	Сталь, приведенная к классу Ст 3	т	I,86	-
	То же, на расчетный показатель	"	-	0,II6
	Цемент, приведенный к марке 400	м³	0,770	-
	То же, на расчетный показатель	то же	-	0,048
V4KA	ЭКСПЛУАТАЦИОННЫЕ ПОКАЗАТЕЛИ			
V4KN	Расход тепла на отопление	ккал/ч	568	-
		кВт	0,66	
V4KK	Потребная электрическая мощность	кВт	4,82	-
	ТЕХНИЧЕСКИЕ ХАРАКТЕРИСТИКИ			
G3NB	Объем строительный	м³	8,37	-
	Полезная емкость	то же	3,I	-
	Полезная емкость на расчетный показатель	"	-	0,I94

ДОПОЛНИТЕЛЬНЫЕ ДАННЫЕ

Основные показатели приведены для глубины заложения подводящего коллектора 5,0 м и температуры наружного воздуха минус 30 °С. За расчетный показатель принят I м³/ч перекачиваемых стоков (всего I6 единиц).

Сметные стоимости приведены в ценах I984 г.

Проект разработан взамен типового проекта 402-22-44с.83

B7EA СОСТАВ ПРОЕКТНОЙ ДОКУМЕНТАЦИИ

Альбом I	Пояснительная записка, технологическая часть, автоматика, архитектурно-строительная часть, отопление и вентиляция, электротехническая часть
Альбом II	Спецификация оборудования
Альбом III	Ведомость потребности в материалах
Альбом IУ	Задание заводуизготовителю на щит автоматики
Альбом У	Сметы

Объем проектных материалов, приведенных к формату А4 – 274 форматки

B7BA АВТОР ПРОЕКТА СПКБ "Проектнефтегазспецмонтаж" I05264, Москва, I0-я Парковая, д. 20

B7HA УТВЕРЖДЕНИЕ Утвержден и введен в действие Миннефтегазстроем приказ от I3 января I988 г. № I3

B7KA ПОСТАВЩИК ОАО «ЦПП», 127238, Москва, Дмитровское ш., 46, к. 2
ВНИИПКспецконструкция, 105264, Москва, ул. Верхняя Первомайская, 32

Катал.л. №060900

gost.e-ecolog.ru