СК-2	СТРОИТЕЛЬНЫЙ КАТАЛОГ ЧАСТЬ 2 ТИПОВЫЕ ПРОЕКТЫ ПРЕДПРИЯТИЙ, ЗДАНИЙ И СООРУЖЕНИЙ	ТИПОВОЙ ПРОЕКТ 902-7-2.84 УДК 628.12
ОАО «ЦПП»	АВТОМАТИЗИРОВАННАЯ ДРЕНАЖНАЯ НАСОСНАЯ СТАНЦИЯ ПРОИЗВОДИТЕЛЬНОСТЬЮ I60 м³/ч. (290 м³/ч)	**DIBA**
МАРТ 1985		На 2 листах На 3 страницах Страница I

ВИД А

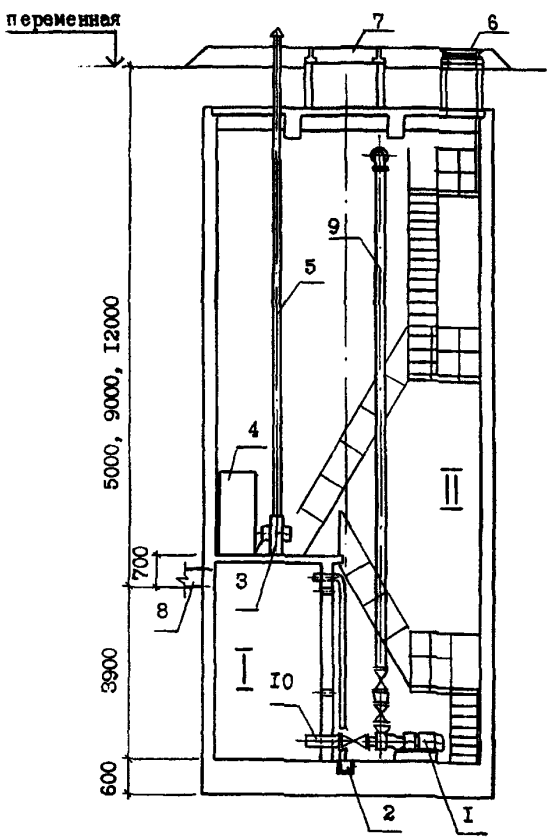

ПЛАН

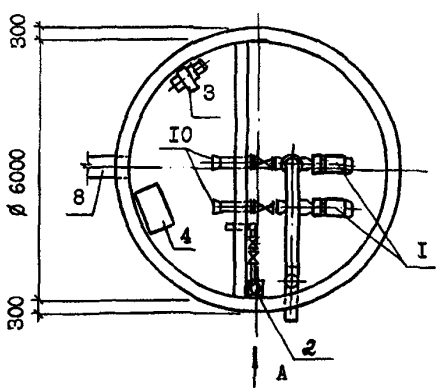

ЭКСПЛИКАЦИЯ ПОМЕЩЕНИЙ

	Наименование	Площадь, м²
I	Приемный резервуар	II,I3
II	Машинное отделение	I7,I3

ЭКСПЛИКАЦИЯ ОБОРУДОВАНИЯ

Поз.	Наименование	Кол-во Произв. м³/ч	
		I60	290
I	Насос центробежный марки		
	К I60/30	2	-
	К 290/30	-	2
2	Насос ГНОМ I0-I0	I	I
3	Вентагрегат А 5.I06-I	I	I
4	Шкаф управления насосами	I	I
5	Воздуховоды	3	3
6	Люк смотровой	I	I
7	Люк грузовой монтажный	I	I
8	Подводящий коллектор	I	I
9	Сбросной напорный тру-	I	I
	бопровод		
I0	Всасывающий трубопровод	I	I

gost.e-ecolog.ru

АВТОМАТИЗИРОВАННАЯ ДРЕНАЖНАЯ НАСОСНАЯ СТАНЦИЯ ПРОИЗВОДИТЕЛЬНОСТЬЮ I60 м³/ч (290 м³/ч)	ТИПОВОЙ ПРОЕКТ 902-7-2.84	Лист I Страница 2

D1AA ТЕХНИЧЕСКАЯ ХАРАКТЕРИСТИКА

Дренажная насосная станция производительностью I60 м³/ч,(290 м³/ч)предназначена для перекачки собираемой дренажами грунтовой воды, не содержащей агрессивных по отношению к бетону и металлу примесей, ядовитых и взрывоопасных газов. Размещается в круглом железобетонном колодце D = 6,0 м. Глубина подводящего коллектора 5,0; 9,0; I2,0 м. Насосная оборудована двумя насосами, один из которых резервный. Насосы установлены под заливом, и управление ими автоматическое в зависимости от уровня воды в приемном резервуаре. На случай отключения насосной станции для ремонтных работ предусмотрено запорное устройство на подводящем коллекторе в ближайшем от насосной станции смотровом колодце.

D2BA СТРОИТЕЛЬНЫЕ КОНСТРУКЦИИ И ИЗДЕЛИЯ

Днище, стены, перекрытия, перегородки - монолитный железобетон М200.

Кольца и плиты грузового и смотрового люков - сборные, из бетона М200 по ГОСТ 8020-80.

Лестницы и ограждения - стальные по серии I.459-2 выпуски 3.4.

Площадки - стальные, индивидуальные.

Люк смотровой - чугунный по ГОСТ 3634-79.

Люк грузовой - чугунный по ТП 902-9-I, выпуск I альбом 2.

Наибольшая масса монтажного элемента (чугунная рама грузового люка) - 400 кг.

H5UA ОТДЕЛКА

НАРУЖНАЯ - торкрет слоем 20 мм

ВНУТРЕННЯЯ:

Машинное отделение - торкрет слоем I0 мм, побелка;

приемный резервуар - торкрет слоем I0 мм, битумная мастика слоем 20 мм.

C3GA ИНЖЕНЕРНОЕ ОБОРУДОВАНИЕ

Вентиляция - естественная и с механическим побуждением.

Электроснабжение от двух независимых источников тока напряжением 380/220 В.

N1BD РАСЧЕТНАЯ ТЕМПЕРАТУРА НАРУЖНОГО ВОЗДУХА -20° (основное решение), -30°, -40° С

G2EE ИНЖЕНЕРНО-ГЕОЛОГИЧЕСКИЕ УСЛОВИЯ - обычные

G2DD КЛИМАТИЧЕСКИЕ РАЙОНЫ I; II

Наименование	ед. изм.	Количество					
		Производительность насосной станции, м³/ч					
		I60			290		
		Глубина подводящего коллектора, м					
		5,0	9,0	I2,0	5,0	9,0	I2,0
V1IA Стоимость							
V1IB Общая сметная стоимость	тыс.руб.	2I,32	26,I7	3I,49	2I,77	27,23	3I,96
в том числе:							
V1IL строительно-монтажных работ	"	I8,85	23,70	29,02	I8,77	24,23	28,96
V1IO оборудования	"	2,47	2,47	2,47	3,0	3,0	3,0
V1IR Стоимость строительно-монтажных работ на I м³ строительного объема	руб.	62	54	53	62	55	53
V1IV Общая сметная стоимость, на расчетный показатель	"	I33	I64	I97	75	94	II0

АВТОМАТИЗИРОВАННАЯ ДРЕНАЖНАЯ НАСОСНАЯ СТАНЦИЯ ПРОИЗВОДИТЕЛЬНОСТЬЮ I60 м³/ч, (290 м³/ч)	ТИПОВОЙ ПРОЕКТ 902-7-2.84	Лист 2 Страница 3

Наименование	ед. изм.	Количество					
		Производительность насосной станции, м³/ч					
		I60			290		
		Глубина подводящего коллектора, м					
		5.0	9.0	I2.0	5.0	9.0	I2.0
V1JA Трудоемкость							
V1JF Построечные трудовые затраты	чел.-ч	4375	5619	7299	4411	5661	7341
V1JR То же, на I м³ строительного объема	"	I4	I3	I3	I5	I3	I3
V1JV То же, на расчетный показатель	"	27	35	46	I5	20	25
V1KA РАСХОДЫ							
V1KB Расход строительных материалов							
Цемент	т	28.0I	35.67	4I.27	28.0I	35.67	4I.27
Цемент, приведенный к М400	"	28.07	35.48	4I.05	28.07	35.48	4I.05
То же, на расчетный показатель	"	0.I8	0.22	0.26	0.I0	0.I2	0.I4
Сталь	"	6.65	8.23	9.35	6.67	8.24	9.34
Сталь, приведенная к классам AI и C 38/23	"	8.79	I0.79	I2.I4	8.8I	I0.80	I2.I6
То же, на расчетный показатель	"	0.05	0.07	0.075	0.03	0.04	0.04
Бетон и железобетон	м³	89.3	II2.3	I29.3	89.3	II2.3	I29.3
в том числе: монолитный	"	88.3	III.3	I28.3	88.3	III.3	I28.3
сборный	"	I.0	I.0	I.0	I.0	I.0	I.0
То же, на расчетный показатель	"	0.56	0.70	0.8I	0.3I	0.39	0.45
V4KA ЭКСПЛУАТАЦИОННЫЕ ПОКАЗАТЕЛИ							
V4KK Потребная электрическая мощность	кВт	33.75	33.75	33.75	40.75	40.75	40.75
ТЕХНИЧЕСКИЕ ХАРАКТЕРИСТИКИ							
G3NB Объем строительный	м³	304	44I	544	304	44I	544
V1NP Объем строительный на расчетный показатель	м³	I.9	2.8	3.4	I.0	I.5	I.9
G3OC Площадь застройки	м²	45	45	45	45	45	45

ДОПОЛНИТЕЛЬНЫЕ ДАННЫЕ

За расчетный показатель принят I м³/ч производительности насосной станции.
Сметная документация составлена в нормах и ценах I984 г.

B7EA СОСТАВ ПРОЕКТНОЙ ДОКУМЕНТАЦИИ

Альбом I – Конструкции железобетонные. Конструкции металлические. Технологическая часть. Электротехническая часть. Вентиляция.

Альбом II – Изделия арматурные, закладные.

Альбом III – Спецификации оборудования.

Альбом IУ – Ведомости потребности в материалах.

Альбом У – Сметы (книги I-НС160/5; 2-НС160/9; 3-НС160/I2; 4-НС290/5; 5-НС290/9; 6-НС290/I2).

Примененные материалы: ТП 902-9-I выпуск I "Канализационные колодцы".

Альбом 2 – Нестандартизированное оборудование

Серия 3.90I-I3 – Колонна управления задвижками Ду I00÷250 с ручным приводом

Объем проектных материалов, приведенных к формату А4-74I

B7BA АВТОР ПРОЕКТА Институт "Фундаментпроект", г.Москва, I25843, Волоколамское шоссе, д.I

B7HA УТВЕРЖДЕНИЕ Утвержден и введен в действие Минмонтажспецстроем СССР протоколом от 27 декабря I982 г.

B7KA ПОСТАВЩИК ОАО «ЦПП», 127238, Москва, Дмитровское ш., 46, к. 2

Инв. № I9505
Катал.л. № 049645

gost.e-ecolog.ru