| | | |
|---|---|---|
| **СК-2** | СТРОИТЕЛЬНЫЙ КАТАЛОГ<br>ЧАСТЬ 2<br>ТИПОВЫЕ ПРОЕКТЫ ПРЕДПРИЯТИЙ, ЗДАНИЙ И СООРУЖЕНИЙ | ТИПОВОЙ ПРОЕКТ<br>902-7-I.84<br>УДК 628.12 |
| **ОАО «ЦПП»** | АВТОМАТИЗИРОВАННАЯ ДРЕНАЖНАЯ НАСОСНАЯ СТАНЦИЯ ПРОИЗВОДИТЕЛЬНОСТЬЮ 40 м³/ч (90 м³/ч ) | **DIBA** |
| **МАРТ 1985** | | На 2 листах<br>На 3 страницах<br>Страница I |

ВИД А

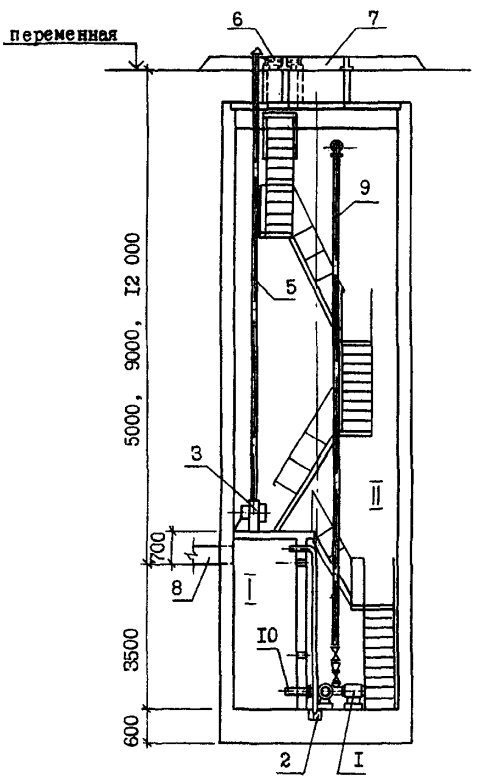


П Л А Н

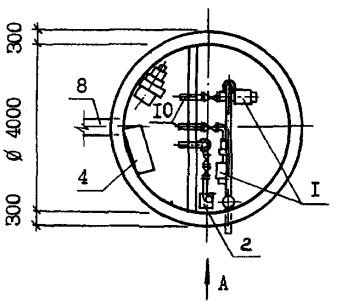


ЭКСПЛИКАЦИЯ ПОМЕЩЕНИЙ

| | Наименование | Площадь, м² |
|---|---|---|
| I | Приемный резервуар | 4,2 |
| II | Машинное отделение | 8,4 |

ЭКСПЛИКАЦИЯ ОБОРУДОВАНИЯ

| | Наименование | Кол-во<br>Произв. м³/ч | |
|---|---|---|---|
| | | 40 | 90 |
| I | Насос центробежный в моноблочном исполнении | | |
| | марки КМ 45/55а | 2 | |
| | марки КМ 90/35 | - | 2 |
| 2 | Насос ГНОМ 10-10 | I | I |
| 3 | Вентагрегат А3.15105-I | I | I |
| 4 | Шкаф управления насосами | I | I |
| 5 | Воздуховоды | 3 | 3 |
| 6 | Люк смотровой | I | I |
| 7 | Люк грузовой монтажный | I | I |
| 8 | Подводящий коллектор | I | I |
| 9 | Сбросной напорный трубопровод | I | I |
| 10 | Всасывающий трубопровод | I | I |

gost.e-ecolog.ru

| АВТОМАТИЗИРОВАННАЯ ДРЕНАЖНАЯ НАСОСНАЯ СТАНЦИЯ ПРОИЗВОДИТЕЛЬНОСТЬЮ 40 м³/ч, (90 м³/ч) | ТИПОВОЙ ПРОЕКТ 902-7-I.84 | Лист I Страница 2 |
|---|---|---|

D1AA ТЕХНИЧЕСКАЯ ХАРАКТЕРИСТИКА

Дренажная насосная станция производительностью 40 м³/ч,(90 м³/ч) предназначена для перекачки собираемой дренажами грунтовой воды, не содержащей агрессивных по отношению к бетону и металлу примесей, ядовитых и взрывоопасных газов. Размещается в круглом железобетонном колодце D = 4,0 м. Глубина подводящего коллектора 5,0; 9,0; I2,0 м. Насосная оборудована двумя насосами, один из которых резервный. Насосы установлены под заливом и управление ими автоматическое в зависимости от уровня воды в приемном резервуаре. На случай отключения насосной станции для ремонтных работ предусмотрено запорное устройство на подводящем коллекторе в ближайшем от насосной станции смотровом колодце.

D28A СТРОИТЕЛЬНЫЕ КОНСТРУКЦИИ И ИЗДЕЛИЯ

Днище, стены, перекрытия, перегородки - монолитный железобетон М200.

Кольца и плиты грузового и смотрового люков - сборные из бетона 200 по ГОСТ 8020-80.

Лестницы и ограждения - стальные по серии I.459-2 выпуски 3.4

Площадки - стальные, индивидуальные.

Люк смотровой - чугунный по ГОСТ 3634-79

Люк грузовой - чугунный по ТП 902-9-I, выпуск I, альбом 2. Наибольшая масса монтажного элемента (чугунная рама грузового люка) - 400 кг.

N18D РАСЧЕТНАЯ ТЕМПЕРАТУРА НАРУЖНОГО ВОЗДУХА

-20° (основное решение), -30°, -40°С

G2DD КЛИМАТИЧЕСКИЕ РАЙОНЫ

I, II

H5UA ОТДЕЛКА

НАРУЖНАЯ - торкрет слоем 20 мм

ВНУТРЕННЯЯ

Маш.отделение - торкрет слоем I0 мм, побелка;

Приемный резервуар - торкрет слоем I0 мм, битумная мастика слоем 20 мм.

C3GA ИНЖЕНЕРНОЕ ОБОРУДОВАНИЕ

Вентиляция - естественная и с механическим побуждением.

Электроснабжение - от двух независимых источников тока напряжением 380/220 В.

G2EE ИНЖЕНЕРНО-ГЕОЛОГИЧЕСКИЕ УСЛОВИЯ

обычные

| Наименование | ед. изм. | Количество | | | | | |
|---|---|---|---|---|---|---|---|
| | | Производительность насосной станции, м³/ч | | | | | |
| | | 40 | | | 90 | | |
| | | Глубина подводящего коллектора, м | | | | | |
| | | 5.0 | 9.0 | I2.0 | 5.0 | 9.0 | I2.0 |
| V1IA СТОИМОСТЬ | | | | | | | |
| V1I8 Общая сметная стоимость | тнс.руб. | I3.27 | I7.6I | 23.25 | I3.50 | I7.77 | 23.43 |
| в том числе: | | | | | | | |
| V1IL строительно-монтажных работ | " | II.59 | I5.93 | 2I.57 | II.82 | I6.09 | 2I.75 |
| V1IO оборудования | " | I.68 | I.68 | I.68 | I.68 | I.68 | I.68 |
| V1IR Стоимость строительно-монтажных работ на I м³ строительного объема | руб. | 82 | 77 | 84 | 84 | 77 | 85 |
| V1IV Общая сметная стоимость на расчетный показатель | " | 33I | 440 | 58I | I50 | I97 | 260 |
| V1JA Трудоемкость | | | | | | | |
| V1JF Построечные трудовые затраты | чел.-ч | 275I | 3796 | 5I9I | 2770 | 3825 | 52I6 |

| АВТОМАТИЗИРОВАННАЯ ДРЕНАЖНАЯ НАСОСНАЯ СТАНЦИЯ ПРОИЗВОДИТЕЛЬНОСТЬЮ 40 м³/ч, (90 м³/ч) | ТИПОВОЙ ПРОЕКТ 902-7-I.84 | Лист 2 Страница 3 |
|---|---|---|

| Наименование | ед. изм. | Количество | | | | | |
|---|---|---|---|---|---|---|---|
| | | Производительность насосной станции, м³/ч | | | | | |
| | | 40 | | | 90 | | |
| | | Глубина подводящего коллектора, м | | | | | |
| | | 5.0 | 9.0 | I2.0 | 5.0 | 9.0 | I2.0 |
| V1JR То же, на I м³ строительного объема | чел.-ч | I9.5 | I8.3 | 20.2 | I9.6 | I8.4 | 20.3 |
| V1JV То же, на расчетный показатель | " | 69 | 95 | I30 | 3I | 43 | 69 |
| V1KA РАСХОДЫ | | | | | | | |
| V1KB Расход строительных материалов | | | | | | | |
| Цемент | т | I5.9 | 2I.0 | 29.2 | I5.9 | 2I.0 | 29.2 |
| Цемент, приведенный к М400 | " | I5.5 | 20.6 | 28.4 | I5.5 | 20.6 | 28.4 |
| То же, на расчетный показатель | " | 0.39 | 0.52 | 0.7I | 0.I7 | 0.23 | 0.32 |
| Сталь | " | 3.6 | 4.7 | 5.9 | 3.6 | 4.7 | 5.9 |
| Сталь, приведенная к классам AI и С 38/23 | " | 4.6 | 6.I | 7.3 | 4.6 | 6.2 | 7.3 |
| То же, на расчетный показатель | " | 0.II | 0.I6 | 0.I8 | 0.05 | 0.07 | 0.08 |
| Бетон и железобетон | м³ | 50.0 | 65.5 | 75.0 | 50.0 | 65.5 | 75.0 |
| в том числе: монолитный | " | 49.0 | 64.5 | 74.0 | 49.0 | 64.5 | 74.0 |
| сборный | " | I.0 | I.0 | I.0 | I.0 | I.0 | I.0 |
| То же, на расчетный показатель | " | I.25 | I.64 | I.88 | 0.56 | 0.73 | 0.83 |
| V4KA ЭКСПЛУАТАЦИОННЫЕ ПОКАЗАТЕЛИ | | | | | | | |
| V4KK Потребная электрическая мощность | кВт | I9.8 | I9.8 | I9.8 | I9.8 | I9.8 | I9.8 |
| ТЕХНИЧЕСКИЕ ХАРАКТЕРИСТИКИ | | | | | | | |
| G3NB Объем строительный | м³ | I4I | 208 | 257 | I4I | 208 | 257 |
| V1NP Объем строительный на расчетный показатель | " | 3.5 | 5.2 | 6.4 | I.6 | 2.3 | 2.9 |
| G30C Площадь застройки | м² | 25.0 | 25 | 25 | 25 | 25 | 25 |

ДОПОЛНИТЕЛЬНЫЕ ДАННЫЕ

За расчетный показатель принят I м³/ч производительности насосной станции.
Сметная документация составлена в нормах и ценах I984 г.

B7EA СОСТАВ ПРОЕКТНОЙ ДОКУМЕНТАЦИИ

Альбом I – Конструкции железобетонные. Конструкции металлические. Технологическая часть. Электротехническая часть. Вентиляция.

Альбом II – Изделия арматурные, закладные.

Альбом III – Спецификации оборудования.

Альбом IУ – Ведомости потребности в материалах.

Альбом У – Сметы (книги I-НС40/5; 2-НС40/9; 3-НС40/I2; 4-НС90/5; 5-НС90/9; 6-НС90/I2).

Примененные материалы: ТП 902-9-I выпуск I "Канализационные колодцы".

Альбом 2. Нестандартизированное оборудование

Серия 3.90I-I3 Колонка управления задвижками ДуI00÷250 с ручным приводом

Объем проектных материалов, приведенных к формату А4-707.

B7BA АВТОР ПРОЕКТА Институт "Фундаментпроект", г.Москва, I25843, Волоколамское ш., д.I.

B7HA УТВЕРЖДЕНИЕ Утвержден и введен в действие Минмонтажспецстроем СССР протоколом от 27 декабря I982 г.

B7KA ПОСТАВЩИК ОАО «ЦПП», 127238, Москва, Дмитровское ш., 46, к. 2

Инв. № I9504
Катал.л. № 049644

gost.e-ecolog.ru