СК-2	СТРОИТЕЛЬНЫЙ КАТАЛОГ ЧАСТЬ 2 ТИПОВЫЕ ПРОЕКТЫ ПРЕДПРИЯТИЙ, ЗДАНИЙ И СООРУЖЕНИЙ	ТИПОВОЙ ПРОЕКТ 902-I-I27.I.87
ОАО «ЦПП»	НАСОСНАЯ СТАНЦИЯ ДЛЯ ПЕРЕКАЧКИ ПРОИЗВОДСТВЕННЫХ КИСЛЫХ СТОЧНЫХ ВОД ПРОИЗВОДИТЕЛЬНОСТЬЮ ОТ 30 ДО I40 м3/ч ГЛУБИНОЙ ЗАЛОЖЕНИЯ ПОДВОДЯЩЕГО КОЛЛЕКТОРА 5,0 м В МОНОЛИТНОМ ИСПОЛНЕНИИ ОПУСКНЫМ СПОСОБОМ, КОНСТРУКТИВНЫЙ ВАРИАНТ В СБОРНО-МОНОЛИТНОМ ИСПОЛНЕНИИ ОТКРЫТЫМ СПОСОБОМ (ТП 902-I-I27.2.87)	УДК 628.I2
МАРТ 1988		На 3-х листах на 5-и страницах страница I

ФАСАД 2-I



ФАСАД А-Б

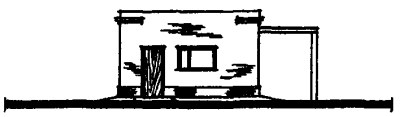

РАЗРЕЗ I-I

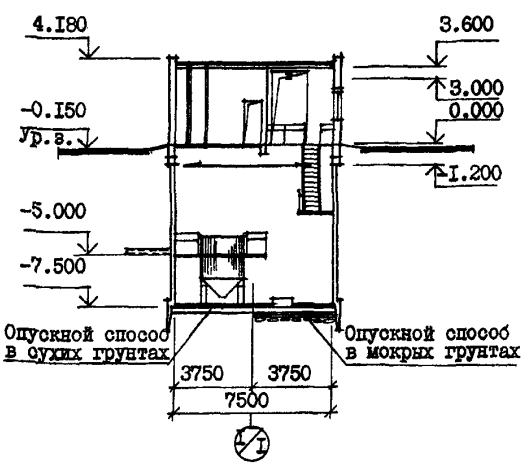

РАЗРЕЗ 2-2

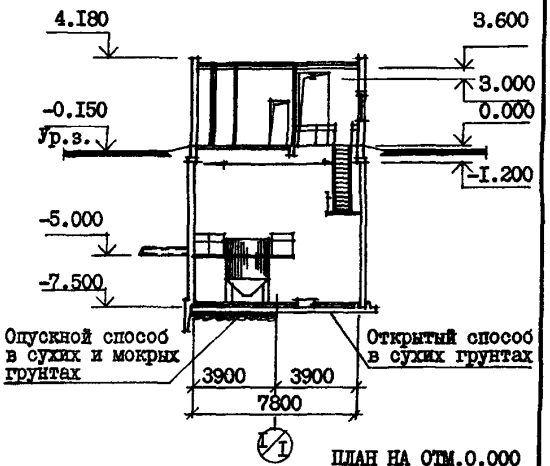

ПЛАН НА ОТМ.-7.500
(монолитное исполнение)

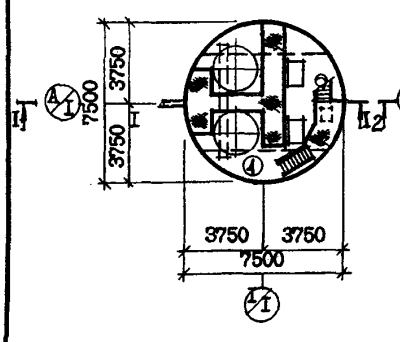

ПЛАН НА ОТМ.-7.500
(сборно-монолитное исполнение)

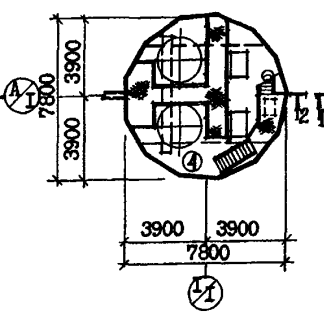

ПЛАН НА ОТМ.0.000

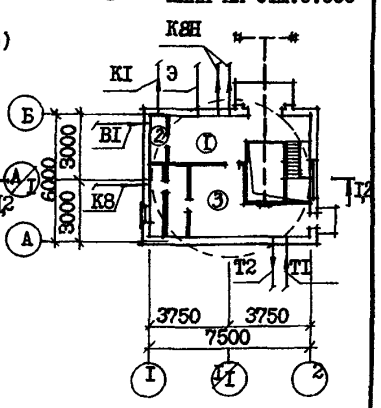

ЭКСПЛИКАЦИЯ ПОМЕЩЕНИЙ

Номер	Наименование	Площадь м2	Номер	Наименование	Площадь м2
I	Монтажная площадка машзала	I0,9	3	Венткамера	I9,5
2	Санузел	I,9	4	Машзал	44,2

gost.e-ecolog.ru

НАСОСНАЯ СТАНЦИЯ ДЛЯ ПЕРЕКАЧКИ ПРОИЗВОДСТВЕННЫХ КИСЛЫХ СТОЧНЫХ ВОД ПРОИЗВОДИТЕЛЬНОСТЬЮ ОТ 30 ДО 140 м3/ч ГЛУБИНОЙ ЗАЛОЖЕНИЯ ПОДВОДЯЩЕГО КОЛЛЕКТОРА 5,0 м В МОНОЛИТНОМ ИСПОЛНЕНИИ ОПУСКНЫМ СПОСОБОМ. КОНСТРУКТИВНЫЙ ВАРИАНТ В СБОРНО-МОНОЛИТНОМ ИСПОЛНЕНИИ ОТКРЫТЫМ СПОСОБОМ (ТП 902-I-I27.2.87)	ТИПОВОЙ ПРОЕКТ 902-I-I27.I.87	Лист I Страница 2

ПЛАН РАЗМЕЩЕНИЯ ТЕХНОЛОГИЧЕСКОГО ОБОРУДОВАНИЯ

ПЛАН НА ОТМ.-7.500 ПЛАН НА ОТМ.-7.500 ПЛАН НА ОТМ. 0.000

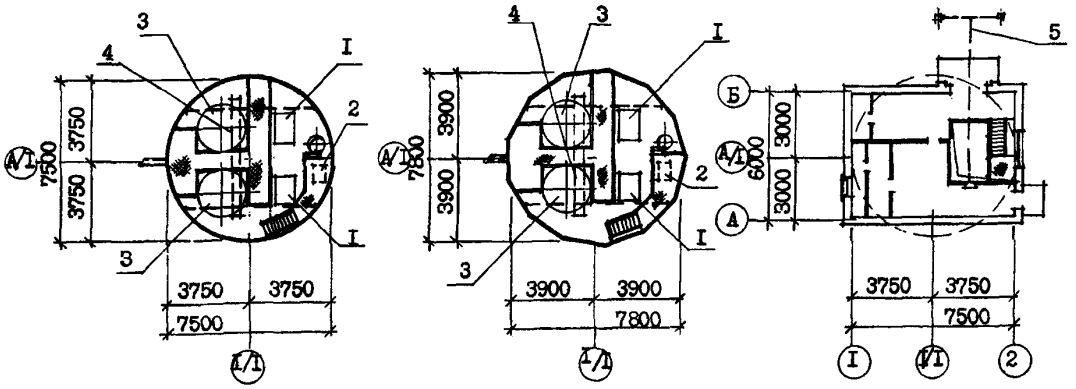

ЭКСПЛИКАЦИЯ ОБОРУДОВАНИЯ

Поз.	Наименование и марка	Колич.	Поз	Наименование и марка	Колич.
I	Агрегат электронасосный		3	Резервуар приемный W = 5 м3	2
	Х65-50-I25П (Q=I5-33 м3/ч) или	4	4	Кран ручной подвесной г/п 0,5 тс	I
	Х80-65-I60П (Q=30-70 м3/ч)	4	5	Таль ручная передвижная г/п I тс	I
2	Насос вихревой самовсасывающий				
	ВКС I/I6-А	I			

D2BA СТРОИТЕЛЬНЫЕ КОНСТРУКЦИИ И ИЗДЕЛИЯ

ПОДЗЕМНАЯ ЧАСТЬ

Днище - монолитное железобетонное из бетона класса BI5

Монолитное исполнение

Стены - монолитные железобетонные из бетона класса BI5

Сборно-монолитное исполнение

Стены - стеновые панели по серии 3.902.I-I0 вып.0 типоразмеров - 2

Перекрытия - монолитное и сборно-монолитное железобетонные, плиты сборные ж.б. по серии 3.006.I-2/82 Вып.I-2, типоразмеров - 2

НАДЗЕМНАЯ ЧАСТЬ

Стены - кирпичные

Перегородки - кирпичные армированные

Перемычки - по серии I.038.I-I, типоразмеров - 5

Покрытие - плиты сборные железобетонные по серии I.465.I-I0/82 вып.I типоразмеров - 3

Кровля - рулонная плоская из 3-х слоев биостойкого рубероида с защитным слоем из гравия

H5UA ОТДЕЛКА

НАРУЖНАЯ

Кладка фасадов из отборного глиняного кирпича с расшивкой швов, штукатурка цементным раствором оконных и дверных откосов и облицовка цоколя керамической плиткой типа "Кабанчик"

ВНУТРЕННЯЯ

Штукатурка, известковая побелка, клеевая, поливинилацетатная окраска, облицовка глазурованной плиткой

C3GA ИНЖЕНЕРНОЕ ОБОРУДОВАНИЕ

Водоснабжение - хозяйственно-питьевое от наружных сетей, напор на вводе 20 м

Расчетный расход на хозяйственно-питьевые нужды - 0,4 л/с

НАСОСНАЯ СТАНЦИЯ ДЛЯ ПЕРЕКАЧКИ ПРОИЗВОДСТВЕННЫХ КИСЛЫХ СТОЧНЫХ ВОД ПРОИЗВОДИТЕЛЬНОСТЬЮ ОТ 30 ДО 140 м3/ч ГЛУБИНОЙ ЗАЛОЖЕНИЯ ПОДВОДЯЩЕГО КОЛЛЕКТОРА 5,0 м В МОНОЛИТНОМ ИСПОЛНЕНИИ ОПУСКНЫМ СПОСОБОМ. КОНСТРУКТИВНЫЙ ВАРИАНТ В СБОРНО-МОНОЛИТНОМ ИСПОЛНЕНИИ ОТКРЫТЫМ СПОСОБОМ (ТП 902-1-127.2.87)	ТИПОВОЙ ПРОЕКТ 902-1-127.1.87	Лист 2 Страница 3

Утеплитель - плитный пенобетон γ=500кг/м3
Лестницы - стальные по серии I.450.3-3, вып. I, типоразмеров - 4
Полы - бетонные, цементные из керамических плиток
Окна - деревянные по ГОСТ II2I4-86, типоразмеров - I
Двери - деревянные по серии I.I36-I0 типоразмеров - I, стальные по серии I.436.3-I9, типоразмеров - I
Наибольшая масса монтажного элемента (плита покрытия) - 5,7 т

Канализация - хозяйственно-бытовая стоки сбрасываются в наружную сеть бытовой канализации
Отопление - водяное от наружных сетей, теплоноситель с параметрами I50-70°С
Вентиляция - приточно-вытяжная с механическим побуждением
Электроснабжение - от сетей напряжением~380/220В.
Электроосвещение - лампы накаливания

J3OB СКОРОСТНОЙ НАПОР ВЕТРА - 23 кгс/м2 (0,23 кПа)

J3NB ВЕС СНЕГОВОГО ПОКРОВА - I00 кгс/м2 (I,0 кПа)

R2OO СТЕПЕНЬ ОГНЕСТОЙКОСТИ - вторая

G2DD КЛИМАТИЧЕСКИЕ ПОДРАЙОНЫ СССР - IB, IB

N1BD РАСЧЕТНАЯ ТЕМПЕРАТУРА НАРУЖНОГО ВОЗДУХА - - минус 30°С

G2EE ИНЖЕНЕРНО-ГЕОЛОГИЧЕСКИЕ УСЛОВИЯ - обычные

G3DT ТЕХНОЛОГИЧЕСКИЙ ПРОЦЕСС

Насосная станция предназначена для перекачки производственных, не взрывоопасных кислых сточных вод, и располагается на площадке промпредприятия. Насосная станция запроектирована без постоянного обслуживающего персонала. В машинном зале насосной станции установлены два приемных резервуара, четыре насосных агрегата с центробежными химическими насосами марки Х (2 рабочих, 2 резервных), насос вихревой ВКСI/I6 (I рабочий). Для монтажа и демонтажа оборудования предусмотрено подъемно-транспортное оборудование.

G3BD ПРОИЗВОДСТВЕННАЯ ПРОГРАММА
Производительность 30-I40 м3/ч

ПОТРЕБНОСТЬ В СЫРЬЕ И РЕСУРСАХ
Вода 0,72(0,72) м3/ч (м3/сут)
Тепло 62300 ккал/ч
Потребная электрическая мощность - 24,9 кВт

	Наименование		Монолит.исполн. Опускной способ		Сборно-монолитное исполнение Открытый способ		Опускной способ	
			Всего	Удельн. показ.	Всего	Удельн. показ.	Всего	Удельн. показ.
V1IA	СТОИМОСТЬ							
V1IB	Общая сметная стоимость	тыс. руб.	4I,99 43,7I	-	45,03	-	47,8I 50,6I	-
	в том числе:							
V1IL	Строительно-монтажных работ	то же	34,83 36,55	-	37,87	-	40,65 43,45	-
V1IO	Оборудования	"	7,I6	-	7,I6	-	7,I6	-
V1IS	Стоимость строительно-монтажных работ Iм2 общей площади здания	руб.	-	399,43 4I9,I5	-	4I6,6I	-	447,I9 478
V1IR	Стоимость строительно-монтажных работ на I м3 строительного объема	руб.	-	56,08 58,85	-	59,94	-	62,34 66,63
V1IV	Стоимость общая на расчетный показатель	руб.	-	599,86 624,43	-	643,29	-	683 723
V4KA	ЭКСПЛУАТАЦИОННЫЕ ПОКАЗАТЕЛИ							
V4KH	Расход воды холодной	м3/ч	0,72	-	0,72	-	0,72	-
V4KI	Канализационные стоки	м3/ч	0,I	-	0,I	-	0,I	-
V4KN	Тепла	ккал/ч кВт	62300 72,4	-	62300 72,4	-	62300 72,4	-
	в том числе:							
	на отопление	то же	5800 6,7	-	5800 6,7	-	5800 6,7	-

НАСОСНАЯ СТАНЦИЯ ДЛЯ ПЕРЕКАЧКИ ПРОИЗВОДСТВЕННЫХ КИСЛЫХ СТОЧНЫХ ВОД ПРОИЗВОДИТЕЛЬНОСТЬЮ ОТ 30 ДО 140 м3/ч ГЛУБИНОЙ ЗАЛОЖЕНИЯ ПОДВОДЯЩЕГО КОЛЛЕКТОРА 5,0 м В МОНОЛИТНОМ ИСПОЛНЕНИИ ОПУСКНЫМ СПОСОБОМ. КОНСТРУКТИВНЫЙ ВАРИАНТ В СБОРНО-МОНОЛИТНОМ ИСПОЛНЕНИИ ОТКРЫТЫМ СПОСОБОМ (ТП 902-I-I27.2.87)

ТИПОВОЙ ПРОЕКТ 902-I-I27.I.87

Лист 2 Страница 4

	Наименование		Монолит.исполн. Опускной способ		Сборно-монолитное исполнение Открытый способ		Опускной способ	
			Всего	Удельн. показ.	Всего	Удельн. показ.	Всего	Удельн. показ.
	На вентиляцию	ккал/ч квт	56500 65,7	-	56500 65,7	-	56500 65,7	-
	На горячее водоснабжение	то же	-	-	-	-	-	-
	Тепла на отопление I м2 общей площади	"	-	7I4,4 0,83	-	690 0,8	-	690 0,8
V4KK	Потребная электрическая мощность	квт	24,9	-	24,9	-	24,9	-
VIJA	ТРУДОЕМКОСТЬ							
VIJF	Построечные трудовые затраты	чел.дн.	757 845	-	792	-	757 844	-
VIJR	То же, на I м3 строительного объема	то же	-	I,22 I,36	-	I,25	-	I,I6 I,29
VIJV	То же,на расчетный показатель	"	-	I0,8I I2,07	-	II,3I	-	I0,8I I2,06
VIKB	РАСХОДЫ							
	Расход строительных материалов:							
	Цемент приведенный к М400	т	38,5(3I,2) 38,5(3I,2)	-	36,3(I6,4)	-	40,5 40,5	-
	То же, на расчетный показатель	"	-	0,55 0,55	-	0,52	-	0,58 0,58
	Сталь	"	20,32(I0,50) 22,38(I2,65)	-	22,55(7,99)	-	I6,I6 I8,53	-
	Сталь приведенная к классам А-I С38/23	"	I5,I0 I5,29	-	I7,02	-	I6,82 I9,22	-
	То же, на I м2 общей площади	"	-	0,I7 0,I8	-	0,I9	-	0,I9 0,2I
	То же, на расчетный показатель	"	-	0,2I 0,2I	-	0,24	-	0,23 0,27
	Бетон и железобетон	м3	I23,33(II3,8) I23,33(II3,8)	-	I04,59(64,80)	-	I20,4I(6I,9) I20,4I(6I,9)	-
	В том числе:							
	Монолитный	"	II3,83 II3,83	-	64,80	-	6I,90 6I,90	-
	Сборный	"	9,5 9,5	-	39,79	-	58,5I 58,5I	-
	То же, на I м2 общей площади	"	-	I,I0 I,I4	-	I,I5	-	I,32 I,32
	Лесоматериалы	"	0,23	-	0,23	-	0,23	-
	Лесоматериалы,приведенные к круглому лесу	"	2,I(2,I)	-	2,I(2,I)	-	2,I(2,I)	-
	Кирпич	тыс.шт	I4,8	-	I4,8	-	I4,8	-
	ТЕХНИЧЕСКИЕ ХАРАКТЕРИСТИКИ							
G3NB	Объем строительный	м3	62I,9	-	63I,9	-	652,2	-
	в том числе:							
	Подземной части	"	40I,7	-	4II,7	-	432,0	-
VINP	Объем строительный на расчетный показатель	"	-	8,88	-	9,03	-	9,32
G3OC	Площадь застройки	м2	53,7	-	53,7	-	53,7	-
G3OB	Общая площадь	"	87,2	-	90,9	-	90,9	-
	в том числе: Подземной части	"	44,2	-	47,8	-	47,8	-
VIOK	Общая площадь на расчетный показатель	"	-	I,25	-	I,3	-	I,3

В числителе указаны показатели для строительства в сухих грунтах, в знаменателе - в мокрых грунтах.

НАСОСНАЯ СТАНЦИЯ ДЛЯ ПЕРЕКАЧКИ ПРОИЗВОДСТВЕННЫХ КИСЛЫХ СТОЧНЫХ ВОД ПРОИЗВОДИТЕЛЬНОСТЬЮ ОТ 30 ДО 140 м3/ч ГЛУБИНОЙ ЗАЛОЖЕНИЯ ПОДВОДЯЩЕГО КОЛЛЕКТОРА 5,0 м В МОНОЛИТНОМ ИСПОЛНЕНИИ ОПУСКНЫМ СПОСОБОМ. КОНСТРУКТИВНЫЙ ВАРИАНТ В СБОРНО-МОНОЛИТНОМ ИСПОЛНЕНИИ ОТКРЫТЫМ СПОСОБОМ (ТП 902-I-I27.2.87)	ТИПОВОЙ ПРОЕКТ 902-I-I27.I.87	Лист I Страница 5

В скобках указывается потребность строительных материалов без учета расходов на изготовление сборных изделий, конструкций.

ДОПОЛНИТЕЛЬНЫЕ ДАННЫЕ

Проект разработан взамен т.п. 902-I-47.
Расчетный показатель – I м3/ч сточных вод (всего расчетных единиц 70)
Сметы составлены в ценах и нормах I984 г.
Для конструктивного варианта в сборно-монолитном исполнении, кроме открытого способа, разработан опускной способ.

B7EA СОСТАВ ПРОЕКТНОЙ ДОКУМЕНТАЦИИ

		902-I--I27.I.87	902-I--I27.2.87
АЛЬБОМ I	Пояснительная записка. Технологические решения. Общие виды нетиповых конструкций марки НКН. Внутренние водопровод и канализация. Общие виды нетиповых конструкций марки ВКН. Отопление и вентиляция. Общие виды нетиповых конструкций марки ОВН. Антикоррозионная защита конструкций. Антикоррозионная защита оборудования. Организация строительства (из ТП 902-I-I25.87)	+	+
АЛЬБОМ II	Архитектурные решения. Конструкции железобетонные.		
Часть I	Конструкции металлические. Строительные изделия	+	
Часть 2			+
АЛЬБОМ III	Силовое электрооборудование. Технологический контроль (из ТП 902-I-I25.87)	+	+
АЛЬБОМ IУ	Спецификации оборудования (из ТП 902-I-I25.87)	+	+
АЛЬБОМ У	Технологические решения. Внутренние водопровод и канализация. Отопление и вентиляция. Силовое электрооборудование. Технологический контроль. Архитектурные решения. Антикоррозионная защита конструкций. Антикоррозионная защита оборудования. Ведомости потребности в материалах (из ТП 902-I-I25.87)	+	+
АЛЬБОМ УI	Конструкции железобетонные. Ведомости потребности		
Часть I	в материалах	+	
Часть 2			+
АЛЬБОМ УII	Сметы. Общая часть (из ТП 902-I-I25.87)	+	+
АЛЬБОМ УIII	Сметы. Подземная часть		
Часть I		+	
Часть 2			+
АЛЬБОМ IX	Сметы. Антикоррозионная защита конструкций. Антикоррозионная защита оборудования (из ТП 902-I-I25.87)	+	+

Объем проектных материалов, приведенных к формату А4 642 форматки

B7BA АВТОР ПРОЕКТА Институт "Харьковский Водоканалпроект", 3I0I4I, г.Харьков, ул.Тобольская, 42А

B7HA УТВЕРЖДЕНИЕ Утвержден ГУП Госстроя СССР, Протокол № 47 от I4.08.87 г.

B7KA ПОСТАВЩИК ОАО «ЦПП», 127238, Москва, Дмитровское ш., 46, к. 2

Инв. № 22652
Катал.л. № 059876

gost.e-ecolog.ru