СК-2	СТРОИТЕЛЬНЫЙ КАТАЛОГ ЧАСТЬ 2 ТИПОВЫЕ ПРОЕКТЫ ПРЕДПРИЯТИЙ, ЗДАНИЙ И СООРУЖЕНИЙ	ТИПОВОЙ ПРОЕКТ 902-I-I26.87
ОАО «ЦПП»	НАСОСНАЯ СТАНЦИЯ ДЛЯ ПЕРЕКАЧКИ ПРОИЗВОДСТВЕННЫХ КИСЛЫХ СТОЧНЫХ ВОД ПРОИЗВОДИТЕЛЬНОСТЬЮ ОТ 30 ДО I40 м3/ч ГЛУБИНОЙ ЗАЛОЖЕНИЯ ПОДВОДЯЩЕГО КОЛЛЕКТОРА 4,0 м В МОНОЛИТНОМ ИСПОЛНЕНИИ ОТКРЫТЫМ СПОСОБОМ	УДК 628.I2
МАРТ 1988		На 3-х листах на 5-и страницах страница I

ФАСАД 2-I



ФАСАД А-Б

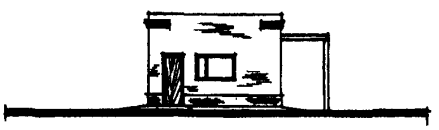

РАЗРЕЗ I-I

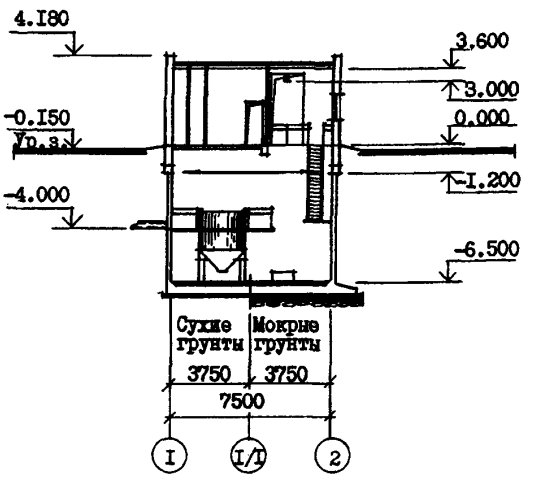

ПЛАН НА ОТМ.-6.500

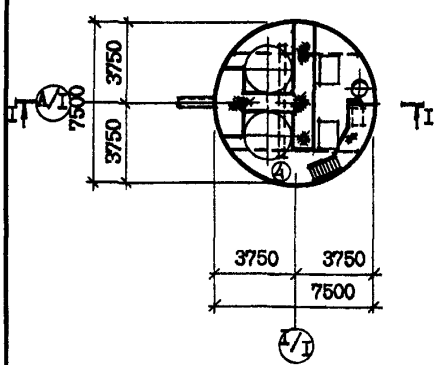

ПЛАН НА ОТМ.0.000

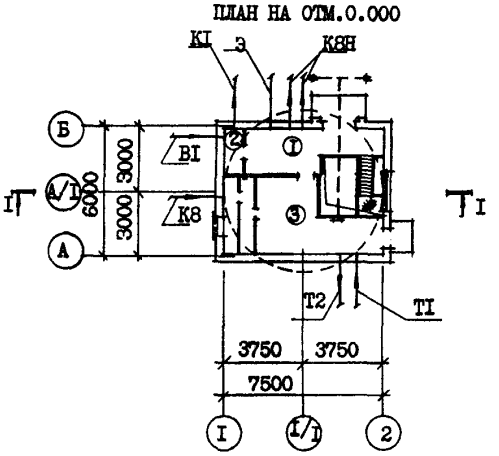

ЭКСПЛИКАЦИЯ ПОМЕЩЕНИЙ

Номер	Наименование	Площадь м2	Номер	Наименование	Площадь м2
I	Монтажная площадка машзала	I0,9	3	Венткамера	I9,5
2	Санузел	I,9	4	Машзал	44,2

gost.e-ecolog.ru

НАСОСНАЯ СТАНЦИЯ ДЛЯ ПЕРЕКАЧКИ ПРОИЗВОДСТВЕННЫХ КИСЛЫХ СТОЧНЫХ ВОД ПРОИЗВОДИТЕЛЬНОСТЬЮ ОТ 30 ДО 140 м3/ч ГЛУБИНОЙ ЗАЛОЖЕНИЯ ПОДВОДЯЩЕГО КОЛЛЕКТОРА 4,0 м В МОНОЛИТНОМ ИСПОЛНЕНИИ ОТКРЫТЫМ СПОСОБОМ	ТИПОВОЙ ПРОЕКТ 902-1-126.87	Лист 1 Страница 2

ПЛАН РАЗМЕЩЕНИЯ ТЕХНОЛОГИЧЕСКОГО ОБОРУДОВАНИЯ

ПЛАН НА ОТМ. -6.500

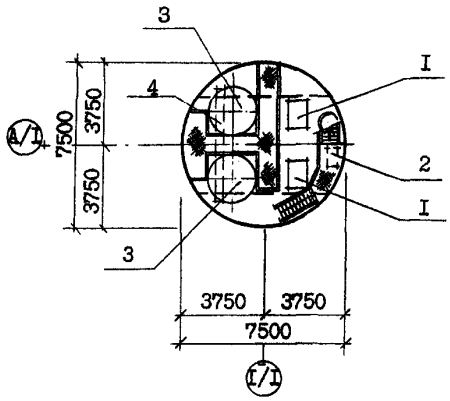

ПЛАН НА ОТМ. 0.000

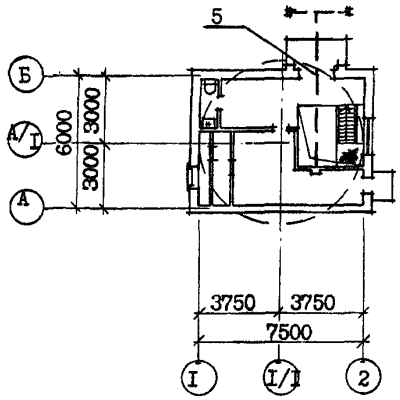

ЭКСПЛИКАЦИЯ ОБОРУДОВАНИЯ

Поз	Наименование и марка	Колич.	Поз	Наименование и марка	Колич
I	Агрегат электронасосный		3	Резервуар приемный W = 5 м3	2
	Х65-50-125П (Q = 15-33 м3/ч) или	4	4	Кран ручной подвесной г/п 0,5тс	I
	Х80-65-160П (Q = 30-70 м3/ч)	4	5	Таль ручная передвижная г/п I тс	I
2	Насос вихревой самовсасывающий				
	ВКС I/16-А	I			

D2BA **СТРОИТЕЛЬНЫЕ КОНСТРУКЦИИ И ИЗДЕЛИЯ**

ПОДЗЕМНАЯ ЧАСТЬ

Днище - монолитное железобетонное из бетона класса В15

Стены - монолитные железобетонные из бетона класса В15

Перекрытия - монолитное и сборно-монолитное железобетонные, плиты сборные ж.б. по серии 3.006.1-2/82 вып. 1-2, типоразмеров - 2

НАДЗЕМНАЯ ЧАСТЬ

Стены - кирпичные

Перегородки - кирпичные армированные

Перемычки - по серии 1.038.1-1, типоразмеров - 5

Покрытие - плиты сборные железобетонные по серии 1.465.1-10/82, вып. 1 типоразмеров - 3

Кровля - рулонная плоская из 3-х слоев биостойкого рубероида с защитным слоем из гравия

H5UA **ОТДЕЛКА**

НАРУЖНАЯ

Кладка фасадов из отборного глиняного кирпича с расшивкой швов, штукатурка цементным раствором оконных и дверных откосов и облицовка цоколя керамической плиткой типа "Кабанчик"

ВНУТРЕННЯЯ

Штукатурка, известковая побелка, клеевая, поливинилацетатная окраска, облицовка глазурованной плиткой

G3GA **ИНЖЕНЕРНОЕ ОБОРУДОВАНИЕ**

Водоснабжение - хозяйственно-питьевое от наружных сетей, напор на вводе 20 м. Расчетный расход на хозяйственно-питьевые нужды - 0,4 л/с

НАСОСНАЯ СТАНЦИЯ ДЛЯ ПЕРЕКАЧКИ ПРОИЗВОДСТВЕННЫХ КИСЛЫХ СТОЧНЫХ ВОД ПРОИЗВОДИТЕЛЬНОСТЬЮ ОТ 30 ДО 140 м3/ч ГЛУБИНОЙ ЗАЛОЖЕНИЯ ПОДВОДЯЩЕГО КОЛЛЕКТОРА 4,0 м В МОНОЛИТНОМ ИСПОЛНЕНИИ ОТКРЫТЫМ СПОСОБОМ	ТИПОВОЙ ПРОЕКТ 902-1-126.87	Лист 2 Страница 3

Утеплитель - плитный пенобетон γ = 500кг/м3
Лестницы - стальные по серии I.450.3-3, вып. I, типоразмеров - 4
Полы бетонные, цементные, из керамических плиток.
Окна - деревянные по ГОСТ 11214-86, типоразмеров - I
Двери - деревянные по серии I.136-10 типоразмеров - I, стальные по серии I.436.3-19, типоразмеров - I
Наибольшая масса монтажного элемента (плита покрытия) - 5,7 т

Канализация - хозяйственно-бытовая: стоки сбрасываются в наружную сеть бытовой канализации
Отопление - водяное от наружных сетей, теплоноситель с параметрами 150-70°С.
Вентиляция - приточно-вытяжная с механическим побуждением.
Электроснабжение - от сетей напряжением 380-220 В
Электроосвещение - лампы накаливания.

J30B СКОРОСТНОЙ НАПОР ВЕТРА - 23 кгс/м2 / 0,23 кПа

J3NB ВЕС СНЕГОВОГО ПОКРОВА - 100кгс/м2 / 1,0 кПа

R200 СТЕПЕНЬ ОГНЕСТОЙКОСТИ - вторая

G2DD КЛИМАТИЧЕСКИЕ ПОДРАЙОНЫ СССР - IB, IIB

N1BD РАСЧЕТНАЯ ТЕМПЕРАТУРА НАРУЖНОГО ВОЗДУХА - - минус 30°С

G2EE ИНЖЕНЕРНО-ГЕОЛОГИЧЕСКИЕ УСЛОВИЯ - - обычные

G3DT ТЕХНОЛОГИЧЕСКИЙ ПРОЦЕСС

Насосная станция предназначена для перекачки производственных, невзрывоопасных кислых сточных вод и располагается на площадках промпредприятия. Насосная станция запроектирована без постоянного обслуживающего персонала. В машинном зале насосной станции установлены 2 приемных резервуара, четыре насосных агрегата с центробежными химическими насосами марки Х (2 рабочих, 2 резервных), насос вихревой ВКС I/16 (I рабочий). Для монтажа и демонтажа оборудования предусмотрено подъемно-транспортное оборудование.

G3BD ПРОИЗВОДСТВЕННАЯ ПРОГРАММА

Производительность 30-140 м3/ч

ПОТРЕБНОСТЬ В СЫРЬЕ И РЕСУРСАХ
Вода 0,72 (0,72) м3/ч (м3/сут)
Тепло 62300 ккал/ч
Потребная электрическая мощность - - 24,9 кВт

	Наименование		Всего	Удельн. показатель
V11A	СТОИМОСТЬ			
V11B	Общая сметная стоимость	тыс. руб.	39,29 / 46,49	-
	в том числе:			
V11L	строительно-монтажных работ	то же	32,13 / 39,33	-
V11O	оборудования	"	7,16	-
V11S	стоимость строительно-монтажных работ I м2 общей площади здания	руб.	-	368,46 / 451,03
V11R	Стоимость строительно-монтажных работ на I м3 строительного объема	руб.	-	56,34 / 68,96
V11V	Стоимость общая на расчетный показатель	руб	-	561,29 / 664,14

	Наименование		Всего	Удельн. показатель
V4KA	ЭКСПЛУАТАЦИОННЫЕ ПОКАЗАТЕЛИ			
V4KH	Расход воды холодной	м3/ч	0,72	-
V4KI	Канализационные стоки	м3/ч	0,1	-
V4KN	Тепла	ккал/ч / квт	62300 / 72,4	-
	в том числе:			
	на отопление	то же	5800 / 6,7	-
	на вентиляцию	"	56500 / 65,7	-
	на горячее водоснабжение	"	-	-
	тепла на отопление I м2 общей площади	"	-	714,4 / 0,83
V4KK	Потребная электрическая мощность	квт	24,9	-

НАСОСНАЯ СТАНЦИЯ ДЛЯ ПЕРЕКАЧКИ ПРОИЗВОДСТВЕННЫХ КИСЛЫХ СТОЧНЫХ ВОД ПРОИЗВОДИТЕЛЬНОСТЬЮ ОТ 80 ДО 140 м3/ч ГЛУБИНОЙ ЗАЛОЖЕНИЯ ПОДВОДЯЩЕГО КОЛЛЕКТОРА 4,0 м В МОНОЛИТНОМ ИСПОЛНЕНИИ ОТКРЫТЫМ СПОСОБОМ	ТИПОВОЙ ПРОЕКТ 902-I-I26.87	Лист 2 Страница 4

	Наименование		Всего	Удельн. показатель
VIJA	ТРУДОЕМКОСТЬ			
VIJF	Построечные трудовые затраты	чел.-дн.	736 962	-
VIJR	То же, на I м3 строительного объема	то же	- "	I.38 I,69
VIJV	То же, на расчетный показатель	"	-	I0.5I I3,74
VIKA	РАСХОДЫ			
VIKB	Расход строительных материалов:			
	Цемент, приведенный к М400	т	32.8(25.5) 36,0(28,7)	-
	То же, на расчетный показатель	"	-	0.47 0,5I
	Сталь	"	I8.55(8.6I) I9,56(9,63)	-
	Сталь, приведенная к классам А-I и С38/23	"	I4.33 I5,38	-
	То же, на I м2 общей площади	"	-	0.I6 0,I8
	То же, на расчетный показатель	"	-	0.20 0,22
	Бетон и железобетон	м3	I04.83(94.83) II4,93(I05,43)	-
	в том числе:			
	монолитный	"	94.83 I05,43	-
	сборный	"	9.5 9,5	-
	То же, на Iм2 общей площади	"	-	I.20 I,22
	Лесоматериалы	м3	0,23	-
	Лесоматериалы, приведенные к круглому лесу	"	2,I(2,I)	-
	Кирпич	тыс. шт	I4,8	-

	Наименование		Всего	Удельн. показатель
	ТЕХНИЧЕСКИЕ ХАРАКТЕРИСТИКИ			
G3NB	Объем строительный в том числе:	м3	570,4	-
	подземной части	"	350,2	-
VINP	Объем строительный на расчетный показатель	"	-	8,I5
G30C	Площадь застройки	м2	53,7	-
G30B	Общая площадь в том числе:	"	87,2	-
	подземной части	м2	44,2	-
VIOK	Общая площадь на расчетный показатель	"	-	I,25

В числителе указаны показатели для строительства в сухих грунтах, в знаменателе - в мокрых грунтах.
В скобках указывается потребность строительных материалов без учета расходов на изготовление сборных изделий, конструкций.

ДОПОЛНИТЕЛЬНЫЕ ДАННЫЕ

Проект разработан взамен т.п. 902-I-47
Расчетный показатель - I м3/ч сточных вод (всего расчетных единиц 70)
Сметы составлены в ценах и нормах I984 г.

НАСОСНАЯ СТАНЦИЯ ДЛЯ ПЕРЕКАЧКИ ПРОИЗВОДСТВЕННЫХ КИСЛЫХ СТОЧНЫХ ВОД ПРОИЗВОДИТЕЛЬНОСТЬЮ ОТ 30 ДО 140 м3/ч ГЛУБИНОЙ ЗАЛОЖЕНИЯ ПОДВОДЯЩЕГО КОЛЛЕКТОРА 4,0 м В МОНОЛИТНОМ ИСПОЛНЕНИИ ОТКРЫТЫМ СПОСОБОМ	ТИПОВОЙ ПРОЕКТ 902-I-I26.87	Лист 3 Страница 5

В7ЕА

СОСТАВ ПРОЕКТНОЙ ДОКУМЕНТАЦИИ

АЛЬБОМ I	Пояснительная записка. Технологические решения. Общие виды нетиповых конструкций марки НКН. Внутренние водопровод и канализация. Общие виды нетиповых конструкций марки НКН.Отопление и вентиляция. Общие виды нетиповых конструкций марки ОВН. Антикоррозионная защита конструкций. Антикоррозионная защита оборудования. Организация строительства (из ТП 902-I-I25.87).
АЛЬБОМ II	Архитектурные решения. Конструкции железобетонные. Конструкции металлические. Строительные изделия.
АЛЬБОМ III	Силовое электрооборудование. Технологический контроль (из ТП 902-I-I25.87)
АЛЬБОМ IУ	Спецификации оборудования. (Из ТП 902-I-I25.87)
АЛЬБОМ У	Технологические решения. Внутренние водопровод и канализация. Отопление и вентиляция. Силовое электрооборудование. Технологический контроль. Архитектурные решения. Антикоррозионная защита конструкций. Антикоррозионная защита оборудования. Ведомости потребности в материалах (из ТП 902-I-I25.87).
АЛЬБОМ УI	Конструкции железобетонные. Ведомости потребности в материалах.
АЛЬБОМ УII	Сметы. Общая часть (из ТП 902-I-I25.87)
АЛЬБОМ УIII	Сметы. Подземная часть.
АЛЬБОМ IX	Сметы. Антикоррозионная защита конструкций. Антикоррозионная защита оборудования (из ТП 902-I-I25.87)

Объем проектных материалов, приведенных к формату А-4 250 форматок.

В7ВА	АВТОР ПРОЕКТА	Институт "Харьковский Водоканалпроект", 3I0I4I, г.Харьков, ул. Тобольская, 42А
В7НА	УТВЕРЖДЕНИЕ	Утвержден ГУП Госстроя СССР, Протокол № 47 от I4.08.I987 г.
В7КА	ПОСТАВЩИК	ОАО «ЦПП», 127238, Москва, Дмитровское ш., 46, к. 2

Инв. № 2265I
Катал.л. № 059875

gost.e-ecolog.ru