СК-2	СТРОИТЕЛЬНЫЙ КАТАЛОГ Часть 2 **ТИПОВЫЕ ПРОЕКТЫ ПРЕДПРИЯТИЙ, ЗДАНИЙ И СООРУЖЕНИЙ**	902-I-I53.88
ОАО «ЦПП»	КАНАЛИЗАЦИОННАЯ НАСОСНАЯ СТАНЦИЯ ПРОИЗВОДИТЕЛЬНОСТЬЮ 800-I400 м3/ч, НАПОРОМ 80 м ПРИ ГЛУБИНЕ ЗАЛОЖЕНИЯ ПОДВОДЯЩЕГО КОЛЛЕКТОРА 7,0 м (МОНОЛИТНЫЙ ВАРИАНТ)	УДК 628.I2
МАРТ 1989	ТИПОВОЙ ПРОЕКТ	На 7 страницах Страница 1

ФАСАД 4-I



ФАСАД А-В



РАЗРЕЗ I-I

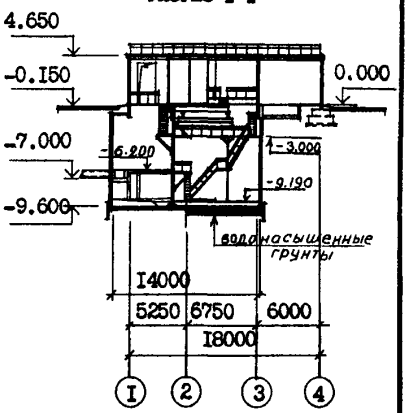

ПЛАН НА ОТМ. - 9.I90

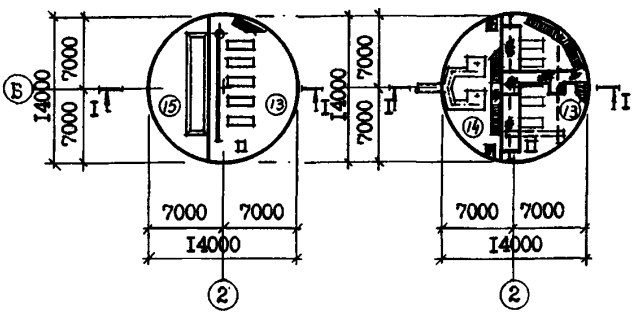

ПЛАН НА ОТМ. - 6.200

ПЛАН НА ОТМ. 0.000

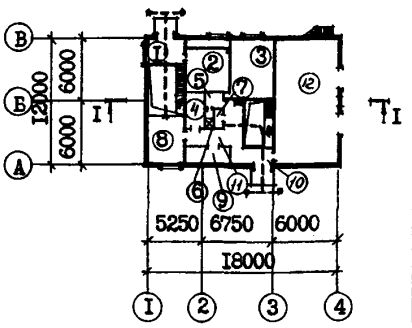

ЭКСПЛИКАЦИЯ ПОМЕЩЕНИЙ

Номер	Наименование	Площадь м2	Номер	Наименование	Площадь м2
I	Монтажная площадка помещения		8	Мастерская	I5,2
	решеток	8,5	9	Тепловой ввод	6,5
2	Венткамера	2I,I	I0	Монтажная площадка машзала	I4,6
3	Место щитов управления	22,3	II	Коридор	5,4
4	Кладовая	6,3	I2	КТП	67,5
5	Тамбур	3,I	I3	Машзал	94,6
6	Душевая	I,7	I4	Помещение решеток	56,6
7	Санузел	I,8	I5	Приемный резервуар	56,6

gost.e-ecolog.ru

КАНАЛИЗАЦИОННАЯ НАСОСНАЯ СТАНЦИЯ ПРОИЗВОДИТЕЛЬНОСТЬЮ 800-I400 м3/ч, НАПОРОМ 80 м ПРИ ГЛУБИНЕ ЗАЛОЖЕНИЯ ПОДВОДЯЩЕГО КОЛЛЕКТОРА 7,0 м (МОНОЛИТНЫЙ ВАРИАНТ)	ТИПОВОЙ ПРОЕКТ 902-I-I53.88	Страница 2

ПЛАН РАЗМЕЩЕНИЯ ТЕХНОЛОГИЧЕСКОГО ОБОРУДОВАНИЯ

ПЛАН НА ОТМ.-9.I90 ПЛАН НА ОТМ. -6.800 ПЛАН НА ОТМ. 0.000

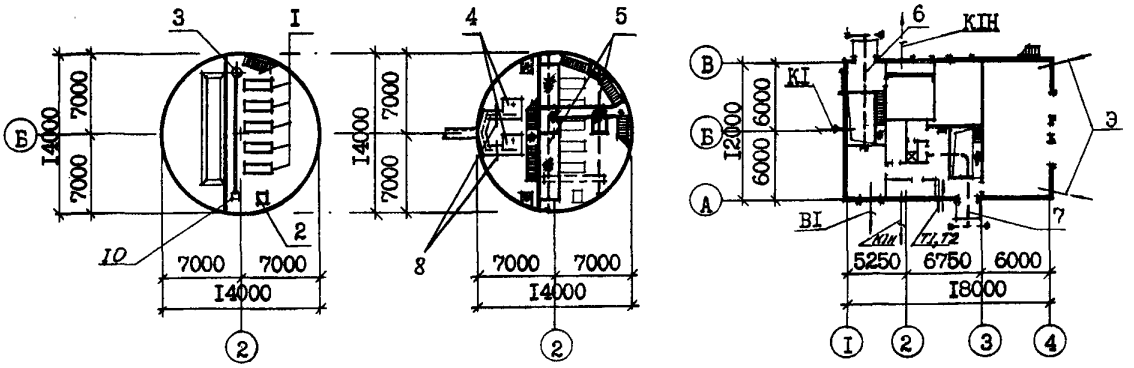

ЭКСПЛИКАЦИЯ ОБОРУДОВАНИЯ

Поз	Наименование и марка	Колич.	Поз	Наименование и марка	Колич.
I	Насос марки СМ200-I50-500	5		таль электрическая г/п I т	
2	Насос вихревой ВК 5/24	2		ТЭ I00-52I20-00 (для Нк=7,0 м)	I
3	Насос "ГНОМ" 25-20	2	7	Таль электрическая г/п 2 т	
4	Решетка - дробилка КРД 40М	2		ТЭ 200-52I20-00	I
5	Кран ручной г/п 2 т	2	8	Затвор щитовой ЗЩ-Р-900х900	2
6	Таль ручная г/п I т (для		9	Ремонтная решетка ВхН=900х800	I
	Нк=4,0; 5,5 м) или		I0	Бак разрыва струи вместимостью	
				I80 л	I

D2BA СТРОИТЕЛЬНЫЕ КОНСТРУКЦИИ И ИЗДЕЛИЯ

ПОДЗЕМНАЯ ЧАСТЬ

Фундаменты - монолитная железобетонная плита

Стены - монолитные железобетонные, бетон класса BI5

Перегородка - монолитная железобетонная

Перекрытия - монолитное и сборно-монолитное железобетонные, плиты сборные ж.б.по серии 3.006.I-3/83,вып.I-2, типоразмеров - 3 и по серии 3.006.I-2/82, вып.I-2, типоразмеров - 3

НАДЗЕМНАЯ ЧАСТЬ

Стены - кирпичные

Перегородки - кирпичные армированные

Перемычки - сборные железобетонные по серии I.038I-I,вып.I, типоразмеров - 7

Покрытие - плиты комплексные сборные железобетонные по серии I.465.I-3/80, в.5, типоразмеров - 3, ГОСТ 22701.2-77*

Кровля - рулонная плоская из 4-х слоев биостойкого рубероида с защитным слоем из гравия, утеплитель - плитный пенобетон γ=500 кг/м3

Лестницы - стальные по серии I.450.3-3, вып.I,0 типоразмеров - 3

H5UA ОТДЕЛКА НАРУЖНАЯ

Кладка фасадов из отборного глиняного кирпича с расшивкой швов, штукатурка "Набрызгом" цементным раствором цоколя и карниза, окраска подоконных простенков полимерцементной краской

ВНУТРЕННЯЯ

Штукатурка, известковая побелка, клеевая масляная и полинилацетатная окраска, облицовка глазурованной плиткой

C3GA ИНЖЕНЕРНОЕ ОБОРУДОВАНИЕ

Водопровод - хозяйственно-питьевой от наружных сетей, напор на вводе I0 м Расчетный расход воды на хозяйственно-питьевые нужды - 0,3 л/с; на производственные нужды - 3,3 л/с

КАНАЛИЗАЦИОННАЯ НАСОСНАЯ СТАНЦИЯ ПРОИЗВОДИТЕЛЬНОСТЬЮ 800-1400 м3/ч, НАПОРОМ 80 м ПРИ ГЛУБИНЕ ЗАЛОЖЕНИЯ ПОДВОДЯЩЕГО КОЛЛЕКТОРА 7,0 м (МОНОЛИТНЫЙ ВАРИАНТ)	ТИПОВОЙ ПРОЕКТ 902-1-153.88	Страница 3

Полы - бетонные, цементные, мозаичные, из керамических плиток и линолеума
Окна - деревянные по ГОСТ 12506-81, типоразмеров - I
Двери - деревянные по ГОСТ 6629-74*, типоразмеров - 2, индивидуальные, типоразмеров - I
Наибольшая масса монтажного элемента (плита покрытия) - 8,3 т

Канализация - хозяйственно-бытовая: в приемный резервуар канализационной насосной станции
Отопление - водяное, теплоноситель - вода 150÷70°С от наружных тепловых сетей
Вентиляция - приточно-вытяжная с механическим побуждением и естественная
Электроснабжение - от низковольтных сетей напряжением 380/220В
Электроосвещение - лампы накаливания

J3OB НОРМАТИВНОЕ ЗНАЧЕНИЕ ВЕТРОВОГО ДАВЛЕНИЯ - 23 кгс/м2 (0,23 кПа)

J3NB НОРМАТИВНОЕ ЗНАЧЕНИЕ ВЕСА СНЕГОВОГО ПОКРОВА - 100 кгс/м2 (1,0 кПа)

R2CO СТЕПЕНЬ ОГНЕСТОЙКОСТИ - вторая

N1BO РАСЧЕТНАЯ ТЕМПЕРАТУРА НАРУЖНОГО ВОЗДУХА - минус 30°С

G2EB ИНЖЕНЕРНО-ГЕОЛОГИЧЕСКИЕ УСЛОВИЯ - обычные и для водонасыщенных грунтов

G2DD КЛИМАТИЧЕСКИЕ ПОДРАЙОНЫ СССР - IB, IIB

G3DT ТЕХНОЛОГИЧЕСКИЙ ПРОЦЕСС

Канализационная насосная станция предназначена для перекачки хозяйственно-бытовых и близких к ним по составу производственных сточных вод, имеющих нейтральную или слабощелочную реакцию. Насосная станция запроектирована без постоянно обслуживающего персонала. Канализационная насосная станция может располагаться как на территории промплощадки, так и на самостоятельной площадке, в населенном пункте и вне его. В машинном зале насосной станции устанавливаются пять насосов марки СМ200-150-500 (3 рабочих, 2 резервных), насос ВК 5/24 (I рабочий, I резервный), насос дренажный "ГНОМ" 25-20 (I рабочий, I резервный). Помещение решеток разработано с установкой двух решеток-дробилок КРД 40М (I рабочая, I резервная). Для монтажа и демонтажа оборудования предусмотрено подъемно-транспортное оборудование.

G3BD ПРОИЗВОДСТВЕННАЯ ПРОГРАММА

Производительность 800-1400 м3/ч

ДОПОЛНИТЕЛЬНЫЕ ДАННЫЕ

Расчетный показатель - I м3/ч (всего расчетных единиц 1150).
Сметы составлены в ценах и нормах 1984 г.
Показатели технико-экономических данных приведены в числителе для сухих грунтов, в знаменателе - для мокрых.

КАНАЛИЗАЦИОННАЯ НАСОСНАЯ СТАНЦИЯ ПРОИЗВОДИТЕЛЬНОСТЬЮ 800-1400 м3/ч, НАПОРОМ 80 м ПРИ ГЛУБИНЕ ЗАЛОЖЕНИЯ ПОДВОДЯЩЕГО КОЛЛЕКТОРА 7,0 м (МОНОЛИТНЫЙ ВАРИАНТ)	ТИПОВОЙ ПРОЕКТ 902-1-153.88	Страница 4

V1MA

ТЕХНИКО-ЭКОНОМИЧЕСКИЕ ДАННЫЕ И ПОКАЗАТЕЛИ

	Наименование показателей	Код	Типовая проектная документация: Всего	Удельные показатели: на 1 м² общей площади / на 1 м³ строительного объема	Удельные показатели: на расчетную единицу	Удельные показатели: на 1 млн. руб. СМР	Примечание*
G3DB	Производственная программа. Мощность предприятия. Расчетные единицы. Единица мощности	EA05	м3/ч				
	Единица годового объема товарной продукции. в натуральном выражении	EA07	тыс.м3				
	в оптовых ценах, тыс. руб.	EA08					
	Количество расчетных единиц. Мощность	ЕД06	1150				
	Годовой объем товарной продукции. в натуральном выражении	ЕД09	7600				
	в оптовых ценах, тыс. руб.	ЕД10					
	Затраты производства (себестоимость), тыс. руб. (удельные показатели на 1 руб. товарной продукции, коп.)	СП02	75,57 / 76,38				
	Прибыль (годовая), тыс. руб. (удельные показатели на 1 руб. товарной продукции, коп.)	СП07					
	Уровень рентабельности (прибыль к себестоимости), %	СП03					
	Срок окупаемости капиталовложений (сметной стоимости), год	СП04					
	Приведенные затраты, тыс. руб. (удельные показатели, руб.)	СП06	94,37 / 95,64		I2,42 / I2,58		
	Уровень механизации и автоматизации производственных процессов, %	МТ11					
	Удельный вес рабочих, занятых ручным трудом, %	ЮА62					
	Трудоемкость изготовления продукции (годовая), чел.-ч.	ТР07					
	Производительность труда. годовой выпуск продукции на одного работающего, тыс. руб.	МТ06					
	то же, в натуральном выражении	МТ07					
G3DD	Режим работы и штаты. Численность работающих, чел. общая	МТ02					
	в том числе. рабочих	МТ03					
	в наиболее многочисленную смену	МТ04					
	количество рабочих дней в году	МТ08	365				
	количество смен в сутки	МТ01	3				
	продолжительность смены, ч.	МТ09	8				
	коэффициент сменности по рабочим	МТ05					
	коэффициент загрузки оборудования	МТ10	0,85				
G3OC	Техническая характеристика. площадь, м². застройки	ХП01	233,7		0,2		
G3OB	общая	ХП02	440,3		0,38		
	в том числе. подземной части	ХП03	229,0				
	встроенных (бытовых) помещений	ХП09	6,6				
G3NB	объем строительный, м³. общий	ХБ01	2727,8		2,37		
	в том числе. подземной части	ХБ02	1606				
	встроенных (бытовых) помещений	ХБ03	31,7				

* для заполнения данных проекта привязки

КАНАЛИЗАЦИОННАЯ НАСОСНАЯ СТАНЦИЯ ПРОИЗВОДИТЕЛЬНОСТЬЮ 800-1400 м3/ч, НАПОРОМ 80 м ПРИ ГЛУБИНЕ ЗАЛОЖЕНИЯ ПОДВОДЯЩЕГО КОЛЛЕКТОРА 7,0 м (МОНОЛИТНЫЙ ВАРИАНТ)

ТИПОВОЙ ПРОЕКТ 902-1-153.88

Страница 5

	Наименование показателей	Код	Типовая проектная документация				Примечание
			Всего	Удельные показатели: на 1 м² общей площади	Удельные показатели: на расчетную единицу	Удельные показатели: на 1 млн. руб. СМР	
V1IA	Стоимость. Сметная стоимость, тыс. руб. (удельные показатели, руб.). общая	CC01	158,52 / 165,74		137,84 / 144,12		
V1IB	в том числе: строительно-монтажных работ	CC02	101,49 / 108,71	230,50 / 246,90			
V1IL	в том числе: оборудования	CC03	57,03				
V1IO	общая с учетом условной привязки	CC10					
	Трудоемкость. нормативная трудоемкость, чел.-ч	TP08	19320 / 21100		16,80 / 18,35		
V1JF	трудозатраты построечные, чел.-ч	TP06	15984 / 16771	36,30 / 38,09	13,90 / 14,58	157493 / 154273	
V1KB	Материалоемкость. Цемент, т (удельные показатели, кг). всего	PЦ01	127,2 / 132,3	288,89 / 300,48	110,61 / 115,04	1253325 / 1216999	
	приведенный к М400	PЦ02	144,1 / 151,8	327,28 / 344,76	125,30 / 132,0	1419844 / 1396375	
	в том числе на индустриальные изделия	PЦ03	14,8	33,61	12,87	145827 / 136142	
	Сталь, т (удельные показатели, кг). всего	PC01	52,78 / 57,1	119,87 / 129,68	45,90 / 49,65	520051 / 525250	
	приведенная к классу А-1 и Ст3	PC02	59,7 / 66,3	135,59 / 150,58	51,91 / 57,65	588235 / 609879	
	в том числе на индустриальные изделия	PC03	2,7	6,13	2,35	26604 / 24837	
	Бетон и железобетон, м³. всего	PБ01	480,3 / 505,9	1,09 / 1,15	0,42 / 0,44	4733 / 4654	
	в том числе: монолитный	PБ02	429,9 / 447,0	0,98 / 1,01	0,36 / 0,39		
	сборный тяжелый	PБ04	50,4 / 58,9	0,11 / 0,13	0,04 / 0,05	496,6 / 541,8	
	сборный легкий	PБ05					
	Лесоматериалы, м³. всего	PЛ01	4,43	0,01	0,004	43,6 / 40,8	
	приведенные к круглому лесу	PЛ02	6,39	0,01	0,005	63,0 / 58,8	
	Кирпич, тыс. шт.	PK01	60,95	0,14	0,053	600,5 / 560,7	
	Стекло строительное, м²	PД01					
	Асбестоцемент, м²	PД02					
	Рулонные кровельные и гидроизоляционные материалы, м²	PГ03	1187	2,70	1,03	11695,7 / 10918,9	
	Трубы пластмассовые, м	PД04	137,5	0,31	0,12	1354,8 / 1264,8	
	Трубы пластмассовые, т	PД05	0,069	0,0002	0,0001	0,68 / 0,63	
	Трубы стеклянные, м	PД06					
V1LH	Ресурсы на производственные и эксплуатационные нужды. Расход воды. холодной. расчетный, м³/сут	ЭВ13	224,75	0,51	0,2		
	расчетный, л/с	ЭВ11	3,6	0,008	0,003		
	годовой, м³	ЭВ14	82033,8	186,31	71,33		
	горячей. расчетный, м³/сут	ЭВ23					
	расчетный, л/с	ЭВ21					
	годовой м³	ЭВ24					

КАНАЛИЗАЦИОННАЯ НАСОСНАЯ СТАНЦИЯ ПРОИЗВОДИТЕЛЬНОСТЬЮ 800-I400 м3/ч, НАПОРОМ 80 м ПРИ ГЛУБИНЕ ЗАЛОЖЕНИЯ ПОДВОДЯЩЕГО КОЛЛЕКТОРА 7,0 (МОНОЛИТНЫЙ ВАРИАНТ)	ТИПОВОЙ ПРОЕКТ 902-I-I53.88	Страница 6

	Наименование показателей					Код	Типовая проектная документация				Примечание
							Всего	Удельные показатели			
								на 1 м² общей площади	на расчетную единицу	на 1 млн руб. СМР	
V1LS	Ресурсы на производственные и эксплуатационные нужды	Расход пара			расчетный, кг/ч	ПС09					
					годовой, т	ПС07					
V1LA		Расход сжатого воздуха			расчетный, м³/ч	ЭС02					
					годовой, м³	ЭС03					
V1LN		Расход тепла	всего		расчетный, кВт	ЭТ01	I46940	333,7	I27,77		
					ккал/ч	ЭТ14	I26200	286,62	I09,74		
					годовой, (удельные показатели, ГДж) ГДж	ЭТ21	62,5	0,I4	0,05		
					Гкал	ЭТ25	26I,4				
			в том числе	на отопление	расчетный, кВт	ЭТ02	I8I40	4I,2	I5,77		
					ккал/ч	ЭТ15	I5600	35,43	I3,57		
					годовой, (удельные показатели, ГДж) ГДж	ЭТ22	I3,I	0,03	0,0I		
					Гкал	ЭТ26	54,8				
				на вентиляцию	расчетный, кВт	ЭТ03	II0200	250,28	95,83		
					ккал/ч	ЭТ16	94600	2I4,85	82,26		
					годовой, (удельные показатели, ГДж) ГДж	ЭТ23	39,9	0,09	0,03		
					Гкал	ЭТ27	I67				
				на горячее водоснабжение	расчетный, кВт	ЭТ04	I8600	42,24	I6,I7		
					ккал/ч	ЭТ17	I6000	36,34	I3,9I		
					годовой, (удельные показатели, ГДж) ГДж	ЭТ24	9,5	0,02	0,0I		
					Гкал	ЭТ28	39,6				
V1LI		Канализационные стоки, расчетный, м³/сут.				ЭК01	0,I35	0,0003	0,000I		
V1LJ		Расход газа			расчетный, м³/ч	ЭГ01					
					годовой, м³	ЭГ02					
V1LL		Расход электроэнергии, годовой, МВт·ч (удельные показатели, кВт·ч)				ПС08	3,06	6,95	2,66		
V1LK		Потребная электрическая мощность, кВт				ЭМ01	575		0,5		
V1GB		Продолжительность строительства, мес.				ПС01	I0,9 / II,3				

КАНАЛИЗАЦИОННАЯ НАСОСНАЯ СТАНЦИЯ ПРОИЗВОДИТЕЛЬНОСТЬЮ 800-1400 м3/ч, НАПОРОМ 80 м ПРИ ГЛУБИНЕ ЗАЛОЖЕНИЯ ПОДВОДЯЩЕГО КОЛЛЕКТОРА 7,0 м (МОНОЛИТНЫЙ ВАРИАНТ)	ТИПОВОЙ ПРОЕКТ 902-1-153.88	Страница 7

В7ЕА

СОСТАВ ПРОЕКТНОЙ ДОКУМЕНТАЦИИ

Альбом 1 (из тп 902-1-148.88)	ПЗ	Пояснительная записка
Альбом 2 (из тп 902-1-148.88)	ТХ	Технология производства
	ВК	Внутренний водопровод и канализация
	ОВ	Отопление и вентиляция
Альбом 3 (из тп 902-1-148.88)	1	Надземная часть.2.Общие чертежи
	АР	Архитектурные решения
	КЖ1	Конструкции железобетонные
	КМ1	Конструкции металлические
Альбом 4 (из тп 902-1-148.88)	КЖ1И	Изделия
	АРИ	Изделия
Альбом 5		Подземная часть
	КЖ2	Конструкции железобетонные
	КМ2	Конструкции металлические
	КЖ2И	Изделия
Альбом 6 (из тп 902-1-148.88)		Решение с регулируемым электроприводом
	ЭМ1	Силовое электрооборудование
	АТХ1	Технологический контроль
Альбом 7 (из тп 902-1-148.88)		Задание заводам-изготовителям
		Решение с регулируемым электроприводом
	ЭМ1	Силовое электрооборудование
	АТХ1	Технологический контроль
Альбом 8 (тп 902-1-148.88)		Решение без регулируемого электропривода
	ЭМ2	Силовое электрооборудование
	АТХ2	Технологический контроль
Альбом 9 (тп 902-1-148.88)		Задание заводам-изготовителям
		Решение без регулируемого электропривода
	ЭМ2	Силовое электрооборудование
	АТХ2	Технологический контроль
Альбом 10 (из тп 902-1-148.88)	Н	Нестандартизированное оборудование
Альбом 11 (из тп 902-1-148.88)	СО	Спецификации оборудования
Альбом 12	ВМ	Ведомости потребности в материалах
Альбом 13 (из тп 902-1-148.88)	С	Сметы . Общая часть
Альбом 14	С	Сметы. Подземная часть

Примененные типовые материалы:

Серия 7.902-4 Бак разрыва струи вместимостью 180 л .

Объем проектных материалов, приведенных к формату А4- 257 форматок.

В7ВА АВТОР ПРОЕКТА Институт "Харьковский Водоканалпроект", 310072, г.Харьков, ул. Тобольская, 42а

В7НА УТВЕРЖДЕНИЕ Утвержден Госстроем СССР протокол от 8.07.86 № 20.
Введен в действие В/О "Союзводоканалниипроект" приказ №298 от 15.09.88.

В7КА ПОСТАВЩИК ОАО «ЦПП», 127238, Москва, Дмитровское ш., 46, к. 2

gost.e-ecolog.ru