СК-2	СТРОИТЕЛЬНЫЙ КАТАЛОГ Часть 2 ТИПОВЫЕ ПРОЕКТЫ ПРЕДПРИЯТИЙ, ЗДАНИЙ И СООРУЖЕНИЙ	902-I-I52.88
ОАО «ЦПП»	КАНАЛИЗАЦИОННАЯ НАСОСНАЯ СТАНЦИЯ ПРОИЗВОДИТЕЛЬНОСТЬЮ 800-I400 м3/ч, НАПОРОМ 80 м ПРИ ГЛУБИНЕ ЗАЛОЖЕНИЯ ПОДВОДЯЩЕГО КОЛЛЕКТОРА 7,0 м (СБОРНО-МОНОЛИТНЫЙ ВАРИАНТ)	УДК 696.I2
МАРТ 1989	ТИПОВОЙ ПРОЕКТ	На 7 страницах Страница 1

ФАСАД 4-I



ФАСАД А-В



РАЗРЕЗ I-I

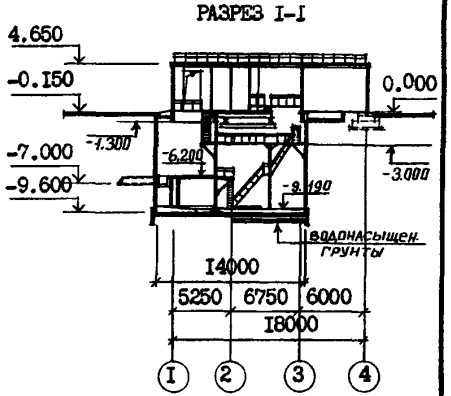

ПЛАН НА ОТМ. - 9.I90

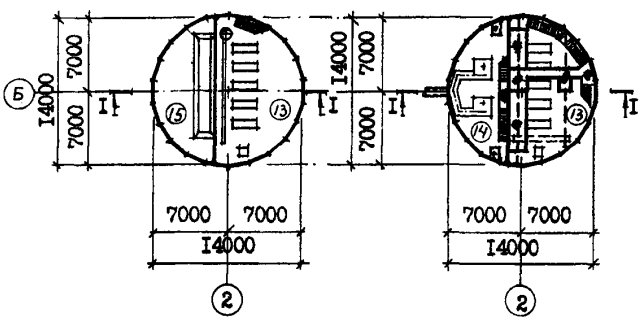

ПЛАН НА ОТМ. - 6.200

ПЛАН НА ОТМ. 0.000

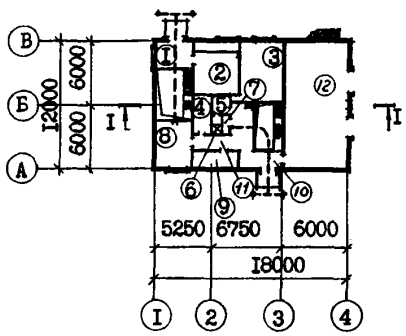

ЭКСПЛИКАЦИЯ ПОМЕЩЕНИЙ

Номер	Наименование	Площадь м2	Номер	Наименование	Площадь м2
I	Монтажная площадка помещения		8	Мастерская	I5,2
	решеток	8,5	9	Тепловой ввод	6,5
2	Венткамера	2I,I	I0	Монтажная площадка машзала	I4,6
3	Место щитов управления	22,3	II	Коридор	5,4
4	Кладовая	6,3	I2	КТП	67,5
5	Тамбур	3,I	I3	Машзал	94,6
6	Душевая	I,7	I4	Помещение решеток	56,6
7	Санузел	I,8	I5	Приемный резервуар	56,6

gost.e-ecolog.ru

КАНАЛИЗАЦИОННАЯ НАСОСНАЯ СТАНЦИЯ ПРОИЗВОДИТЕЛЬНОСТЬЮ 800-I400 м3/ч, НАПОРОМ 80 м ПРИ ГЛУБИНЕ ЗАЛОЖЕНИЯ ПОДВОДЯЩЕГО КОЛЛЕКТОРА 7,0 м (СБОРНО-МОНОЛИТНЫЙ ВАРИАНТ)	ТИПОВОЙ ПРОЕКТ 902-I-I52.88	Страница 2

ПЛАН РАЗМЕЩЕНИЯ ТЕХНОЛОГИЧЕСКОГО ОБОРУДОВАНИЯ

ПЛАН НА ОТМ. -9.I90 ПЛАН НА ОТМ. -6.200 ПЛАН НА ОТМ. 0.000

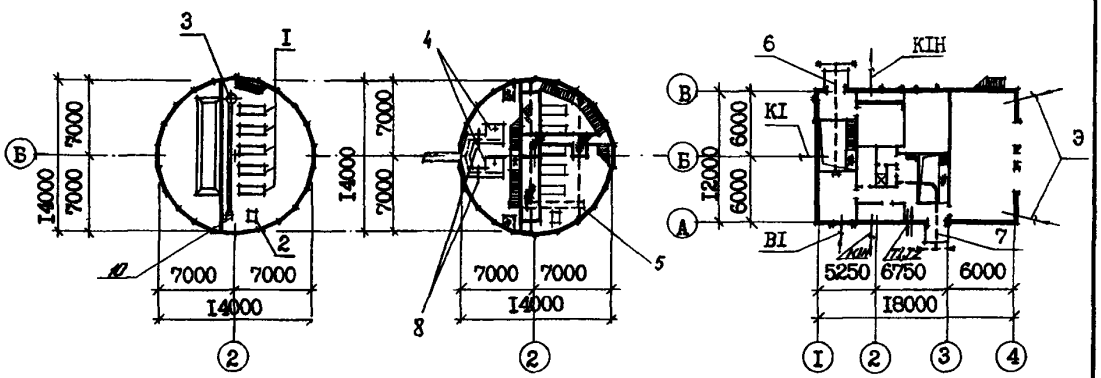

ЭКСПЛИКАЦИЯ ОБОРУДОВАНИЯ

Поз	Наименование и марка	Колич.	Поз	Наименование и марка	Колич.
I	Насос марки СМ200-I50-500	5		таль электрическая г/п I т	
2	Насос вихревой ВК 5/24	2		ТЭI00-52I20-00 (для Нк=7,0 м)	I
3	Насос "ГНОМ" 25-20	2	7	Таль электрическая г/п 2 т	
4	Решетка-дробилка КРД 40М	2		ТЭ 200-52I20-00	I
5	Кран ручной г/п 2 т	2	8	Затвор щитовой ЗЩ-Р-900х900	2
6	Таль ручная г/п I т (для		9	Ремонтная решетка ВхН=900х800	I
	Нк= 4,0; 5,5 м) или	I	I0	Бак разрыва струи вместимостью	
				I80 л	I

D2BA СТРОИТЕЛЬНЫЕ КОНСТРУКЦИИ И ИЗДЕЛИЯ

ПОДЗЕМНАЯ ЧАСТЬ

Фундаменты - монолитная железобетонная плита

Стены - панели стеновые сборные железобетонные по серии 3.902.I-I0, типоразмеров - I

Перегородка - сборные железобетонные панели по серии 3.902.I-I0, типоразмеров - 3

Перекрытия - монолитное и сборно-монолитное железобетонное, плиты сборные ж.б. по серии 3.006.I-3/83,вып.I-2 и 3.006.I-2/82,вып.I-2,типоразмеров - 3

НАДЗЕМНАЯ ЧАСТЬ

Стены - кирпичные

Перегородки - кирпичные армированные

Перемычки - сборные железобетонные по серии I.038I-I,вып.I, типоразмеров - 7

Покрытие - плиты комплексные сборные железобетонные I.465.I-3/80, вып.5, ГОСТ 2270I.2-77*, типоразмеров - 3

Кровля - рулонная плоская из 4-х слоев бикостойкого рубероида с защитным слоем из гравия, утеплитель - плитный пенобетон γ =500 кг/м3

H5UA ОТДЕЛКА НАРУЖНАЯ

Кладка фасадов из отборного глиняного кирпича с расшивкой швов, штукатурка, "Набрызгом" цементным раствором цоколя и карниза, окраска подоконных простенков полимерцементной краской

ВНУТРЕННЯЯ

Штукатурка, известковая побелка,клеевая, масляная и поливинилацетатная окраска, облицовка глазурованной плиткой

C3GA ИНЖЕНЕРНОЕ ОБОРУДОВАНИЕ

Водопровод - хозяйственно-питьевой от наружных сетей, напор на вводе I0 м

Расчетный расход воды на хозяйственно-питьевые нужды - 0,3 л/с, на производственные нужды - 3,3 л/с

КАНАЛИЗАЦИОННАЯ НАСОСНАЯ СТАНЦИЯ ПРОИЗВОДИТЕЛЬНОСТЬЮ 800-I400 м3/ч, НАПОРОМ 80 м ПРИ ГЛУБИНЕ ЗАЛОЖЕНИЯ ПОДВОДЯЩЕГО КОЛЛЕКТОРА 7,0 м (СБОРНО-МОНОЛИТНЫЙ ВАРИАНТ)	ТИПОВОЙ ПРОЕКТ 902-I-I52.88	Страница 3

Лестницы - стальные по серии I.450.3-3, вып.I,0 типоразмеров - 3
Полы - бетонные, цементные, мозаичные, из керамических плиток и линолеума
Окна - деревянные по ГОСТ I2506-8I, типоразмеров - I
Двери - деревянные по ГОСТ 6629-74*, типоразмеров - 2, индивидуальные, типоразмеров - I
Наибольшая масса монтажного элемента (стеновая панель) - I2,9 т

Канализация - хозяйственно-бытовая: в приемный резервуар канализационной насосной станции
Отопление - водяное, теплоноситель - вода I50+70°С от наружной тепловой сети
Вентиляция - приточно-вытяжная с механическим побуждением и естественная
Электроснабжение - от низковольтных сетей напряжением 380/220В
Электроосвещение - лампы накаливания

J3OB НОРМАТИВНОЕ ЗНАЧЕНИЕ ВЕТРОВОГО ДАВЛЕНИЯ - 23 кгс/см2 0,23 кПа

J3NB НОРМАТИВНОЕ ЗНАЧЕНИЕ ВЕСА СНЕГОВОГО ПОКРОВА -I00кгс/м2 I,0 кПа

R2CO СТЕПЕНЬ ОГНЕСТОЙКОСТИ - вторая

N1BD РАСЧЕТНАЯ ТЕМПЕРАТУРА НАРУЖНОГО ВОЗДУХА - минус 30°С

G2EE ИНЖЕНЕРНО-ГЕОЛОГИЧЕСКИЕ УСЛОВИЯ - обычные и для водонасыщенных грунтов

G2DD КЛИМАТИЧЕСКИЕ ПОДРАЙОНЫ СССР - IB, IIB

G3DT ТЕХНОЛОГИЧЕСКИЙ ПРОЦЕСС

Канализационная насосная станция предназначена для перекачки хозяйственно-бытовых и близких к ним по составу производственных сточных вод, имеющих нейтральную или слабощелочную реакцию. Насосная станция запроектирована без постоянно обслуживающего персонала. Канализационная насосная станция может располагаться как на территории промплощадки, так и на самостоятельной площадке, в населенном пункте и вне его. В машинном зале насосной станции устанавливаются пять насосов марки СМ200-I50-500 (3 рабочих, 2 резервных), насос ВК 5/24 (I рабочий, I резервный), насос дренажный "ГНОМ" 25-20 (I рабочий, I резервный). Помещение решеток разработано с установкой двух решеток-дробилок КРД 40М (I рабочая, I резервная). Для монтажа и демонтажа оборудования предусмотрено подъемно-транспортное оборудование.

G38D ПРОИЗВОДСТВЕННАЯ ПРОГРАММА

Производительность 800-I400 м3/ч

ДОПОЛНИТЕЛЬНЫЕ ДАННЫЕ

Расчетный показатель - I м3/ч (всего расчетных единиц II50)

Сметы составлены в ценах и нормах I984 г.

Показатели технико-экономических данных приведены в числителе для сухих грунтов, в знаменателе - для мокрых.

КАНАЛИЗАЦИОННАЯ НАСОСНАЯ СТАНЦИЯ ПРОИЗВОДИТЕЛЬНОСТЬЮ 800-1400 м3/ч, НАПОРОМ 80 м ПРИ ГЛУБИНЕ ЗАЛОЖЕНИЯ ПОДВОДЯЩЕГО КОЛЛЕКТОРА 7,0 м (СБОРНО-МОНОЛИТНЫЙ ВАРИАНТ)

ТИПОВОЙ ПРОЕКТ 902-1-152.88

Страница 4

V1MA

ТЕХНИКО-ЭКОНОМИЧЕСКИЕ ДАННЫЕ И ПОКАЗАТЕЛИ

Наименование показателей						Код	Типовая проектная документация				Примечание*
							Всего	Удельные показатели			
								на 1 м² общей площади на 1 м³ строительного объема	на расчетную единицу	на 1 млн. руб. СМР	
G3DB Производственная программа	Мощность предприятия	Расчетные единицы	Единица мощности			ЕА05	м3/ч				
			Единица годового объема товарной продукции	в натуральном выражении		ЕА07	тыс.м3				
				в оптовых ценах, тыс. руб.		ЕА08					
		Количество расчетных единиц	Мощность			ЕД06	1150				
			Годовой объем товарной продукции	в натуральном выражении		ЕД09	7600				
				в оптовых ценах, тыс. руб.		ЕД10					
	Затраты производства (себестоимость), тыс. руб. (удельные показатели на 1 руб. товарной продукции, коп.)					СП02	76,87 / 77,21				
	Прибыль (годовая), тыс. руб. (удельные показатели на 1 руб. товарной продукции, коп.)					СП07					
	Уровень рентабельности (прибыль к себестоимости), %					СП03					
	Срок окупаемости капиталовложений (сметной стоимости), год					СП04					
	Приведенные затраты, тыс. руб. (удельные показатели, руб.)					СП06	97,13 / 98,58		12,78 / 12,97		
	Уровень механизации и автоматизации производственных процессов, %					ШТ11					
	Удельный вес рабочих, занятых ручным трудом, %					ЮА62					
	Трудоемкость изготовления продукции (годовая), чел.-ч.					ТР07					
	Производительность труда		годовой выпуск продукции на одного работающего, тыс. руб.			ШТ06					
			то же, в натуральном выражении			ШТ07					
G3DD Режим работы и штаты	Численность работающих, чел.		общая			ШТ02					
		в том числе	рабочих			ШТ03					
			в наиболее многочисленную смену			ШТ04					
	количество рабочих дней в году					ШТ08	365				
	количество смен в сутки					ШТ01	3				
	продолжительность смены, ч.					ШТ09	8				
	коэффициент сменности по рабочим					ШТ05					
	коэффициент загрузки оборудования					ШТ10	0,85				
G3OC Техническая характеристика	площадь, м²	застройки				ХП01	233,7		0,2		
G3OB		общая				ХП02	440,3		0,38		
		в том числе	подземной части			ХП03	229,0				
			встроенных (бытовых) помещений			ХП09	6,6				
G3NB	объем строительный, м³	общий				ХБ01	2727,8		2,37		
		в том числе	подземной части			ХБ02	1606				
			встроенных (бытовых) помещений			ХБ03	31,7				

* для заполнения данных проекта привязки

КАНАЛИЗАЦИОННАЯ НАСОСНАЯ СТАНЦИЯ ПРОИЗВОДИТЕЛЬНОСТЬЮ 800-1400 м3/ч, НАПОРОМ 80 м ПРИ ГЛУБИНЕ ЗАЛОЖЕНИЯ ПОДВОДЯЩЕГО КОЛЛЕКТОРА 7,0 м(СБОРНО-МОНОЛИТНЫЙ ВАРИАНТ)

ТИПОВОЙ ПРОЕКТ 902-1-152.88

Страница 5

	Наименование показателей			Код	Типовая проектная документация: Всего	Удельные показатели: на 1 м² общей площади	Удельные показатели: на расчетную единицу	Удельные показатели: на 1 млн. руб. СМР	Примечание
V1IA	Стоимость, сметная стоимость, тыс. руб. (удельные показатели, руб.)	общая		CC01	174,12 / 182,41		151,41 / 158,62		
V1IB		в том числе	строительно-монтажных работ	CC02	117,09 / 125,38	265,93 / 284,76			
V1IL			оборудования	CC03	57,03				
V1IO		общая с учетом условной привязки		CC10					
	Трудоемкость	нормативная трудоемкость, чел.-ч		TP08	19850 / 21710		17,26 / 18,88		
V1JF		трудозатраты построчные, чел.-ч		TP06	15980 / 16831	36,29 / 38,23	13,90 / 14,64	136476 / 134240	
V1KB	Материалоемкость	Цемент, т (удельные показатели, кг)	всего	РЦ01	123,2 / 128,2	279,81 / 291,16	107,13 / 111,48	1052182 / 1022492	
			приведенный к М400	РЦ02	140,7 / 145,7	319,55 / 330,91	122,35 / 126,70	1201640 / 1162067	
			в том числе на индустриальные изделия	РЦ03	58,8	133,55	51,13	502178 / 468974	
		Сталь, т (удельные показатели, кг)	всего	РС01	67,8 / 70,7	153,99 / 160,57	58,96 / 61,48	579042 / 563886	
			приведенная к классу А-1 и Ст3	РС02	76,8 / 79,8	174,43 / 181,24	66,78 / 69,39	655906 / 636465	
			в том числе на индустриальные изделия	РС03	39,1	88,8	34,0	333931 / 311652	
		Бетон и железобетон, м³	всего	РБ01	468,8 / 485,5	1,06 / 1,10	0,41 / 0,42	4003,8 / 3872,2	
		в том числе	монолитный	РБ02	269,9 / 286,6	0,61 / 0,65	0,23 / 0,25		
			сборный тяжелый	РБ04	198,9	0,45	0,17	1698,7 / 1586,4	
			сборный легкий	РБ05					
		Лесоматериалы, м³	всего	РЛ01	4,43	0,01	0,004	37,8 / 35,3	
			приведенные к круглому лесу	РЛ02	6,39	0,01	0,005	54,6 / 51,0	
		Кирпич, тыс. шт.		РК01	60,95	0,14	0,053	520,5 / 486,1	
		Стекло строительное, м²		РД01					
		Асбестоцемент, м²		РД02					
		Рулонные кровельные и гидроизоляционные материалы, м²		РГ03	1187	2,70	1,03	10137,5 / 9467,2	
		Трубы пластмассовые	м	РД04	137,5	0,31	0,12	1174,3 / 1096,7	
			т	РД05	0,069	0,0002	0,0001	0,59 / 0,55	
		Трубы стеклянные, м		РД06					
V1LH	Ресурсы на производственные и эксплуатационные нужды	Расход воды	холодной, расчетный	м³/сут	ЭВ13	224,75	0,51	0,2		
				л/с	ЭВ11	3,6	0,008	0,003		
			холодной, годовой, м³		ЭВ14	82033,8	186,31	71,33		
			горячей, расчетный	м³/сут	ЭВ23					
				л/с	ЭВ21					
			горячей, годовой м³		ЭВ24					

КАНАЛИЗАЦИОННАЯ НАСОСНАЯ СТАНЦИЯ ПРОИЗВОДИТЕЛЬНОСТЬЮ 800–1400 м3/ч, НАПОРОМ 80 м ПРИ ГЛУБИНЕ ЗАЛОЖЕНИЯ ПОДВОДЯЩЕГО КОЛЛЕКТОРА 7,0 м (СБОРНО-МОНОЛИТНЫЙ ВАРИАНТ)

ТИПОВОЙ ПРОЕКТ 902-1-152.88

	Наименование показателей			Код	Типовая проектная документация: Всего	Удельные показатели: на 1 м² общей площади	Удельные показатели: на расчетную единицу	Удельные показатели: на 1 млн. руб. СМР	Примечание
V1LS	Ресурсы на производственные и эксплуатационные нужды. Расход пара: расчетный, кг/ч			ПС09					
	Расход пара: годовой, т			ПС07					
V1LA	Расход сжатого воздуха: расчетный, м³/ч			ЭС02					
	Расход сжатого воздуха: годовой, м³			ЭС03					
	Расход тепла, всего: расчетный,		кВт	ЭТ01	146940	333,7	127,77		
			ккал/ч	ЭТ14	126200	286,62	109,74		
	Расход тепла, всего: годовой, (удельные показатели, ГДж)		ГДж	ЭТ21	62,5	0,14	0,05		
			Гкал	ЭТ25	261,4				
	в том числе на отопление: расчетный,		кВт	ЭТ02	18140	41,2	15,77		
			ккал/ч	ЭТ15	15600	35,43	13,57		
	на отопление: годовой, (удельные показатели, ГДж)		ГДж	ЭТ22	13,1	0,03	0,01		
V1LN			Гкал	ЭТ26	54,8				
	на вентиляцию: расчетный,		кВт	ЭТ03	110200	250,28	95,83		
			ккал/ч	ЭТ16	94600	214,85	82,26		
	на вентиляцию: годовой, (удельные показатели, ГДж)		ГДж	ЭТ23	39,9	0,09	0,03		
			Гкал	ЭТ27	167				
	на горячее водоснабжение: расчетный,		кВт	ЭТ04	18600	42,24	16,17		
			ккал/ч	ЭТ17	16000	36,34	13,91		
	на горячее водоснабжение: годовой, (удельные показатели, ГДж)		ГДж	ЭТ24	9,5	0,02	0,01		
			Гкал	ЭТ28	39,6				
V1LI	Канализационные стоки, расчетный, м³/сут.			ЭК01	0,135	0,0003	0,0001		
	Расход газа: расчетный, м³/ч			ЭГ01					
V1LJ	Расход газа: годовой, м³			ЭГ02					
V1LL	Расход электроэнергии, годовой, МВт·ч (удельные показатели, кВт·ч)			ПС08	3,06	6,95	2,66		
V1LK	Потребная электрическая мощность, кВт			ЭМ01	575		0,5		
V1GB	Продолжительность строительства, мес.			ПС01	11,05 / 11,6				

КАНАЛИЗАЦИОННАЯ НАСОСНАЯ СТАНЦИЯ ПРОИЗВОДИТЕЛЬНОСТЬЮ 800-1400 м3/ч, НАПОРОМ 80 м ПРИ ГЛУБИНЕ ЗАЛОЖЕНИЯ ПОДВОДЯЩЕГО КОЛЛЕКТОРА 7,0 м (СБОРНО-МОНОЛИТНЫЙ ВАРИАНТ) | ТИПОВОЙ ПРОЕКТ 902-1-152.88 | Страница 7

В7БА

СОСТАВ ПРОЕКТНОЙ ДОКУМЕНТАЦИИ

Альбом 1 (из тп 902-1-148.88)	ПЗ	Пояснительная записка
Альбом 2 (из тп 902-1-148.88)	ТХ	Технология производства
	ВК	Внутренний водопровод и канализация
	ОВ	Отопление и вентиляция
Альбом 3 (из тп 902-1-148.88)		1 Надземная часть. 2 Общие чертежи
	АР	Архитектурные решения
	КЖ1	Конструкции железобетонные
	КМ1	Конструкции металлические
Альбом 4 (из тп 902-1-148.88)	КЖ1И	Изделия
	АРИ	Изделия
Альбом 5		Подземная часть
	КЖ2	Конструкции железобетонные
	КМ2	Конструкции металлические
	КЖ2И	Изделия
Альбом 6 (из тп 902-1-148.88)		Решение с регулируемым электроприводом
	ЭМ1	Силовое электрооборудование
	АТХ1	Технологический контроль
Альбом 7 (из тп 902-1-148.88)		Задание заводам-изготовителям
		Решение с регулируемым электроприводом
	ЭМ1	Силовое электрооборудование
	АТХ1	Технологический контроль
Альбом 8 (из тп 902-1-148.88)		Решение без регулируемого электропривода
	ЭМ2	Силовое электрооборудование
	АТХ2	Технологический контроль
Альбом 9 (из тп 902-1-148.88)		Задание заводам-изготовителям
		Решение без регулируемого электропривода
	ЭМ2	Силовое электрооборудование
	АТХ2	Технологический контроль
Альбом 10 (из тп 902-1-148.88)	Н	Нестандартизированное оборудование
Альбом 11 (из тп 902-1-148.88)	СО	Спецификации оборудования
Альбом 12	ВМ	Ведомости потребности в материалах
Альбом 13 (из тп 902-1-148.88)	С	Сметы . Общая часть
Альбом 14	С	Сметы. Подземная часть

Примененные типовые материалы:

Серия 7.902-4 Бак разрыва струи вместимостью 180 л .

Объем проектных материалов, приведенных к формату А4- 370 форматок.

В7ВА АВТОР ПРОЕКТА Институт "Харьковский Водоканалпроект", 310072, г.Харьков, ул. Тобольская, 42а

В7НА УТВЕРЖДЕНИЕ Утвержден Госстроем СССР протокол от 8.07.86 № 20.
Введен в действие В/О "Союзводоканалниипроект" приказ №298 от 15.09.88г.

В7КА ПОСТАВЩИК ОАО «ЦПП», 127238, Москва, Дмитровское ш., 46, к. 2

gost.e-ecolog.ru