СК-2	**СТРОИТЕЛЬНЫЙ КАТАЛОГ** **Часть 2** **ТИПОВЫЕ ПРОЕКТЫ ПРЕДПРИЯТИЙ, ЗДАНИЙ И СООРУЖЕНИЙ**	902-I-I5I.88
ОАО «ЦПП»	КАНАЛИЗАЦИОННАЯ НАСОСНАЯ СТАНЦИЯ ПРОИЗВОДИТЕЛЬНОСТЬЮ 800-I400 м3/ч, НАПОРОМ 80 м ПРИ ГЛУБИНЕ ЗАЛОЖЕНИЯ ПОДВОДЯЩЕГО КОЛЛЕКТОРА 5,5 м (МОНОЛИТНЫЙ ВАРИАНТ)	УДК 628.32
МАРТ 1989	ТИПОВОЙ ПРОЕКТ	На 7 страницах Страница 1

ФАСАД 4-I



ФАСАД А-В



РАЗРЕЗ I-I

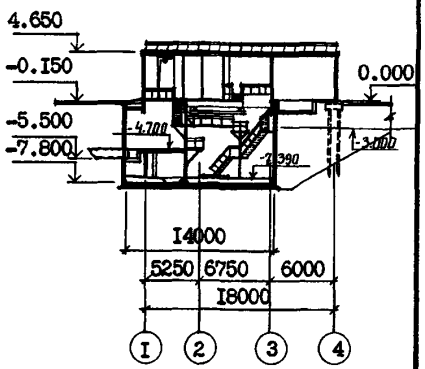

ПЛАН НА ОТМ. - 7.390

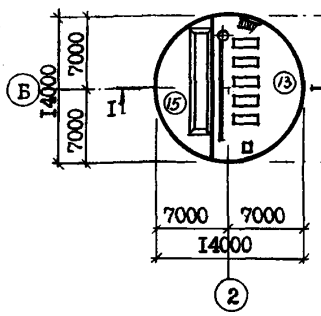
Б
I4000
7000
7000
I
I
I

КАНАЛИЗАЦИОННАЯ НАСОСНАЯ СТАНЦИЯ ПРОИЗВОДИТЕЛЬНОСТЬЮ 800-1400 м3/ч, НАПОРОМ 80 м ПРИ ГЛУБИНЕ ЗАЛОЖЕНИЯ ПОДВОДЯЩЕГО КОЛЛЕКТОРА 5,5 м (МОНОЛИТНЫЙ ВАРИАНТ)	ТИПОВОЙ ПРОЕКТ 902-1-151.88	Страница 2

ПЛАН РАЗМЕЩЕНИЯ ТЕХНОЛОГИЧЕСКОГО ОБОРУДОВАНИЯ

ПЛАН НА ОТМ. -7.390 ПЛАН НА ОТМ. -4.700 ПЛАН НА ОТМ. 0.000

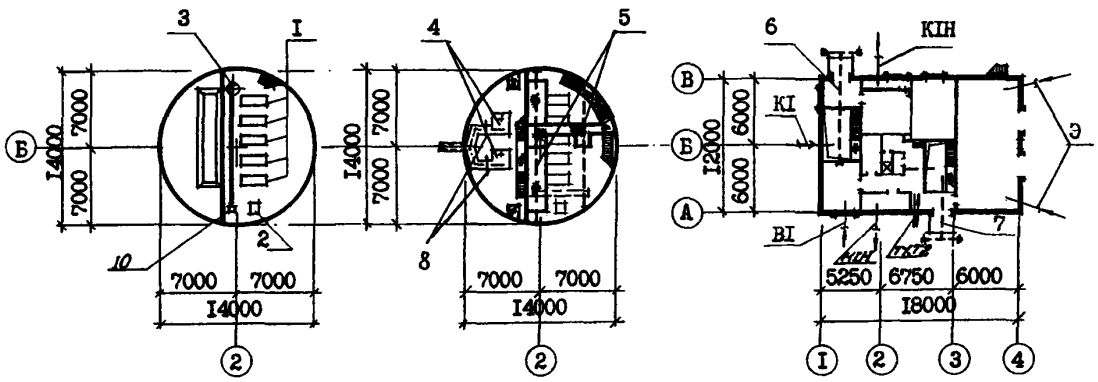

ЭКСПЛИКАЦИЯ ОБОРУДОВАНИЯ

Поз	Наименование и марка	Колич.	Поз	Наименование и марка	Колич.
1	Насос марки СМ200-150-500	5		таль электрическая г/п 1 т	
2	Насос вихревой ВК 5/24	2		ТЭ100-521 20-00 (для Нк=7,0 м)	1
3	Насос "ГНОМ" 25-20	2	7	Таль электрическая г/п 2 т	
4	Решетка-дробилка типа КРД 40М	2		ТЭ 200-521 20-00	1
5	Кран ручной г/п 2 т	2	8	Затвор щитовой ЗЩ-Р-900х900	2
6	Таль ручная г/п 1 т (для		9	Ремонтная решетка ВхН=900х800	1
	Нк=4,0; 5,5 м) или		10	Бак разрыва струи вместимостью	
				180 л	1

D2BA СТРОИТЕЛЬНЫЕ КОНСТРУКЦИИ И ИЗДЕЛИЯ

ПОДЗЕМНАЯ ЧАСТЬ

Фундаменты - монолитная железобетонная плита

Стены - монолитные железобетонные, бетон класса ВI5

Перегородка - монолитная железобетонная

Перекрытия - монолитное и сборно-монолитное железобетонное, плиты по серии 3.006.1-3/83, вып.1-2, типоразмеров - 3 и по серии 3.006.1-2/83, вып.1-2, типоразмеров - 3

НАДЗЕМНАЯ ЧАСТЬ

Стены - кирпичные

Перегородки - кирпичные армированные

Перемычки сборные железобетонные по серии 1.038-1, дтипоразмеров - 7

Покрытие - плиты комплексные сборные железобетонные по серии 1.465.1-3/80, вып.5, ГОСТ 22701.2-77*, типоразмеров - 3

Кровля - рулонная плоская из 4-х слоев биостойкого рубероида с защитным слоем из гравия, утеплитель - плитный пенобетон γ = 500 кг/м3

Лестницы - стальные по серии 1.450.3-3, вып.1,0 типоразмеров - 3

H5UA ОТДЕЛКА НАРУЖНАЯ

Кладка фасадов из отборного глиняного кирпича с расшивкой швов, штукатурка "Набрызгом" цементным раствором цоколя и карниза, окраска подоконных простенков полимерцементной краской

ВНУТРЕННЯЯ

Штукатурка, известковая побелка, клеевая масляная поливинилацетатная окраска, облицовка глазурованной плиткой

C3GA ИНЖЕНЕРНОЕ ОБОРУДОВАНИЕ

Водопровод - хозяйственно-питьевой от наружных сетей, напор на вводе 10 м Расчетный расход воды на хозяйственно-питьевые нужды - 0,3 л/с; на производственные нужды - 3,3 л/с

КАНАЛИЗАЦИОННАЯ НАСОСНАЯ СТАНЦИЯ ПРОИЗВОДИТЕЛЬНОСТЬЮ 800-I400 м3/ч, НАПОРОМ 80 м ПРИ ГЛУБИНЕ ЗАЛОЖЕНИЯ ПОДВОДЯЩЕГО КОЛЛЕКТОРА 5,5 м (МОНОЛИТНЫЙ ВАРИАНТ)	ТИПОВОЙ ПРОЕКТ 902-I-I5I.88	Страница 3

Полы бетонные, цементные, мозаичные из керамических плиток и линолеума
Окна - деревянные по ГОСТ I2506-8I, типоразмеров - I
Двери - деревянные по ГОСТ 6629-74*, типоразмеров - 2, индивидуальные, типоразмеров - I
Наибольшая масса монтажного элемента (плита покрытия) - 8,3 т

Канализация - хозяйственно-бытовая, в приемный резервуар канализационной насосной станции
Отопление - водяное, теплоноситель - вода I50÷70°С от наружной тепловой сети
Вентиляция - приточно-вытяжная с механическим побуждением
Электроснабжение - от низковольтных сетей напряжением 380/220В
Электроосвещение - лампы накаливания

J3OB НОРМАТИВНОЕ ЗНАЧЕНИЕ ВЕТРОВОГО ДАВЛЕНИЯ - 23 кгс/м2 0,23 кПа

J3MB НОРМАТИВНОЕ ЗНАЧЕНИЕ ВЕСА СНЕГОВОГО ПОКРОВА -I00 кгс/м2 I,0 кПа

R2GO СТЕПЕНЬ ОГНЕСТОЙКОСТИ - вторая

N1ED РАСЧЕТНАЯ ТЕМПЕРАТУРА НАРУЖНОГО ВОЗДУХА - минус 30°

G2EB ИНЖЕНЕРНО-ГЕОЛОГИЧЕСКИЕ УСЛОВИЯ - обычные

G2DD КЛИМАТИЧЕСКИЕ ПОДРАЙОНЫ СССР - IB, IIB

G3DT ТЕХНОЛОГИЧЕСКИЙ ПРОЦЕСС

Канализационная насосная станция предназначена для перекачки хозяйственно-бытовых и близких к ним по составу производственных сточных вод, имеющих нейтральную или слабощелочную реакцию. Насосная станция запроектирована без постоянно обслуживающего персонала. Канализационная насосная станция может располагаться как на территории промплощадки, так и на самостоятельной площадке, в населенном пункте и вне его. В машинном зале насосной станции устанавливаются пять насосов марки СМ200-I50-500 (3 рабочих, 2 резервных), насос ВК 5/24 (I рабочий, I резервный), насос дренажный "ГНОМ" 25-20 (I рабочий, I резервный). Помещение решеток разработано с установкой двух решеток-дробилок КРД 40М (I рабочая, I резервная). Для монтажа и демонтажа оборудования предусмотрено подъемно-транспортное оборудование.

G38D ПРОИЗВОДСТВЕННАЯ ПРОГРАММА

Производительность 800-I400 м3/ч

ДОПОЛНИТЕЛЬНЫЕ ДАННЫЕ

Расчетный показатель - I м3/ч (всего расчетных единиц II50)

Сметы составлены в ценах и нормах I984 г.

КАНАЛИЗАЦИОННАЯ НАСОСНАЯ СТАНЦИЯ ПРОИЗВОДИТЕЛЬНОСТЬЮ 800-1400 м3/ч, НАПОРОМ 80 м ПРИ ГЛУБИНЕ ЗАЛОЖЕНИЯ ПОДВОДЯЩЕГО КОЛЛЕКТОРА 5,5 м (МОНОЛИТНЫЙ ВАРИАНТ)	ТИПОВОЙ ПРОЕКТ 902-1-151.88	Страница 4

V1MA

ТЕХНИКО-ЭКОНОМИЧЕСКИЕ ДАННЫЕ И ПОКАЗАТЕЛИ

Наименование показателей	Код	Типовая проектная документация				Примечание*
		Всего	Удельные показатели			
			на 1 м² общей площади / на 1 м³ строительного объема	на расчетную единицу	на 1 млн. руб. СМР	
Производственная программа. Мощность предприятия. Расчетные единицы. Единица мощности	ЕА05	м3/ч				
G3DB — Единица годового объема товарной продукции. в натуральном выражении	ЕА07	тыс.м3				
Единица годового объема товарной продукции. в оптовых ценах, тыс. руб.	ЕА08					
Количество расчетных единиц. Мощность	ЕД06	1150				
Годовой объем товарной продукции. в натуральном выражении	ЕД09	7600				
Годовой объем товарной продукции. в оптовых ценах, тыс. руб.	ЕД10					
Затраты производства (себестоимость), тыс. руб. (удельные показатели на 1 руб. товарной продукции, коп.)	СП02	70,21				
Прибыль (годовая), тыс. руб. (удельные показатели на 1 руб. товарной продукции, коп.)	СП07					
Уровень рентабельности (прибыль к себестоимости), %	СП03					
Срок окупаемости капиталовложений (*сметной стоимости*), год	СП04					
Приведенные затраты, тыс. руб. (удельные показатели, руб.)	СП06	91,80		12,08		
Уровень механизации и автоматизации производственных процессов, %	МТ11					
Удельный вес рабочих, занятых ручным трудом, %	ЮА62					
Трудоемкость изготовления продукции (годовая), чел.-ч.	ТР07					
Производительность труда. годовой выпуск продукции на одного работающего, тыс. руб.	МТ06					
то же, в натуральном выражении	МТ07					
Режим работы и штаты. Численность рабочих чел. общая	МТ02					
G3DD — в том числе. рабочих	МТ03					
в наиболее многочисленную смену	МТ04					
количество рабочих дней в году	МТ08	365				
количество смен в сутки	МТ01	3				
продолжительность смены, ч.	МТ09	8				
коэффициент сменности по рабочим	МТ05					
коэффициент загрузки оборудования	МТ10	0,85				
Технические характеристики. площадь, м². застройки	ХП01	233,7		0,2		
G3OC — G3OB — общая	ХП02	440,3		0,38		
в том числе. подземной части	ХП03	229,0				
встроенных (бытовых) помещений	ХП09	6,6				
объем строительный, м³. общий	ХБ01	2426,8		2,11		
G3NB — в том числе. подземной части	ХБ02	1305				
встроенных (бытовых) помещений	ХБ03	31,7				

* для заполнения данных проекта привязки

КАНАЛИЗАЦИОННАЯ НАСОСНАЯ СТАНЦИЯ ПРОИЗВОДИТЕЛЬНОСТЬЮ 800-1400 м3/ч, НАПОРОМ 80 м ПРИ ГЛУБИНЕ ЗАЛОЖЕНИЯ ПОДВОДЯЩЕГО КОЛЛЕКТОРА 5,5 м (МОНОЛИТНЫЙ ВАРИАНТ)

ТИПОВОЙ ПРОЕКТ 902-1-151.88

Страница 5

	Наименование показателей	Код	Типовая проектная документация				Примечание
			Всего	Удельные показатели			
				на 1 м² общей площади	на расчетную единицу	на 1 млн. руб. СМР	
V11A	Стоимость. Сметная стоимость, тыс. руб. (удельные показатели, руб.)						
V11B	общая	CC01	143,99		125,21		
V11L	в том числе строительно-монтажных работ	CC02	86,96	197,5			
V11O	в том числе оборудования	CC03	57,03				
	общая с учетом условной привязки	CC10					
	Трудоемкость. нормативная трудоемкость, чел.-ч	TP08	17440		15,17		
V1JF	трудозатраты построечные, чел.-ч	TP06	14849	33,72	12,91	170757	
V1KB	Материалоемкость. Цемент, т (удельные показатели, кг) всего	PЦ01	99,4	225,76	86,43	143054	
	приведенный к М400	PЦ02	116,8	265,2	101,57	134316	
	в том числе на индустриальные изделия	PЦ03	14,8	33,6	12,87	17093	
	Сталь, т (удельные показатели, кг) всего	PC01	51,9	117,9	45,13	59626	
	приведенная к классу А-1 и Ст3	PC02	58,4	132,6	50,78	67153	
	в том числе на индустриальные изделия	PC03	2,0	4,5	1,74	2299	
	Бетон и железобетон, м³ всего	PБ01	389,3	0,88	0,34	476,8	
	в том числе монолитный	PБ02	337,4	0,76	0,29		
	в том числе сборный тяжелый	PБ04	51,9	0,12	0,045	96,8	
	в том числе сборный легкий	PБ05					
	Лесоматериалы, м³ всего	PЛ01	4,43	0,01	0,004	50,9	
	приведенные к круглому лесу	PЛ02	6,39	0,015	0,006	73,5	
	Кирпич, тыс. шт.	PK01	60,95	0,14	0,05	700,9	
	Стекло строительное, м²	PД01					
	Асбестоцемент, м²	PД02					
	Рулонные кровельные и гидроизоляционные материалы, м²	PГ03	1187	2,70	1,03	13649,9	
	Трубы пластмассовые, м	PД04	137,5	0,31	0,12	158,2	
	Трубы пластмассовые, т	PД05	0,069	0,0002	0,0001	0,79	
	Трубы стеклянные, м	PД06					
V1LH	Ресурсы на производственные и эксплуатационные нужды. Расход воды. холодной, расчетный, м³/сут	ЭВ13	224,75	0,51	0,2		
	расчетный, л/с	ЭВ11	3,6	0,008	0,003		
	годовой, м³	ЭВ14	82033,8	186,3	71,33		
	горячей, расчетный, м³/сут	ЭВ23					
	расчетный, л/с	ЭВ21					
	годовой м³	ЭВ24					

КАНАЛИЗАЦИОННАЯ НАСОСНАЯ СТАНЦИЯ ПРОИЗВОДИТЕЛЬНОСТЬЮ 800-1400 м3/ч, НАПОРОМ 80 м ПРИ ГЛУБИНЕ ЗАЛОЖЕНИЯ ПОДВОДЯЩЕГО КОЛЛЕКТОРА 5,5 м (МОНОЛИТНЫЙ ВАРИАНТ)

ТИПОВОЙ ПРОЕКТ 902-1-151.88

Страница 6

	Наименование показателей				Код	Типовая проектная документация: Всего	Удельные показатели: на 1 м² общей площади	Удельные показатели: на расчетную единицу	Удельные показатели: на 1 млн. руб. СМР	Примечание
V1LS	Ресурсы на производственные и эксплуатационные нужды. Расход пара	расчетный, кг/ч			ПС09					
		годовой, т			ПС07					
	Расход сжатого воздуха	расчетный, м³/ч			ЭС02					
V1LA		годовой, м³			ЭС03					
	Расход тепла, всего	расчетный,		кВт	ЭТ01	146940	333,7	127,77		
				ккал/ч	ЭТ14	126200	286,62	109,74		
		годовой, (удельные показатели, ГДж)		ГДж	ЭТ21	62,5	0,14	0,05		
				Гкал	ЭТ25	261,4				
	в том числе на отопление	расчетный,		кВт	ЭТ02	18140	41,2	15,77		
				ккал/ч	ЭТ15	15600	35,43	13,57		
		годовой, (удельные показатели, ГДж)		ГДж	ЭТ22	13,1	0,03	0,01		
V1LN				Гкал	ЭТ26	54,8				
	на вентиляцию	расчетный,		кВт	ЭТ03	110200	250,88	95,83		
				ккал/ч	ЭТ16	94600	214,85	82,26		
		годовой, (удельные показатели, ГДж)		ГДж	ЭТ23	39,9	0,09	0,03		
				Гкал	ЭТ27	167				
	на горячее водоснабжение	расчетный,		кВт	ЭТ04	18600	42,24	16,17		
				ккал/ч	ЭТ17	16000	36,34	13,91		
		годовой, (удельные показатели, ГДж)		ГДж	ЭТ24	9,5	0,02	0,01		
				Гкал	ЭТ28	39,6				
V1LI	Канализационные стоки, расчетный, м³/сут.				ЭК01	0,135	0,0003	0,0001		
	Расход газа	расчетный, м³/ч			ЭГ01					
V1LJ		годовой, м³			ЭГ02					
V1LL	Расход электроэнергии, годовой, МВт·ч (удельные показатели, кВт·ч)				ПС08	3,06	6,95	2,66		
V1LK	Потребная электрическая мощность, кВт				ЭМ01	575		0,5		
V1GB	Продолжительность строительства, мес.				ПС01	10,2				

КАНАЛИЗАЦИОННАЯ НАСОСНАЯ СТАНЦИЯ ПРОИЗВОДИТЕЛЬНОСТЬЮ 800-1400 м3/ч, НАПОРОМ 80 м ПРИ ГЛУБИНЕ ЗАЛОЖЕНИЯ ПОДВОДЯЩЕГО КОЛЛЕКТОРА 5,5 м (МОНОЛИТНЫЙ ВАРИАНТ)	ТИПОВОЙ ПРОЕКТ 902-1- 151.88	Страница 7

В7ЕА СОСТАВ ПРОЕКТНОЙ ДОКУМЕНТАЦИИ

Альбом 1 (из тп 902-1-148.88)	ПЗ	Пояснительная записка
Альбом 2 (из тп 902-1-148.88)	ТХ	Технология производства
	ВК	Внутренний водопровод и канализация
	ОВ	Отопление и вентиляция
Альбом 3 (из тп 902-1-148.88)		1. Надземная часть. 2. Общие чертежи
	АР	Архитектурные решения
	КЖ1	Конструкции железобетонные
	КМ1	Конструкции металлические
Альбом 4 (из тп 902-1-148.88)	КЖ1И	Изделия
	АРИ	Изделия
Альбом 5		Подземная часть
	КЖ2	Конструкции железобетонные
	КМ2	Конструкции металлические
	КЖ2И	Изделия
Альбом 6 (из тп 902-1-148.88)		Решение с регулируемым электроприводом
	ЭМ1	Силовое электрооборудование
	АТХ1	Технологический контроль
Альбом 7 (из тп 902-1-148.88)		Задание заводам-изготовителям
		Решение с регулируемым электроприводом
	ЭМ1	Силовое электрооборудование
	АТХ1	Технологический контроль
Альбом 8 (из тп 902-1-148.88)		Решение без регулируемого электропривода
	ЭМ2	Силовое электрооборудование
	АТХ2	Технологический контроль
Альбом 9 (из тп 902-1-148.88)		Задание заводам-изготовителям
		Решение без регулируемого электропривода
	ЭМ2	Силовое электрооборудование
	АТХ2	Технологический контроль
Альбом 10 (из тп 902-1-148.88)	Н	Нестандартизированное оборудование
Альбом 11 (из тп 902-1-148.88)	СО	Спецификации оборудования
Альбом 12	ВМ	Ведомости потребности в материалах
Альбом 13 (из тп 902-1-148.88)	С	Сметы. Общая часть
Альбом 14	С	Сметы. Подземная часть

Применённые типовые материалы:

Серия 7.902-4 Бак разрыва струи вместимостью 180 л

Объем проектных материалов, приведенных к формату А4 – 176 форматок.

В7ВА АВТОР ПРОЕКТА Институт "Харьковский Водоканалпроект", 310072, г.Харьков, ул. Тобольская, 42а

В7НА УТВЕРЖДЕНИЕ Утвержден Госстроем СССР протокол от 8.07.86 № 20.
Введен в действие В/О "Союзводоканалниипроект" приказ №298 от 15.09.88

В7КА ПОСТАВЩИК ОАО «ЦПП», 127238, Москва, Дмитровское ш., 46, к. 2

gost.e-ecolog.ru