СК-2	СТРОИТЕЛЬНЫЙ КАТАЛОГ Часть 2 ТИПОВЫЕ ПРОЕКТЫ ПРЕДПРИЯТИЙ, ЗДАНИЙ И СООРУЖЕНИЙ	902-I-I50.I.88
ОАО «ЦПП»	КАНАЛИЗАЦИОННАЯ НАСОСНАЯ СТАНЦИЯ ПРОИЗВОДИТЕЛЬНОСТЬЮ 800-I400 м3/ч, НАПОРОМ 80 м ПРИ ГЛУБИНЕ ЗАЛОЖЕНИЯ ПОДВОДЯЩЕГО КОЛЛЕКТОРА 5,5 м (СБОРНО-МОНОЛИТНЫЙ ВАРИАНТ, ОТКРЫТЫЙ СПОСОБ). КОНСТРУКТИВНЫЙ ВАРИАНТ, СПУСКНОЙ СПОСОБ ТП 902-I-I50.2.88 КОНСТРУКТИВНЫЙ ВАРИАНТ, "СБОРНАЯ СТЕНА В ГРУНТЕ" ТП 902-I-I50.3.88	УДК 628.I2
МАРТ 1989	ТИПОВОЙ ПРОЕКТ	На 7 страницах Страница 1

ФАСАД 4-I



ФАСАД А-В



РАЗРЕЗ I-I

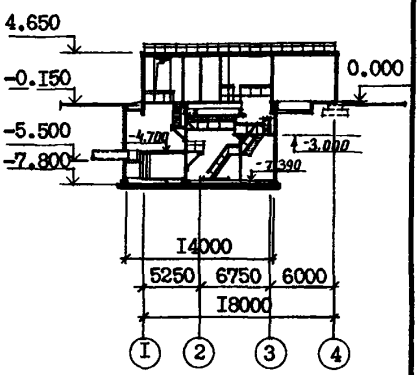

ПЛАН НА ОТМ. -7.390

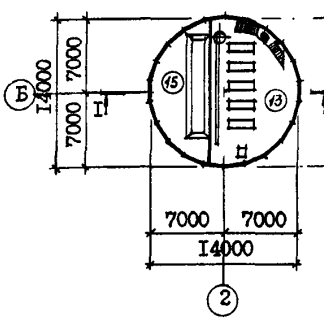

ПЛАН НА ОТМ. - 4.700

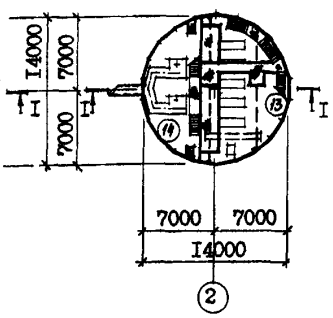

ПЛАН НА ОТМ. 0,000

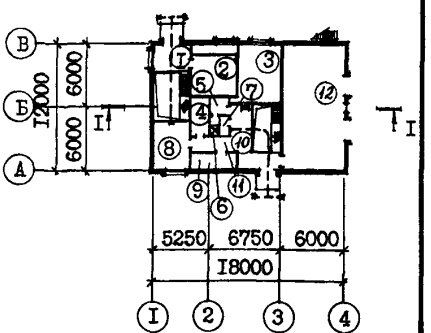

ЭКСПЛИКАЦИЯ ПОМЕЩЕНИЙ

Номер	Наименование	Площадь м2	Номер	Наименование	Площадь м2
I	Монтажная площадка помещения		8	Мастерская	I5,2
	решеток	8,5	9	Тепловой ввод	6,5
2	Венткамера	2I,I	I0	Монтажная площадка машзала	I4,6
3	Место щитов управления	22,3	II	Коридор	5,4
4	Кладовая	6,3	I2	КТП	67,5
5	Тамбур	3,I	I3	Машзал	94,6
6	Душевая	I,7	I4	Помещение решеток	56,6
7	Санузел	I,8	I5	Приемный резервуар	56,6

gost.e-ecolog.ru

КАНАЛИЗАЦИОННАЯ НАСОСНАЯ СТАНЦИЯ ПРОИЗВОДИТЕЛЬНОСТЬЮ 800-1400 м3/ч, НАПОРОМ 80 м ПРИ ГЛУБИНЕ ЗАЛОЖЕНИЯ ПОДВОДЯЩЕГО КОЛЛЕКТОРА 5,5 м (СБОРНО-МОНОЛИТНЫЙ ВАРИАНТ, ОТКРЫТЫЙ СПОСОБ). КОНСТРУКТИВНЫЙ ВАРИАНТ, ОПУСКНОЙ СПОСОБ ТП 902-1-150.2.88 , КОНСТРУКТИВНЫЙ ВАРИАНТ, "СБОРНАЯ СТЕНА В ГРУНТЕ" ТП 902-1-150.3.88	ТИПОВОЙ ПРОЕКТ 902-1-150.1.88	Страница 2

ПЛАН РАЗМЕЩЕНИЯ ТЕХНОЛОГИЧЕСКОГО ОБОРУДОВАНИЯ

ПЛАН НА ОТМ. - 7.390 ПЛАН НА ОТМ. -4.200 ПЛАН НА ОТМ. 0.000

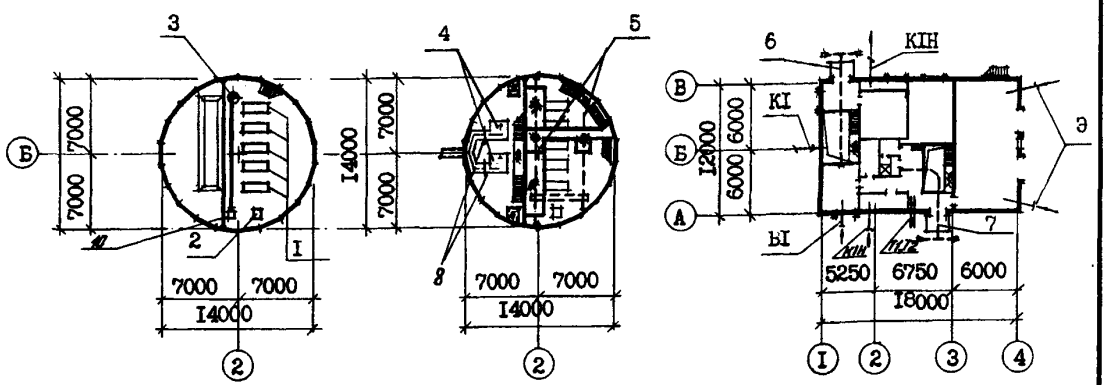

ЭКСПЛИКАЦИЯ ОБОРУДОВАНИЯ

Поз	Наименование и марка	Колич.	Поз	Наименование и марка	Колич.
I	Насос марки СМ200-150-500	5		таль электрическая г/п I т	
2	Насос вихревой ВК 5/24	2		ТЭ 100-52120-00 (для Нк=7,0 м)	I
3	Насос "ГНОМ" 25-20	2	7	Таль электрическая г/п 2 т	
4	Решетка - дробилка КРД 40М	2		ТЭ 200-52120-00	I
5	Кран ручной г/п 2 т	2	8	Затвор шитовой ЗШ-Р-900х900	2
6	Таль ручная г/п I т (для		9	Ремонтная решетка ВхН=900х800	
	Нк = 4,0; 5,5 м) или	I	I0	Бак разрыва струи вместимостью	
				I80 л	I

D2BA СТРОИТЕЛЬНЫЕ КОНСТРУКЦИИ И ИЗДЕЛИЯ

ПОДЗЕМНАЯ ЧАСТЬ

Фундаменты - монолитная железобетонная плита

Стены - панели стеновые сборные железобетонные по серии 3.902.1-10, типоразмеров - I

Перегородки - сборные железобетонные панели по серии 3.902.1-10, т.р.2

Перекрытия - монолитное и сборно-монолитное железобетонное, плиты сборные ж.б.по серии 3.006.1-3/83,вып. 1-2 и 3.006.1-2/83,вып.1-2,типоразмеров - 3

НАДЗЕМНАЯ ЧАСТЬ

Стены - кирпичные

Перегородки - кирпичные армированные

Перемычки - сборные железобетонные по серии 1.038Н,вып.1,типоразмеров - 7

Покрытие - плиты комплексные сборные железобетонные по серии 1.465.1-3/80, вып.5,ГОСТ22701.2-77 *типоразмеров - 3

Кровля - рулонная плоская из 4-х слоев биостойкого рубероида с защитным слоем из гравия, утеплитель - плитный пенобетон, γ = 500 кг/м3

Лестницы - стальные по серии 1.450.3-3 вып.1,0 типоразмеров - 3

H5UA ОТДЕЛКА

НАРУЖНАЯ

Кладка фасадов из отборного глиняного кирпича с расшивкой швов, штукатурка "набрызгом" цементным раствором цоколя и карниза, окраска подоконных простенков полимерцементной краской

ВНУТРЕННЯЯ

Штукатурка, известковая побелка, клеевая, масляная и поливинилацетатная окраска, облицовка глазурованной плиткой

C3GA ИНЖЕНЕРНОЕ ОБОРУДОВАНИЕ

Водопровод - хозяйственно-питьевой от наружных сетей, напор на вводе I0 м
Расчетный расход воды на хозяйственно-питьевые нужды - 0,3 л/с;
на производственные нужды - 3,3 л/с

КАНАЛИЗАЦИОННАЯ НАСОСНАЯ СТАНЦИЯ ПРОИЗВОДИТЕЛЬНОСТЬЮ 800-I400м3/ч, НАПОРОМ 80 м ПРИ ГЛУБИНЕ ЗАЛОЖЕНИЯ ПОДВОДЯЩЕГО КОЛЛЕКТОРА 5,5 м (СБОРНО-МОНОЛИТНЫЙ ВАРИАНТ,ОТКРЫТЫЙ СПОСОБ).КОНСТРУКТИВНЫЙ ВАРИАНТ,ОПУСКНОЙ СПОСОБ ТП902-I-I50.2.88 .КОНСТРУКТИВНЫЙ ВАРИАНТ, "СБОРНАЯ СТЕНА В ГРУНТЕ" ТП 902-I-I50.3.88.	ТИПОВОЙ ПРОЕКТ 902-I-I50.I.88	Страница 3

Полы - бетонные, цементные, мозаичные, из керамических плиток и линолеума
Окна - деревянные по ГОСТ I2506-8I, типоразмеров - I
Двери - деревянные по ГОСТ 6629-74*, типоразмеров - 2, индивидуальные, типоразмеров - I
Наибольшая масса монтажного элемента (стеновая панель) - I0,73 т

Канализация - хозяйственно-бытовая: в приемный резервуар канализационной насосной станции
Отопление - водяное, теплоноситель - вода I50+70°С от наружной тепловой сети
Вентиляция - приточно-вытяжная с механическим побуждением
Электроснабжение - от низковольтных сетей напряжением 380/220В
Электроосвещение - лампы накаливания

J3OB НОРМАТИВНОЕ ЗНАЧЕНИЕ ВЕТРОВОГО ДАВЛЕНИЯ - 23 кгс/м2 0,23 кПа

J3NB НОРМАТИВНОЕ ЗНАЧЕНИЕ ВЕСА СНЕГОВОГО ПОКРОВА -I00 кгс/м2 I,0 кПа

R2CO СТЕПЕНЬ ОГНЕСТОЙКОСТИ - вторая

N1BD РАСЧЕТНАЯ ТЕМПЕРАТУРА НАРУЖНОГО ВОЗДУХА - минус 30°С

G2EE ИНЖЕНЕРНО-ГЕОЛОГИЧЕСКИЕ УСЛОВИЯ - обычные

G2DD КЛИМАТИЧЕСКИЕ ПОДРАЙОНЫ СССР - IB, IB

G3DT ТЕХНОЛОГИЧЕСКИЙ ПРОЦЕСС

Канализационная насосная станция предназначена для перекачки хозяйственно-бытовых и близких к ним по составу производственных сточных вод, имеющих нейтральную или слабощелочную реакцию. Насосная станция запроектирована без постоянно обслуживающего персонала. Канализационная насосная станция может располагаться как на территории промплощадки, так и на самостоятельной площадке, в населенном пункте и вне его. В машинном зале насосной станции устанавливаются пять насосов марки СМ-200-I50-500 (3 рабочих, 2 резервных), насос ВК 5/24 (I рабочий, I резервный), насос дренажный "ГНОМ" 25-20 (I рабочий, I резервный). Помещение решеток разработано с установкой двух решеток-дробилок КРД 40М (I рабочая, I резервная). Для монтажа и демонтажа оборудования предусмотрено подъемно-транспортное оборудование.

G3BD ПРОИЗВОДСТВЕННАЯ ПРОГРАММА

Производительность 800-I400м3/ч.

ДОПОЛНИТЕЛЬНЫЕ ДАННЫЕ

Расчетный показатель - I м3/ч (всего расчетных единиц II50)

Сметы составлены в ценах и нормах I984 г.

Показатели приведены для варианта "открытый способ" производства работ.

КАНАЛИЗАЦИОННАЯ НАСОСНАЯ СТАНЦИЯ ПРОИЗВОДИТЕЛЬНОСТЬЮ 800-1400м3/ч НАПОРОМ 80 м ПРИ ГЛУБИНЕ ЗАЛОЖЕНИЯ ПОДВОДЯЩЕГО КОЛЛЕКТОРА 5,5 м (СБОРНО-МОНОЛИТНЫЙ ВАРИАНТ,ОТКРЫТЫЙ СПОСОБ) КОНСТРУКТИВНЫЙ ВАРИАНТ,ОПУСКНОЙ СПОСОБ - ТП 902-1-150.2.88 ,КОНСТРУКТИВНЫЙ ВАРИАНТ "СБОРНАЯ СТЕНА В ГРУНТЕ"ТП902-1-150.3.88.

ТИПОВОЙ ПРОЕКТ 902-1-150.1.88

Страница 4

V1MA

ТЕХНИКО-ЭКОНОМИЧЕСКИЕ ДАННЫЕ И ПОКАЗАТЕЛИ

Наименование показателей	Код	Типовая проектная документация: Всего	Удельные показатели: на 1 м² общей площади / на 1 м³ строительного объема	Удельные показатели: на расчетную единицу	Удельные показатели: на 1 млн. руб. СМР	Примечание*
G3DB — Производственная программа. Мощность предприятия. Расчетные единицы. Единица мощности	EA05	м3/ч				
Единица годового объема товарной продукции. в натуральном выражении	EA07	тыс.м3				
Единица годового объема товарной продукции. в оптовых ценах, тыс. руб.	EA08					
Количество расчетных единиц. Мощность	ЕД06	1150				
Количество расчетных единиц. Годовой объем товарной продукции. в натуральном выражении	ЕД09	7600				
Количество расчетных единиц. Годовой объем товарной продукции. в оптовых ценах, тыс. руб.	ЕД10					
Затраты производства (себестоимость), тыс. руб. (удельные показатели на 1 руб. товарной продукции, коп.)	СП02	75,64				
Прибыль (годовая), тыс. руб. (удельные показатели на 1 руб. товарной продукции, коп.)	СП07					
Уровень рентабельности (прибыль к себестоимости), %	СП03					
Срок окупаемости капиталовложений (сметной стоимости), год	СП04					
Приведенные затраты, тыс. руб. (удельные показатели, руб.)	СП06	91,84		12,08		
Уровень механизации и автоматизации производственных процессов, %	МТ11					
Удельный вес рабочих, занятых ручным трудом, %	ЮА62					
Трудоемкость изготовления продукции (годовая), чел.-ч.	ТР07					
Производительность труда. годовой выпуск продукции на одного работающего, тыс. руб.	МТ06					
Производительность труда. то же, в натуральном выражении	МТ07					
G3DD — Режим работы и штаты. Численность работающих, чел. общая	МТ02					
в том числе. рабочих	МТ03					
в том числе. в наиболее многочисленную смену	МТ04					
количество рабочих дней в году	МТ08	365				
количество смен в сутки	МТ01	3				
продолжительность смены, ч.	МТ09	8				
коэффициент сменности по рабочим	МТ05					
коэффициент загрузки оборудования	МТ10	0,85				
G3OC — Техническая характеристика. площадь, м². застройки	ХП01	233,7		0,2		
G3OB — площадь, м². общая	ХП02	440,3		0,38		
в том числе. подземной части	ХП03	229,0				
в том числе. встроенных (бытовых) помещений	ХП09	6,6				
G3NB — объем строительный, м³. общий	ХБ01	2391,5		2,08		
в том числе. подземной части	ХБ02	1269,7				
в том числе. встроенных (бытовых) помещений	ХБ03	31,7				

* для заполнения данных проекта привязки

КАНАЛИЗАЦИОННАЯ НАСОСНАЯ СТАНЦИЯ ПРОИЗВОДИТЕЛЬНОСТЬЮ 800-1400м3/ч НАПОРОМ 80м ПРИ ГЛУБИНЕ ЗАЛОЖЕНИЯ ПОДВОДЯЩЕГО КОЛЛЕКТОРА 5,5м (СБОРНО-МОНОЛИТНЫЙ ВАРИАНТ, ОТКРЫТЫЙ СПОСОБ). КОНСТРУКТИВНЫЙ ВАРИАНТ, ОПУСКНОЙ СПОСОБ - ТП 902-1-150.2.88. КОНСТРУКТИВНЫЙ ВАРИАНТ "СБОРНАЯ СТЕНА В ГРУНТЕ" ТП 902-1-150.3.88.

ТИПОВОЙ ПРОЕКТ 902-1-150.1.88

Страница 5

	Наименование показателей				Код	Типовая проектная документация: Всего	Удельные показатели: на 1 м² общей площади	Удельные показатели: на расчетную единицу	Удельные показатели: на 1 млн. руб. СМР	Примечание
V1IA										
V1IB	Стоимость, тыс. руб. (удельные показатели, руб.)		общая		СС01	144,21		125,40		
V1IL		в том числе	строительно-монтажных работ		СС02	87,18	198,0			
V1IO			оборудования		СС03	57,03				
			общая с учетом условной привязки		СС10					
	Трудоемкость	нормативная трудоемкость, чел.-ч			ТР08	17140		14,9		
V1JF		трудозатраты строительные, чел.-ч			ТР06	14313	32,51	12,45	16478	
V1KB	Материалоемкость	Цемент, т (удельные показатели, кг)	всего		РЦ01	91,5	207,81	79,57	104955	
			приведенный к М400		РЦ02	108,7	246,8	94,52	1246845	
			в том числе на индустриальные изделия		РЦ03	38,2	86,7	33,22	43874	
		Сталь т (удельные показатели, кг)	всего		РС01	54,2	123,1	47,13	62702	
			приведенная к классу А-1 и Ст3		РС02	61,0	138,5	53,04	69972	
			в том числе на индустриальные изделия		РС03	14,6	33,2	12,7	16740	
		Бетон и железобетон, м³	всего		РБ01	362,6	0,8	0,32	459	
		в том числе	монолитный		РБ02	241,0	0,5	0,21		
			сборный тяжелый		РБ04	108,0	0,2	0,09	1239	
			сборный легкий		РБ05					
		Лесоматериалы, м³	всего		РЛ01	4,43	0,01	0,004	50,8	
			приведенные к круглому лесу		РЛ02	6,39	0,015	0,006	73,3	
		Кирпич, тыс. шт.			РК01	60,95	0,14	0,05	699,13	
		Стекло строительное, м²			РД01					
		Асбестоцемент, м²			РД02					
		Рулонные кровельные и гидроизоляционные материалы, м²			РГ03	1187	2,70	1,03	1361,5	
		Трубы пластмассовые		м	РД04	137,5	0,31	0,12	1577,2	
				т	РД05	0,069	0,0002	0,0001	0,79	
		Трубы стеклянные, м			РД06					
V1LH	Ресурсы на производственные и эксплуатационные нужды	Расход воды	холодной	расчетный	м³/сут	ЭВ13	224,75	0,51	0,2	
					л/с	ЭВ11	3,6	0,008	0,003	
				годовой, м³		ЭВ14	82033,8	186,3	71,33	
			горячей	расчетный	м³/сут	ЭВ23				
					л/с	ЭВ21				
				годовой м³		ЭВ24				

КАНАЛИЗАЦИОННАЯ НАСОСНАЯ СТАНЦИЯ ПРОИЗВОДИТЕЛЬНОСТЬЮ 800-1400м3/ч, НАПОРОМ 80 м, ПРИ ГЛУБИНЕ ЗАЛОЖЕНИЯ ПОДВОДЯЩЕГО КОЛЛЕКТОРА 5,5м (СБОРНО-МОНОЛИТНЫЙ ВАРИАНТ, ОТКРЫТЫЙ СПОСОБ), КОНСТРУКТИВНЫЙ ВАРИАНТ, ОПУСКНОЙ СПОСОБ - ТП 902-1-150.2.88 .КОНСТРУКТИВНЫЙ ВАРИАНТ "СБОРНАЯ СТЕНА В ГРУНТЕ"-ТП902-1-150.3.88

ТИПОВОЙ ПРОЕКТ 902-1-150.1.88

	Наименование показателей					Код	Типовая проектная документация: Всего	Удельные показатели: на 1 м² общей площади	на расчетную единицу	на 1 млн. руб СМР	Примечание
V1LS	Ресурсы на производственные и эксплуатационные нужды	Расход пара	расчетный, кг/ч			ПС09					
			годовой, т			ПС07					
V1LA		Расход сжатого воздуха	расчетный, м³/ч			ЭС02					
			годовой, м³			ЭС03					
V1LN		Расход тепла, всего	расчетный,		кВт	ЭТ01	146940	333,7	127,77		
					ккал/ч	ЭТ14	126200	286,62	109,74		
			годовой, (удельные показатели, ГДж)		ГДж	ЭТ21	62,5	0,14	0,05		
					Гкал	ЭТ25	261,4				
		в том числе на отопление	расчетный,		кВт	ЭТ02	18140	41,2	15,77		
					ккал/ч	ЭТ15	15600	35,43	13,57		
			годовой, (удельные показатели, ГДж)		ГДж	ЭТ22	13,1	0,03	0,01		
					Гкал	ЭТ26	54,8				
		на вентиляцию	расчетный,		кВт	ЭТ03	110200	250,28	95,83		
					ккал/ч	ЭТ16	94600	214,85	82,26		
			годовой, (удельные показатели, ГДж)		ГДж	ЭТ23	39,9	0,09	0,03		
					Гкал	ЭТ27	167				
		на горячее водоснабжение	расчетный,		кВт	ЭТ04	18600	42,24	16,17		
					ккал/ч	ЭТ17	16000	36,34	13,91		
			годовой, (удельные показатели, ГДж)		ГДж	ЭТ24	9,5	0,02	0,01		
					Гкал	ЭТ28	39,6				
V1LJ		Канализационные стоки, расчетный, м³/сут.				ЭК01	0,135	0,0003	0,0001		
V1LJ		Расход газа	расчетный, м³/ч			ЭГ01					
			годовой, м³			ЭГ02					
V1LL		Расход электроэнергии, годовой, МВт·ч (удельные показатели, кВт·ч)				ПС08	3,06	6,95	2,66		
V1LK		Потребная электрическая мощность, кВт				ЭМ01	575		0,5		
V1GB		Продолжительность строительства, мес.				ПС01	10				

КАНАЛИЗАЦИОННАЯ НАСОСНАЯ СТАНЦИЯ ПРОИЗВОДИТЕЛЬНОСТЬЮ 800-1400 м3/ч, НАПОРОМ 80 м ПРИ ГЛУБИНЕ ЗАЛОЖЕНИЯ ПОДВОДЯЩЕГО КОЛЛЕКТОРА 5,5м (СБОРНО-МОНОЛИТНЫЙ ВАРИАНТ, ОТКРЫТЫЙ СПОСОБ). КОНСТРУКТИВНЫЙ ВАРИАНТ, ОПУСКНОЙ СПОСОБ - ТП 902-1-150.2.88 . КОНСТРУКТИВНЫЙ ВАРИАНТ, "СБОРНАЯ СТЕНА В ГРУНТЕ" ТП 902-1-150.3.88.

ТИПОВОЙ ПРОЕКТ 902-1-150.1.88

В7ЕА СОСТАВ ПРОЕКТНОЙ ДОКУМЕНТАЦИИ

			902-1-150.1.88	902-1-150.2.88	902-1-150.3.88
Альбом 1 (из ТП 902-1-148.88)	ПЗ	Пояснительная записка	+	+	+
Альбом 2 (из ТП 902-1-148.88)	ТХ	Технология производства	+	+	+
	ВК	Внутренний водопровод и канализация			
	ОВ	Отопление и вентиляция			
Альбом 3 (из ТП 902-1-148.88)		1. Надземная часть. 2. Общие чертежи	+	+	+
	АР	Архитектурные решения			
	КЖ1	Конструкции железобетонные			
	КМ1	Конструкции металлические			
Альбом 4 (из ТП 902-1-148.88)	КЖИ	Изделия	+	+	+
	АРИ	Изделия			
Альбом 5.1		Подземная часть	+		
5.2				+	
5.3					+
	КЖ2	Конструкции железобетонные			
	КМ2	Конструкции металлические			
	КЖ2И	Изделия			
Альбом 6 (из ТП 902-1-148.88)		Решение с регулируемым электроприводом	+	+	+
	ЭМ1	Силовое электрооборудование			
	АТХ1	Технологический контроль			
Альбом 7 (из ТП 902-1-148.88)		Задание заводам-изготовителям	+	+	+
		Решение с регулируемым электроприводом			
	ЭМ1	Силовое электрооборудование			
	АТХ1	Технологический контроль			
Альбом 8 (из ТП 902-1-148.88)		Решение без регулируемого электропривода	+	+	+
	ЭМ2	Силовое электрооборудование			
	АТХ2	Технологический контроль			
Альбом 9 (из ТП 902-1-148.88)		Задание заводам-изготовителям	+	+	+
		Решение без регулируемого электропривода			
	ЭМ2	Силовое электрооборудование			
	АТХ2	Технологический контроль			
Альбом 10 (из ТП 902-1-148.88)	Н	Нестандартизированное оборудование	+	+	+
Альбом 11 (из ТП 902-1-148.88)	СО	Спецификации оборудования	+	+	+
Альбом 12.1	ВМ	Ведомости потребности в материалах	+		
12.2				+	
12.3					+
Альбом 13 (из ТП 902-1-148.88)	С	Сметы. Общая часть	+	+	+
Альбом 14.1	С	Сметы. Подземная часть	+		
14.2				+	
14.3					+

Применённые типовые материалы:

Серия 7.902-4 Бак разрыва струи вместимостью 180 л.

Объем проектных материалов, приведенных к формату А4 - 878 форматок.

В7ВА АВТОР ПРОЕКТА Институт "Харьковский Водоканалпроект", 310072, г. Харьков, ул. Тобольская , 42а

В7НА УТВЕРЖДЕНИЕ Утвержден Госстроем СССР протокол от 8.07.86 № 20
Введен в действие В/О "Союзводоканалниипроект" приказ №298 от 15.09.88г.

В7КА ПОСТАВЩИК ОАО «ЦПП», 127238, Москва, Дмитровское ш., 46, к. 2

gost.e-ecolog.ru