СК-2	СТРОИТЕЛЬНЫЙ КАТАЛОГ Часть 2 ТИПОВЫЕ ПРОЕКТЫ ПРЕДПРИЯТИЙ, ЗДАНИЙ И СООРУЖЕНИЙ	902-I-I49.88
ОАО «ЦПП»	КАНАЛИЗАЦИОННАЯ НАСОСНАЯ СТАНЦИЯ ПРОИЗВОДИТЕЛЬНОСТЬЮ 800-I400 м3/ч, НАПОРОМ 80 м ПРИ ГЛУБИНЕ ЗАЛОЖЕНИЯ ПОДВОДЯЩЕГО КОЛЛЕКТОРА 4,0 м (МОНОЛИТНЫЙ ВАРИАНТ)	УДК 628.I2
МАРТ 1989	ТИПОВОЙ ПРОЕКТ	На 7 страницах Страница 1

ФАСАД 4-I



ФАСАД А-В



РАЗРЕЗ I-I

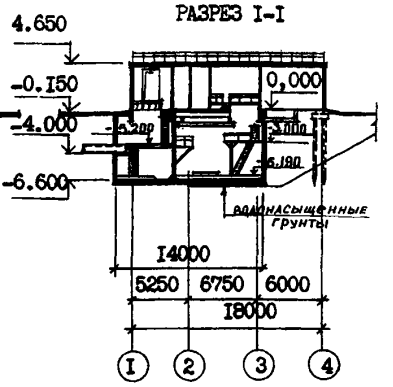

ПЛАН НА ОТМ. - 6.I90

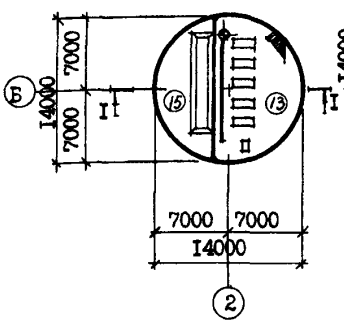

ПЛАН НА ОТМ. - 3.200

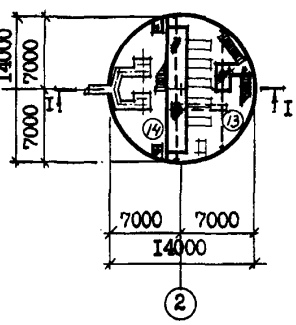

ПЛАН НА ОТМ. 0.000

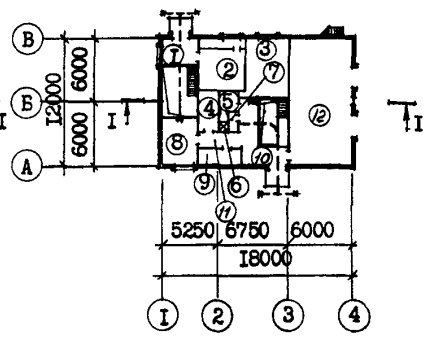

ЭКСПЛИКАЦИЯ ПОМЕЩЕНИЙ

Номер	Наименование	Площадь м2	Номер	Наименование	Площадь м2
I	Монтажная площадка помещения		8	Мастерская	I5,2
	решеток	8,5	9	Тепловой ввод	6,5
2	Венткамера	2I,I	I0	Монтажная площадка машзала	I4,6
3	Место щитов управления	22,3	II	Коридор	5,4
4	Кладовая	6,3	I2	КТП	67,5
5	Тамбур	3,I	I3	Машзал	94,6
6	Душевая	I,7	I4	Помещение решеток	56,6
7	Санузел	I,8	I5	Приемный резервуар	56,6

ЦИПП 54 70101

gost.e-ecolog.ru

КАНАЛИЗАЦИОННАЯ НАСОСНАЯ СТАНЦИЯ ПРОИЗВОДИТЕЛЬНОСТЬЮ 800-I400 м3/ч, НАПОРОМ 80 м ПРИ ГЛУБИНЕ ЗАЛОЖЕНИЯ ПОДВОДЯЩЕГО КОЛЛЕКТОРА 4,0 м (МОНОЛИТНЫЙ ВАРИАНТ)	ТИПОВОЙ ПРОЕКТ 902-I-I49.88	Страница 2

ПЛАН РАЗМЕЩЕНИЯ ТЕХНОЛОГИЧЕСКОГО ОБОРУДОВАНИЯ

ПЛАН НА ОТМ. -6.I90 ПЛАН НА ОТМ.-3.200 ПЛАН НА ОТМ. 0.000

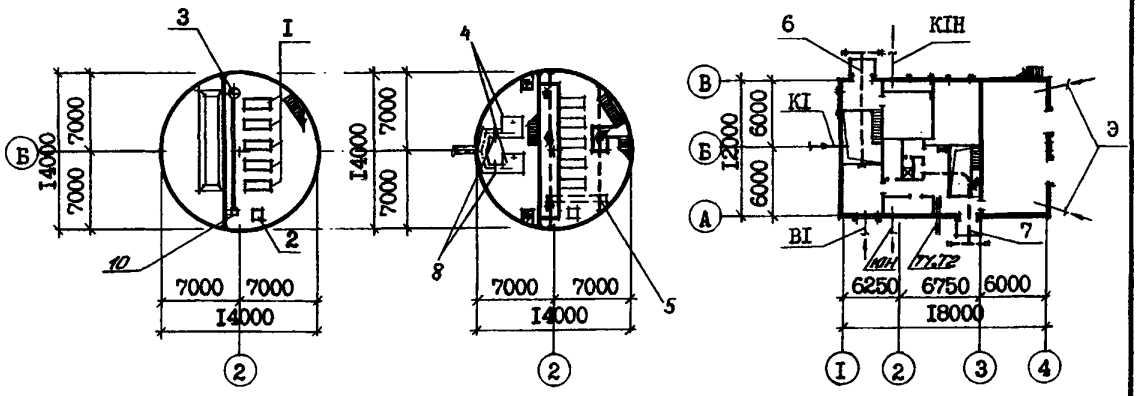

ЭКСПЛИКАЦИЯ ОБОРУДОВАНИЯ

Поз	Наименование и марка	Колич.	Поз	Наименование и марка	Колич.
I	Насос марки СМ200-I50-500	5		ТЭI00-52I20-00 (для Нк=7,0 м)	I
2	Насос вихревой ВК 5/24	2	7	Таль электрическая г/п 2 т	
3	Насос "ГНОМ" 25-20	2		ТЭ200-52I20-00	I
4	Решетка-дробилка типа КРД 40М	2	8	Затвор щитовой ЗЩ-Р-900х900	2
5	Кран ручной г/п 2 т	2	9	Ремонтная решетка ВхН=900х800	I
6	Таль ручная г/п I т (для		I0	Бак разрыва струи	
	Нк=4,0; 5,5 м) или	I		вместимостью I80 л	I
	таль электрическая г/п I т				

D2BA СТРОИТЕЛЬНЫЕ КОНСТРУКЦИИ И ИЗДЕЛИЯ

ПОДЗЕМНАЯ ЧАСТЬ

Фундаменты - монолитная железобетонная плита

Стены - монолитные железобетонные, бетон класса ВI5

Перегородка - монолитная железобетонная

Перекрытия - монолитное и сборно-монолитное железобетонное, плиты по серии 3.006.I-3/83, вып.I-2, типоразмеров - 3 и по серии 3.006.I-2/82, вып.I-2, типоразмеров - 3

НАДЗЕМНАЯ ЧАСТЬ

Стены - кирпичные

Покрытие - плиты сборные железобетонные комплексные по серии I.465.I-3/80, вып.5, ГОСТ 22701,2-77*, типоразмеров - I

Перемычки - сборные железобетонные по серии I.038.I-I, вып.I, типоразмеров - 7

Лестницы - стальные по серии I.450.3-3, вып.I,0 типоразмеров - 3

Кровля - рулонная плоская из 4-х слоев биостойкого рубероида с защитным слоем из гравия, утеплитель - плитный пенобетон γ = 500 кг/м3

H5UA ОТДЕЛКА

НАРУЖНАЯ

Кладка фасадов из отборного глиняного кирпича с расшивкой швов, штукатурка "набрызгом" цементным раствором цоколя и карниза, окраска подоконных простенков полимерцементной краской

ВНУТРЕННЯЯ

Штукатурка, известковая побелка, клеевая, масляная и поливинилацетатная окраска, облицовка глазурованной плиткой

C3GA ИНЖЕНЕРНОЕ ОБОРУДОВАНИЕ

Водопровод - хозяйственно-питьевой от наружных сетей, напор на вводе I0 м
Расчетный расход воды на хозяйственно-питьевые нужды - 0,3 л/с; на производственные нужды - 3,3 л/с

КАНАЛИЗАЦИОННАЯ НАСОСНАЯ СТАНЦИЯ ПРОИЗВОДИТЕЛЬНОСТЬЮ 800-1400 м3/ч, НАПОРОМ 80 м ПРИ ГЛУБИНЕ ЗАЛОЖЕНИЯ ПОДВОДЯЩЕГО КОЛЛЕКТОРА 4,0 м (МОНОЛИТНЫЙ ВАРИАНТ)	ТИПОВОЙ ПРОЕКТ 902-1-149.88	Страница 3

Полы - бетонные, цементные, мозаичные, из керамических плиток и линолеума
Окна - деревянные по ГОСТ 12506-81, типоразмеров - I
Двери - деревянные по ГОСТ 6629-74*, типоразмеров - 2, индивидуальные, типоразмеров - I
Наибольшая масса монтажного элемента (плита покрытия) - 8,3 т

Канализация - хозяйственно-бытовая, в приемный резервуар канализационной насосной станции
Отопление - водяное, теплоноситель - вода 150+70°С от наружной тепловой сети
Вентиляция - приточно-вытяжная с механическим побуждением и истественная
Электроснабжение - от низковольтных сетей напряжением 380/220В
Электроосвещение - лампы накаливания

J30B НОРМАТИВНОЕ ЗНАЧЕНИЕ ВЕТРОВОГО ДАВЛЕНИЯ - 23 кгс/м2 (0,23 кПа)

J3NB НОРМАТИВНОЕ ЗНАЧЕНИЕ ВЕСА СНЕГОВОГО ПОКРОВА - 100 кгс/м2 (1,0 кПа)

R2C0 СТЕПЕНЬ ОГНЕСТОЙКОСТИ - вторая

N1B0 РАСЧЕТНАЯ ТЕМПЕРАТУРА НАРУЖНОГО ВОЗДУХА - минус 30°С

G2EE ИНЖЕНЕРНО-ГЕОЛОГИЧЕСКИЕ УСЛОВИЯ - обычные и для водонасыщенных грунтов

G2DD КЛИМАТИЧЕСКИЕ ПОДРАЙОНЫ СССР - IB,IB

G3DT ТЕХНОЛОГИЧЕСКИЙ ПРОЦЕСС

Канализационная насосная станция предназначена для перекачки хозяйственно-бытовых и близких к ним по составу производственных сточных вод, имеющих нейтральную или слабощелочную реакцию. Насосная станция запроектирована без постоянно обслуживающего персонала. Канализационная насосная станция может располагаться как на территории промплощадки, так и на самостоятельной площадке, в населенном пункте и вне его. В машинном зале насосной станции устанавливаются пять насосов марки СМ200-150-500 (3 рабочих, 2 резервных), насос ВК 5/24 (I рабочий, I резервный), насос дренажный "ТНОМ" 25-20 (I рабочий, I резервный). Помещение решеток-дробилок КРД40 м (I рабочая, I резервная). Для монтажа и демонтажа оборудования предусмотрено подъемно-транспортное оборудование.

G38D ПРОИЗВОДСТВЕННАЯ ПРОГРАММА

Производительность 800-1400 м3/ч

ДОПОЛНИТЕЛЬНЫЕ ДАННЫЕ

Расчетный показатель - I м3/ч (всего расчетных единиц 1150)

Сметы составлены в ценах и нормах 1984 г.

Показатели технико-экономических данных приведены в числителе для сухих грунтов, в знаменателе - для мокрых.

КАНАЛИЗАЦИОННАЯ НАСОСНАЯ СТАНЦИЯ ПРОИЗВОДИТЕЛЬНОСТЬЮ 800-1400 м3/ч, НАПОРОМ 80 м ПРИ ГЛУБИНЕ ЗАЛОЖЕНИЯ ПОДВОДЯЩЕГО КОЛЛЕКТОРА 4,0 м (МОНОЛИТНЫЙ ВАРИАНТ)

ТИПОВОЙ ПРОЕКТ 902-1-149.88

Страница 4

V1MA

ТЕХНИКО-ЭКОНОМИЧЕСКИЕ ДАННЫЕ И ПОКАЗАТЕЛИ

	Наименование показателей					Код	Типовая проектная документация: Всего	Удельные показатели: на 1 м³ общей площади / на 1 м³ строительного объема	Удельные показатели: на расчетную единицу	Удельные показатели: на 1 млн. руб. СМР	Примечание*
G3DB	Производственная программа	Мощность предприятия	Расчетные единицы	Единица мощности		ЕА05	м3/ч				
				Единица годового объема товарной продукции	в натуральном выражении	ЕА07	тыс.м3				
					в оптовых ценах, тыс. руб.	ЕА08					
			Количество расчетных единиц	Мощность		ЕД06	1150				
				Годовой объем товарной продукции	в натуральном выражении	ЕД09	7600				
					в оптовых ценах, тыс. руб.	ЕД10					
		Затраты производства (себестоимость), тыс. руб. (удельные показатели на 1 руб. товарной продукции, коп.)				СП02	75,38 / 75,69				
		Прибыль (годовая), тыс. руб. (удельные показатели на 1 руб. товарной продукции, коп.)				СП07					
		Уровень рентабельности (прибыль к себестоимости), %				СП03					
		Срок окупаемости капиталовложений (сметной стоимости), год				СП04					
		Приведенные затраты, тыс. руб. (удельные показатели, руб.)				СП06	90,89 / 91,92		11,96 / 12,09		
		Уровень механизации и автоматизации производственных процессов, %				ШТ11					
		Удельный вес рабочих, занятых ручным трудом, %				ЮА62					
		Трудоемкость изготовления продукции (годовая), чел.-ч.				ТР07					
		Производительность труда		годовой выпуск продукции на одного работающего, тыс. руб.		ШТ06					
				то же, в натуральном выражении		ШТ07					
G3DD	Режим работы и штаты	Численность работающих, чел.		общая		ШТ02					
			в том числе	рабочих		ШТ03					
				в наиболее многочисленную смену		ШТ04					
		количество рабочих дней в году				ШТ08	365				
		количество смен в сутки				ШТ01	3				
		продолжительность смены, ч.				ШТ09	8				
		коэффициент сменности по рабочим				ШТ05					
		коэффициент загрузки оборудования				ШТ10	0,85				
G3OC	Технические характеристики	площадь, м²		застройки		ХП01	233,7		0,2		
G3OB				общая		ХП02	440,3		0,38		
			в том числе	подземной части		ХП03	229,0				
				встроенных (бытовых) помещений		ХП09	6,6				
G3NB		объем строительный, м³		общий		ХБ01	2226,0		1,94		
			в том числе	подземной части		ХБ02	1104,2				
				встроенных (бытовых) помещений		ХБ03	31,7				

* для заполнения данных проекта привязки

КАНАЛИЗАЦИОННАЯ НАСОСНАЯ СТАНЦИЯ ПРОИЗВОДИТЕЛЬНОСТЬЮ 800-1400 м3/ч, НАПОРОМ 80 м ПРИ ГЛУБИНЕ ЗАЛОЖЕНИЯ ПОДВОДЯЩЕГО КОЛЛЕКТОРА 4,0 м (МОНОЛИТНЫЙ ВАРИАНТ)

ТИПОВОЙ ПРОЕКТ 902-1-149.88

Страница 5

	Наименование показателей	Код	Типовая проектная документация: Всего	Удельные показатели: на 1 м² общей площади	Удельные показатели: на расчетную единицу	Удельные показатели: на 1 млн. руб. СМР	Примечание
V1IA	Сложность. Сметная стоимость, тыс. руб. (удельные показатели, руб.)						
V1IB	общая	СС01	138,31 / 144,52		120,27 / 125,67		
V1IL	в том числе: строительно-монтажных работ	СС02	81,28 / 87,49	184,60 / 198,70			
V1IO	в том числе: оборудования	СС03	57,03				
	общая с учетом условной привязки	СС10					
	Трудоемкость. нормативная трудоемкость, чел.-ч	ТР08	16370 / 18720		14,23 / 16,28		
V1JF	трудозатраты построечные, чел.-ч	ТР06	13972 / 15213	31,73 / 34,55	12,15 / 13,23	171900 / 173883	
V1KB	Материалоемкость. Цемент, т (удельные показатели, кг): всего	РЦ01	95,6 / 99,9	217,12 / 226,89	83,13 / 86,87	1176181 / 1141845	
	приведенный к М400	РЦ02	112,3 / 117,3	255,05 / 266,41	97,65 / 102,0	1381644 / 1340725	
	в том числе на индустриальные изделия	РЦ03	14,8	33,61	12,87	182087 / 169162	
	Сталь, т (удельные показатели, кг): всего	РС01	47,1 / 48,7	106,97 / 110,61	40,96 / 42,35	579478 / 556635	
	приведенная к классу А-1 и Ст3	РС02	51,9 / 53,9	117,87 / 122,42	45,13 / 46,87	638533 / 616070	
	в том числе на индустриальные изделия	РС03	1,7	3,86	1,48	20915 / 19431	
	Бетон и железобетон, м³: всего	РБ01	374,3 / 390,8	0,85 / 0,89	0,32 / 0,34	4606 / 4467	
	в том числе: монолитный	РБ02	322,5 / 339,0	0,73 / 0,76	0,28 / 0,35	-	
	в том числе: сборный тяжелый	РБ04	51,8	0,12	0,05	637,3 / 592,1	
	в том числе: сборный легкий	РБ05					
	Лесоматериалы, м³: всего	РЛ01	4,43	0,01	0,004	54,5 / 50,6	
	приведенные к круглому лесу	РЛ02	6,39	0,01	0,005	78,62 / 73,04	
	Кирпич, тыс. шт.	РК01	60,95	0,14	0,05	749,9 / 696,7	
	Стекло строительное, м²	РД01					
	Асбестоцемент, м²	РД02					
	Рулонные кровельные и гидроизоляционные материалы, м²	РГ03	1187	2,70	1,03	14603,8 / 13567,3	
	Трубы пластмассовые, м	РД04	137,5	0,31	0,12	1691,7 / 1571,6	
	Трубы пластмассовые, т	РД05	0,069	0,0002	0,0001	0,82 / 0,79	
	Трубы стеклянные, м	РД06					
V1LH	Ресурсы на производственные и эксплуатационные нужды. Расход воды. холодной. расчетный, м³/сут	ЭВ13	224,75	0,510	0,2		
	расчетный, л/с	ЭВ11	3,6	0,008	0,003		
	годовой, м³	ЭВ14	82033,8	186,3	71,3		
	горячей. расчетный, м³/сут	ЭВ23					
	расчетный, л/с	ЭВ21					
	годовой м³	ЭВ24					

КАНАЛИЗАЦИОННАЯ НАСОСНАЯ СТАНЦИЯ ПРОИЗВОДИТЕЛЬНОСТЬЮ 800-1400 м3/ч, НАПОРОМ 80 м ПРИ ГЛУБИНЕ ЗАЛОЖЕНИЯ ПОДВОДЯЩЕГО КОЛЛЕКТОРА 4,0 м (МОНОЛИТНЫЙ ВАРИАНТ)

ТИПОВОЙ ПРОЕКТ 902-1-149.88

Страница 6

	Наименование показателей				Код	Типовая проектная документация: Всего	Удельные показатели: на 1 м² общей площади	Удельные показатели: на расчетную единицу	Удельные показатели: на 1 млн. руб. СМР	Примечание
V1LS	Ресурсы на производственные и эксплуатационные нужды: Расход пара: расчетный, кг/ч				ПС09					
	Расход пара: годовой, т				ПС07					
V1LA	Расход сжатого воздуха: расчетный, м³/ч				ЭС02					
	Расход сжатого воздуха: годовой, м³				ЭС03					
V1LN	Расход тепла: всего: расчетный,			кВт	ЭТ01	I46940	333,7	I27,77		
				ккал/ч	ЭТ14	I26200	286,62	I09,74		
			годовой, (удельные показатели, ГДж)	ГДж	ЭТ21	62,5	0,I4	0,05		
				Гкал	ЭТ25	26I,4				
	в том числе: на отопление: расчетный,			кВт	ЭТ02	I8I40	4I,2	I5,77		
				ккал/ч	ЭТ15	I5600	35,43	I3,57		
			годовой, (удельные показатели, ГДж)	ГДж	ЭТ22	I3,I	0,03	0,0I		
				Гкал	ЭТ26	54,8				
	на вентиляцию: расчетный,			кВт	ЭТ03	II0200	250,28	95,83		
				ккал/ч	ЭТ16	94600	2I4,85	82,26		
			годовой, (удельные показатели, ГДж)	ГДж	ЭТ23	39,9	0,09	0,03		
				Гкал	ЭТ27	I67				
	на горячее водоснабжение: расчетный,			кВт	ЭТ04	I8600	42,24	I6,I7		
				ккал/ч	ЭТ17	I6000	36,34	I3,9I		
			годовой, (удельные показатели, ГДж)	ГДж	ЭТ24	9,5	0,02	0,0I		
				Гкал	ЭТ28	39,6				
V1LI	Канализационные стоки, расчетный, м³/сут.				ЭК01	0,I35	0,0003	0,000I		
V1LJ	Расход газа: расчетный, м³/ч				ЭГ01					
	Расход газа: годовой, м³				ЭГ02					
V1LL	Расход электроэнергии, годовой, МВт·ч (удельные показатели, кВт·ч)				ПС08	3,06	6,95	2,66		
V1LK	Потребная электрическая мощность, кВт				ЭМ01	575		0,5		
V1GB	Продолжительность строительства, мес.				ПС01	9,7 / I0,5				

КАНАЛИЗАЦИОННАЯ НАСОСНАЯ СТАНЦИЯ ПРОИЗВОДИТЕЛЬНОСТЬЮ 800-1400 м3/ч, НАПОРОМ 80 м ПРИ ГЛУБИНЕ ЗАЛОЖЕНИЯ ПОДВОДЯЩЕГО КОЛЛЕКТОРА 4,0 м(МОНОЛИТНЫЙ ВАРИАНТ)	ТИПОВОЙ ПРОЕКТ 902-1-149.88	Страница 7

В7ЕА СОСТАВ ПРОЕКТНОЙ ДОКУМЕНТАЦИИ

Альбом 1 (из тп 902-1-148.88)	ПЗ	Пояснительная записка
Альбом 2 (из тп 902-1-148.88)	ТХ	Технология производства
	ВК	Внутренний водопровод и канализация
	ОВ	Отопление и вентиляция
Альбом 3 (из тп 902-1-148.88)		1. Надземная часть. 2. Общие чертежи
	АР	Архитектурные решения
	КЖ1	Конструкции железобетонные
	КМ1	Конструкции металлические
Альбом 4 (из тп 902-1-148.88)	КЖ1И	Изделия
	АРИ	Изделия
Альбом 5		Подземная часть
	КЖ	Конструкции железобетонные
	КМ2	Конструкции металлические
	КЖ2И	Изделия
Альбом 6 (из тп 902-1-148.88)		Решение с регулируемым электроприводом
	ЭМ1	Силовое электрооборудование
	АТХ1	Технологический контроль
Альбом 7 (из тп 902-1-148.88)		Задание заводам-изготовителям
		Решение с регулируемым электроприводом
	ЭМ1	Силовое электрооборудование
	АТХ1	Технологический контроль
Альбом 8 (из тп 902-1-148.88)		Решение без регулируемого электропривода
	ЭМ2	Силовое электрооборудование
	АТХ2	Технологический контроль
Альбом 9 (из тп 902-1-148.88)		Задание заводам изготовителям
		Решение без регулируемого электропривода
	ЭМ2	Силовое электрооборудование
	АТХ2	Технологический контроль
Альбом 10 (из тп 902-1-148.88)	Н	Нестандартизированное оборудование
Альбом 11 (из тп 902-1-148.88	СО	Спецификации оборудования
Альбом 12	ВМ	Ведомости потребности в материалах
Альбом 13 (из тп 902-1-148.88)	С	Сметы. Общая часть
Альбом 14	С	Сметы. Подземная часть

Примененные типовые материалы:

Серия 7.902-4 Бак разрыва струи вместимостью 180 л.

Объем проектных материалов, приведенных к формату А4 - 213 форматок.

В7ВА АВТОР ПРОЕКТА Институт "Харьковский Водоканалпроект", 310072, г.Харьков, ул.Тобольская, 42а

В7НА УТВЕРЖДЕНИЕ Утвержден Госстроем СССР протокол от 8.07.86 № 20.
Введен в действие В/О "Союзводоканалниипроект" приказ №298 от 15.09.88

В7КА ПОСТАВЩИК ОАО «ЦПП», 127238, Москва, Дмитровское ш., 46, к. 2

gost.e-ecolog.ru