СК-2	СТРОИТЕЛЬНЫЙ КАТАЛОГ Часть 2 ТИПОВЫЕ ПРОЕКТЫ ПРЕДПРИЯТИЙ, ЗДАНИЙ И СООРУЖЕНИЙ	902-I-I48.88
ОАО «ЦПП»	КАНАЛИЗАЦИОННАЯ НАСОСНАЯ СТАНЦИЯ ПРОИЗВОДИТЕЛЬНОСТЬЮ 800-I400 м3/ч, НАПОРОМ 80 м ПРИ ГЛУБИНЕ ЗАЛОЖЕНИЯ ПОДВОДЯЩЕГО КОЛЛЕКТОРА 4,0 м (СБОРНО-МОНОЛИТНЫЙ ВАРИАНТ)	УДК 628.I2
МАРТ 1989	ТИПОВОЙ ПРОЕКТ	На 7 страницах Страница 1

ФАСАД 4-I



ФАСАД А-В



РАЗРЕЗ I-I

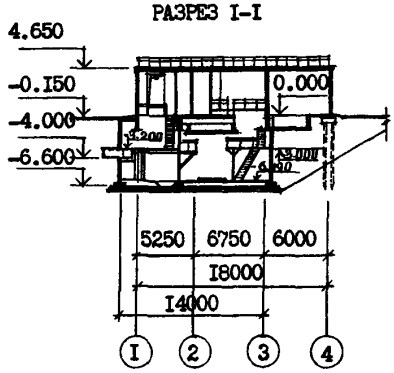

ПЛАН НА ОТМ. -6.I90

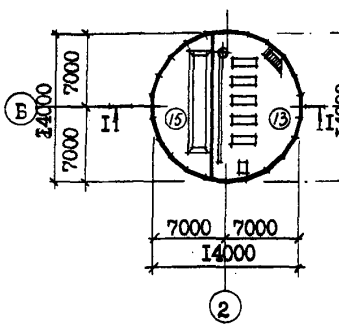

ПЛАН НА ОТМ. -3.200

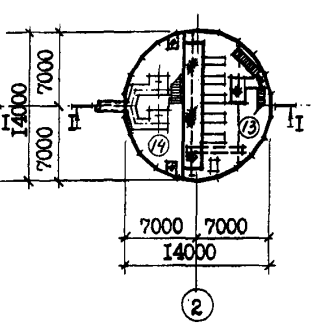

ПЛАН НА ОТМ. 0.000

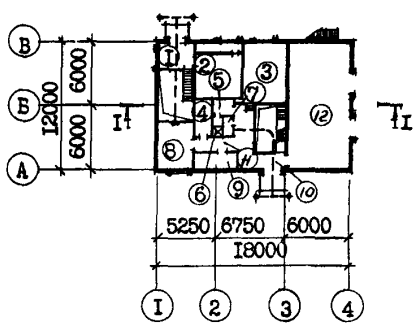

ЭКСПЛИКАЦИЯ ПОМЕЩЕНИЙ

Номер	Наименование	Площадь м2	Номер	Наименование	Площадь м2
I	Монтажная площадка помещения решеток	8,5	8	Мастерская	I5,2
2	Венткамера	2I,I	9	Тепловой ввод	6,5
3	Место щитов управления	22,3	I0	Монтажная площадка машзала	I4,6
4	Кладовая	6,3	II	Коридор	5,4
5	Тамбур	3,I	I2	КТП	67,5
6	Душевая	I,7	I3	Машзал	94,6
7	Санузел	I,8	I4	Помещение решеток	56,6
			I5	Приемный резервуар	56,6

gost.e-ecolog.ru

КАНАЛИЗАЦИОННАЯ НАСОСНАЯ СТАНЦИЯ ПРОИЗВОДИТЕЛЬНОСТЬЮ 800-I400 м3/ч, НАПОРОМ 80 м ПРИ ГЛУБИНЕ ЗАЛОЖЕНИЯ ПОДВОДЯЩЕГО КОЛЛЕКТОРА 4,0 м (СБОРНО-МОНОЛИТНЫЙ ВАРИАНТ)	ТИПОВОЙ ПРОЕКТ 902-I-I48.88	Страница 2

ПЛАН РАЗМЕЩЕНИЯ ТЕХНОЛОГИЧЕСКОГО ОБОРУДОВАНИЯ

ПЛАН НА ОТМ. -6.I90 ПЛАН НА ОТМ. -3.200 ПЛАН НА ОТМ. 0.000

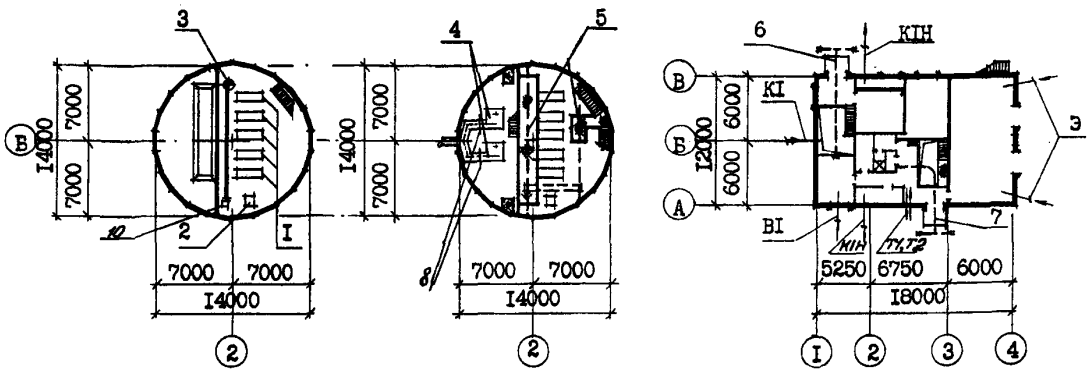

ЭКСПЛИКАЦИЯ ОБОРУДОВАНИЯ

Поз	Наименование и марка	Колич.	Поз	Наименование и марка	Колич.
I	Насос марки СМ200-I50-500	5		таль электрическая г/п I т	
2	Насос вихревой ВК 5/24	2		ТЭI00-52I20-00 (для Нк=7,0 м)	I
3	Насос "ГНОМ" 25-20	2	7	Таль электрическая г/п 2 т	
4	Решетка-дробилка типа КРД 40М	2		ТЭ200-52I20-00	I
5	Кран ручной г/п 2 т	2	8	Затвор щитовой ЗЩ-Р-900х900	2
6	Таль ручная г/п I т (для		9	Ремонтная решетка ВхН=900х800	I
	Нк=4,0; 5,5 м) или	I	I0	Бак разрыва струи вместимостью	
				I80 л	I

D2BA СТРОИТЕЛЬНЫЕ КОНСТРУКЦИИ И ИЗДЕЛИЯ

ПОДЗЕМНАЯ ЧАСТЬ

Фундаменты - монолитная железобетонная плита

Стены - панели стеновые железобетонные по серии 3.902.I-I0, типоразмеров -I

Перегородки - сборные железобетонные панели по серии 3.902.I-I0, типоразмеров - 2

Перекрытия - монолитное и сборно-монолитное железобетонное, плиты по серии 3.006.I-2/82,вып.I-2,типоразмеров - 3

НАДЗЕМНАЯ ЧАСТЬ

Стены - кирпичные

Перегородки - кирпичные армированные

Перемычки - сборные железобетонные,по серии I.038.I-I вып.I, типоразмеров - 7

Покрытие - плиты сборные комплексные железобетонные по серии I.465.I-3/80, вып.5,ГОСТ22701.2-77*,типоразмеров - 3

Кровля - рулонная плоская из 4-х слоев биостойкого рубероида с защитным слоем из гравия, утеплитель - плитный пенобетон γ = 500 кг/м3

Лестницы - стальные по серии I.450.3-3, вып.I,0 типоразмеров - 3

H5UA ОТДЕЛКА

НАРУЖНАЯ

Кладка фасадов из отборного глиняного кирпича с расшивкой швов, штукатурка "Набрызгом" цементным раствором цоколя и карниза, окраска подоконных простенков полимерцементной краской

ВНУТРЕННЯЯ

Штукатурка, известковая побелка,клеевая, масляная и поливинилацетатная окраска, облицовка глазурованной плиткой

C3GA ИНЖЕНЕРНОЕ ОБОРУДОВАНИЕ

Водопровод - хозяйственно-питьевой от наружных сетей, напор на вводе I0 м Расчетный расход воды на хозяйственно-питьевые нужды - 0,3 л/с; на производственные нужды - 3,3 л/с

КАНАЛИЗАЦИОННАЯ НАСОСНАЯ СТАНЦИЯ ПРОИЗВОДИТЕЛЬНОСТЬЮ 800-I400 м3/ч, НАПОРОМ 80 м ПРИ ГЛУБИНЕ ЗАЛОЖЕНИЯ ПОДВОДЯЩЕГО КОЛЛЕКТОРА 4,0 м (СБОРНО-МОНОЛИТНЫЙ ВАРИАНТ)	ТИПОВОЙ ПРОЕКТ 902-I-I48.88	Страница 3

Полы - бетонные, цементные, мозаичные, из керамических плиток и линолеума
Окна - деревянные по ГОСТ I2506-8I, типоразмеров - I
Двери - деревянные по ГОСТ 6629-74*, типоразмеров - 2, индивидуальные, типоразмеров - I.
Наибольшая масса монтажного элемента (плита покрытия) - 8,3 т

Канализация - хозяйственно-бытовая, в приемный резервуар канализационной насосной станции.
Отопление - водяное, теплоноситель - вода I50÷70°С от наружной тепловой сети
Вентиляция - приточно-вытяжная с механическим побуждением и естественная
Электроснабжение - от низковольтных сетей напряжением 380/220В
Электроосвещение - лампы накаливания

J3OB НОРМАТИВНОЕ ЗНАЧЕНИЕ ВЕТРОВОГО ДАВЛЕНИЯ - 23 кгс/м2 (0,23 кПа)

J3NB НОРМАТИВНОЕ ЗНАЧЕНИЕ ВЕСА СНЕГОВОГО ПОКРОВА -I00 кгс/м2 (I,0 кПа)

R2C0 СТЕПЕНЬ ОГНЕСТОЙКОСТИ - вторая

N1HD РАСЧЕТНАЯ ТЕМПЕРАТУРА НАРУЖНОГО ВОЗДУХА - минус 30°

G2EE ИНЖЕНЕРНО-ГЕОЛОГИЧЕСКИЕ УСЛОВИЯ - обычные

G2DD КЛИМАТИЧЕСКИЕ ПОДРАЙОНЫ СССР - IВ,IВ

G3DT ТЕХНОЛОГИЧЕСКИЙ ПРОЦЕСС

Канализационная насосная станция предназначена для перекачки хозяйственно-бытовых и близких к ним по составу производственных сточных вод, имеющих нейтральную или слабощелочную реакцию. Насосная станция запроектирована без постоянно обслуживающего персонала. Канализационная насосная станция может располагаться как на территории промплощадки, так и на самостоятельной площадке, в населенном пункте и вне его. В машинном зале насосной станции устанавливаются пять насосов марки СМ200-I50-500 (3 рабочих, 2 резервных), насос ВК5/24 (I рабочий, I резервный), насос дренажный "ГНОМ"25-20 (I рабочий, I резервный). Помещение решеток разработано с установкой двух решеток-дробилок КРД 40М (I рабочая, I резервная). Для монтажа и демонтажа оборудования предусмотрено подъемно-транспортное оборудование.

G3BD ПРОИЗВОДСТВЕННАЯ ПРОГРАММА

Производительность 800-I400 м3/ч

ДОПОЛНИТЕЛЬНЫЕ ДАННЫЕ

Расчетный показатель - I м3/ч (всего расчетных единиц II50)

Сметы составлены в ценах и нормах I984 г.

КАНАЛИЗАЦИОННАЯ НАСОСНАЯ СТАНЦИЯ ПРОИЗВОДИТЕЛЬНОСТЬЮ 800–1400 м3/ч, НАПОРОМ 80 м ПРИ ГЛУБИНЕ ЗАЛОЖЕНИЯ ПОДВОДЯЩЕГО КОЛЛЕКТОРА 4,0 м (СБОРНО-МОНОЛИТНЫЙ ВАРИАНТ)

ТИПОВОЙ ПРОЕКТ 902-1-148.88

Страница 4

V1MA

ТЕХНИКО-ЭКОНОМИЧЕСКИЕ ДАННЫЕ И ПОКАЗАТЕЛИ

	Наименование показателей	Код	Типовая проектная документация				Примечание*
			Всего	Удельные показатели			
				на 1 м² общей площади на 1 м³ строительного объема	на расчетную единицу	на 1 млн. руб. СМР	
G3DB	Производственная программа. Мощность предприятия. Расчетные единицы. Единица мощности	ЕА05	м3/ч				
	Производственная программа. Мощность предприятия. Расчетные единицы. Единица годового объема товарной продукции. в натуральном выражении	ЕА07	тыс.м3				
	Производственная программа. Мощность предприятия. Расчетные единицы. Единица годового объема товарной продукции. в оптовых ценах, тыс. руб.	ЕА08					
	Производственная программа. Мощность предприятия. Количество расчетных единиц. Мощность	ЕД06	1150				
	Производственная программа. Мощность предприятия. Количество расчетных единиц. Годовой объем товарной продукции. в натуральном выражении	ЕД09	7600				
	Производственная программа. Мощность предприятия. Количество расчетных единиц. Годовой объем товарной продукции. в оптовых ценах, тыс. руб.	ЕД10					
	Производственная программа. Затраты производства (себестоимость), тыс. руб. (удельные показатели на 1 руб. товарной продукции, коп.)	СП02	75,45				
	Производственная программа. Прибыль (годовая), тыс. руб. (удельные показатели на 1 руб. товарной продукции, коп.)	СП07					
	Производственная программа. Уровень рентабельности (прибыль к себестоимости), %	СП03					
	Производственная программа. Срок окупаемости капиталовложений (сметной стоимости), год	СП04					
	Производственная программа. Приведенные затраты, тыс. руб. (удельные показатели, руб.)	СП06	91,23		12,01		
	Производственная программа. Уровень механизации и автоматизации производственных процессов, %	ШТ11					
	Производственная программа. Удельный вес рабочих, занятых ручным трудом, %	ЮА62					
	Производственная программа. Трудоемкость изготовления продукции (годовая), чел.-ч.	ТР07					
	Производственная программа. Производительность труда. годовой выпуск продукции на одного работающего, тыс. руб.	ВТ06					
	Производственная программа. Производительность труда. то же, в натуральном выражении	ВТ07					
G3DD	Режим работы и штаты. Численность работающих, чел. общая	ВТ02					
	Режим работы и штаты. Численность работающих, чел. в том числе. рабочих	ВТ03					
	Режим работы и штаты. Численность работающих, чел. в том числе. в наиболее многочисленную смену	ВТ04					
	Режим работы и штаты. количество рабочих дней в году	ВТ08	365				
	Режим работы и штаты. количество смен в сутки	ВТ01	3				
	Режим работы и штаты. продолжительность смены, ч.	ВТ09	8				
	Режим работы и штаты. коэффициент сменности по рабочим	ВТ05					
	Режим работы и штаты. коэффициент загрузки оборудования	ВТ10	0,85				
G3OC	Техническая характеристика. площадь, м². застройки	ХП01	233,7		0,2		
G3OB	Техническая характеристика. площадь, м². общая	ХП02	440,3		0,38		
	Техническая характеристика. площадь, м². в том числе. подземной части	ХП03	229,0				
	Техническая характеристика. площадь, м². в том числе. встроенных (бытовых) помещений	ХП09	6,6				
G3NB	Техническая характеристика. объем строительный, м³. общий	ХБ01	2196,3		1,9		
	Техническая характеристика. объем строительный, м³. в том числе. подземной части	ХБ02	1074,5				
	Техническая характеристика. объем строительный, м³. в том числе. встроенных (бытовых) помещений	ХБ03	31,7				

* для заполнения данных проекта привязки

КАНАЛИЗАЦИОННАЯ НАСОСНАЯ СТАНЦИЯ ПРОИЗВОДИТЕЛЬНОСТЬЮ 800–1400 м3/ч, НАПОРОМ 80 м ПРИ ГЛУБИНЕ ЗАЛОЖЕНИЯ ПОДВОДЯЩЕГО КОЛЛЕКТОРА 4,0 м (СБОРНО-МОНОЛИТНЫЙ ВАРИАНТ)

ТИПОВОЙ ПРОЕКТ 902-1-148.88

Страница 5

	Наименование показателей	Код	Типовая проектная документация				Примечание
			Всего	Удельные показатели			
				на 1 м² общей площади	на расчетную единицу	на 1 млн. руб. СМР	
V1IA	Стоимость. Сметная стоимость, тыс. руб. (удельные показатели, руб.)						
V1IB	общая	CC01	140,71		122,36		
V1IL	в том числе строительно-монтажных работ	CC02	83,68	190,05			
V1IO	в том числе оборудования	CC03	57,03				
	общая с учетом условной привязки	CC10					
	Трудоемкость. нормативная трудоемкость, чел.-ч	TP08	16040		13,95		
V1JF	трудозатраты строительные, чел.-ч	TP06	13474	30,60	11,72	16108	
V1KB	Материалоемкость. Цемент, т (удельные показатели, кг) всего	PЦ01	87,6	198,96	76,17	1046845	
	приведенный к М400	PЦ02	105,0	238,5	91,3	1254780	
	в том числе на индустриальные изделия	PЦ03	35,7	81,0	31,04	426625	
	Сталь, т (удельные показатели, кг) всего	PC01	49,1	111,5	42,7	586759	
	приведенная к классу А-I и Ст3	PC02	54,2	123,1	47,13	647705	
	в том числе на индустриальные изделия	PC03	11,8	26,8	10,26	14103	
	Бетон и железобетон, м³. всего	PБ01	349,8	0,79	0,30	4180,2	
	в том числе монолитный	PБ02	241,0	0,55	0,21		
	в том числе сборный тяжелый	PБ04	108,0	0,25	0,1	1290,6	
	в том числе сборный легкий	PБ05					
	Лесоматериалы, м³. всего	PЛ01	4,43	0,01	0,004	52,9	
	приведенные к круглому лесу	PЛ02	6,39	0,01	0,005	76,4	
	Кирпич, тыс. шт.	PK01	60,95	0,14	0,053	728,4	
	Стекло строительное, м²	PД01					
	Асбестоцемент, м²	PД02					
	Рулонные кровельные и гидроизоляционные материалы, м²	PГ03	1187	2,70	1,03	14185,0	
	Трубы пластмассовые, м	PД04	137,5	0,31	0,12	1643,2	
	Трубы пластмассовые, т	PД05	0,069	0,0002	0,0001	0,82	
	Трубы стеклянные, м	PД06					
V1LH	Ресурсы на производственные и эксплуатационные нужды. Расход воды. холодной. расчетный, м³/сут	ЭВ13	224,75	0,51	0,2		
	расчетный, л/с	ЭВ11	3,6	0,008	0,003		
	годовой, м³	ЭВ14	82033,8	186,31	71,33		
	горячей. расчетный, м³/сут	ЭВ23					
	расчетный, л/с	ЭВ21					
	годовой м³	ЭВ24					

КАНАЛИЗАЦИОННАЯ НАСОСНАЯ СТАНЦИЯ ПРОИЗВОДИТЕЛЬНОСТЬЮ 800–1400 м3/ч, НАПОРОМ 80 м ПРИ ГЛУБИНЕ ЗАЛОЖЕНИЯ ПОДВОДЯЩЕГО КОЛЛЕКТОРА 4,0 м (СБОРНО-МОНОЛИТНЫЙ ВАРИАНТ)

ТИПОВОЙ ПРОЕКТ 902-1-148.88

Страница 6

	Наименование показателей						Код	Типовая проектная документация					Примечание
								Всего	Удельные показатели				
									на 1 м² общей площади	на расчетную единицу	на 1 млн руб. СМР		
V1LS	Ресурсы на производственные и эксплуатационные нужды	Расход пара				расчетный, кг/ч		ПС09					
						годовой, т		ПС07					
V1LA		Расход сжатого воздуха				расчетный, м³/ч		ЭС02					
						годовой, м³		ЭС03					
		Расход тепла	всего			расчетный,	кВт	ЭТ01	146940	333,7	127,77		
							ккал/ч	ЭТ14	126200	286,62	109,74		
						годовой, (удельные показатели, ГДж)	ГДж	ЭТ21	62,5	0,14	0,05		
							Гкал	ЭТ25	261,4				
			в том числе	на отопление		расчетный,	кВт	ЭТ02	18140	41,2	15,77		
							ккал/ч	ЭТ15	15600	35,43	13,57		
						годовой, (удельные показатели, ГДж)	ГДж	ЭТ22	13,1	0,03	0,01		
V1LN							Гкал	ЭТ26	54,8				
				на вентиляцию		расчетный,	кВт	ЭТ03	110200	250,28	95,83		
							ккал/ч	ЭТ16	94600	214,85	82,26		
						годовой, (удельные показатели, ГДж)	ГДж	ЭТ23	39,9	0,09	0,03		
							Гкал	ЭТ27	167				
				на горячее водоснабжение		расчетный,	кВт	ЭТ04	18600	42,24	16,17		
							ккал/ч	ЭТ17	16000	36,34	13,91		
						годовой, (удельные показатели, ГДж)	ГДж	ЭТ24	9,5	0,02	0,01		
							Гкал	ЭТ28	39,6				
V1LJ		Канализационные стоки, расчетный, м³/сут.						ЭК01	0,135	0,0003	0,0001		
		Расход газа				расчетный, м³/ч		ЭГ01					
V1LJ						годовой, м³		ЭГ02					
V1LL		Расход электроэнергии, годовой, МВт·ч (удельные показатели, кВт·ч)						ПС08	3,06	6,95	2,66		
V1LK		Потребная электрическая мощность, кВт						ЭМ01	575		0,5		
V1GB	Продолжительность строительства, мес.							ПС01	10				

КАНАЛИЗАЦИОННАЯ НАСОСНАЯ СТАНЦИЯ ПРОИЗВОДИТЕЛЬНОСТЬЮ 800-1400 м3/ч, НАПОРОМ 80 м ПРИ ГЛУБИНЕ ЗАЛОЖЕНИЯ ПОДВОДЯЩЕГО КОЛЛЕКТОРА 4,0 м (СБОРНО-МОНОЛИТНЫЙ ВАРИАНТ)	ТИПОВОЙ ПРОЕКТ 902-1-148.88	Страница 7

В7ЕА СОСТАВ ПРОЕКТНОЙ ДОКУМЕНТАЦИИ

Альбом I	ПЗ	Пояснительная записка
Альбом 2	ТХ	Технология производства
	ВК	Внутренний водопровод и канализация
	ОВ	Отопление и вентиляция
Альбом 3		1. Надземная часть. 2. Общие чертежи
	АР	Архитектурные решения
	КЖ1	Конструкции железобетонные
	КМ1	Конструкции металлические
Альбом 4	КЖ1И	Изделия
	АРИ	Изделия
Альбом 5		Подземная часть
	КЖ2	Конструкции железобетонные
	КМ2	Конструкции металлические
	КЖ2И	Изделия
Альбом 6		Решение с регулируемым электроприводом
	ЭМ1	Силовое электрооборудование
	АТХ1	Технологический контроль
Альбом 7		Задание заводам-изготовителям Решение с регулируемым электроприводом
	ЭМ1	Силовое электрооборудование
	АТХ1	Технологический контроль
Альбом 8		Решение без регулируемого электропривода
	ЭМ2	Силовое электрооборудование
	АТХ2	Технологический контроль
Альбом 9		Задание заводам-изготовителям Решение без регулируемого электропривода
	ЭМ2	Силовое электрооборудование
	АТХ2	Технологический контроль
Альбом I0	Н	Нестандартизированное оборудование
Альбом II	СО	Спецификации оборудования
Альбом I2	ВМ	Ведомости потребности в материалах
Альбом I3	С	Сметы. Общая часть
Альбом I4	С	Сметы. Подземная часть

Примененные типовые материалы:

Серия 7.902-4 Бак разрыва струи вместимостью I80 л.

Объем проектных материалов, приведенных к формату А4-1853 форматки.

В7ВА АВТОР ПРОЕКТА Институт "Харьковский Водоканалпроект", 310072, г.Харьков, ул.Тобольская, 42а

В7НА УТВЕРЖДЕНИЕ Утвержден
ГосстроемСССР протокол от 8.07.86 г. № 20,
Введен в действие В/О "Союзводоканалниипроект" приказ №298 от I5.09.88г.

В7КА ПОСТАВЩИК ОАО «ЦПП», 127238, Москва, Дмитровское ш., 46, к. 2

gost.e-ecolog.ru