СК-2	СТРОИТЕЛЬНЫЙ КАТАЛОГ Часть 2 ТИПОВЫЕ ПРОЕКТЫ ПРЕДПРИЯТИЙ, ЗДАНИЙ И СООРУЖЕНИЙ	902-I-I77.9I
ОАО «ЦПП»	КАНАЛИЗАЦИОННАЯ НАСОСНАЯ СТАНЦИЯ ПРОИЗВОДИТЕЛЬНОСТЬЮ 600–2000 м3/ч, НАПОРОМ 30–55 м С РЕШЕТКАМИ-ДРОБИЛКАМИ ПРИ ГЛУБИНЕ ЗАЛОЖЕНИЯ ПОДВОДЯЩЕГО КОЛЛЕКТОРА 7,0 м (СБОРНО-МОНОЛИТНЫЙ ВАРИАНТ, ОПУСКНОЙ СПОСОБ)	
ДЕКАБРЬ 1991	ТИПОВОЙ ПРОЕКТ	На 7 страницах Страница 1

ФАСАД 4–I



ФАСАД А–В



РАЗРЕЗ I–I

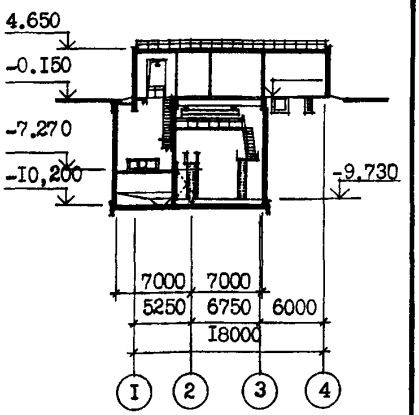

ПЛАН НА ОТМ. -9,730

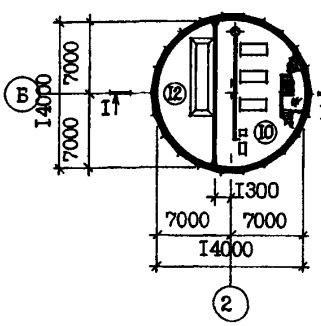

ПЛАН НА ОТМ. -7,270;

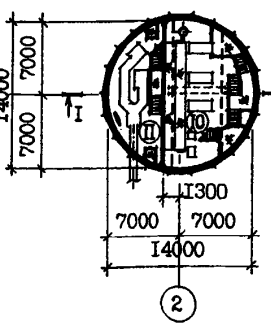

ПЛАН НА ОТМ. 0.000

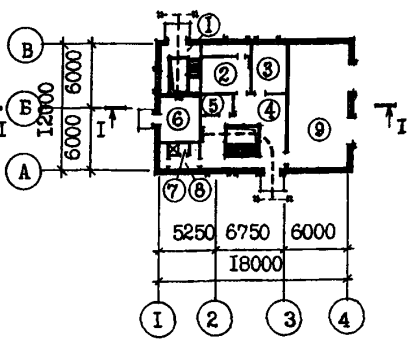

ЭКСПЛИКАЦИЯ ПОМЕЩЕНИЙ

Номер	Наименование	Площадь м2	Номер	Наименование	Площадь м2
I	Монтажная площадка помещения решеток	I6,9	7	Душевая	I,6
			8	Санузел	5,4
2	Приточная венткамера	2I,I	9	КТП	67,3
3	Мастерская	I5,2	I0	Машзал	95,I
4	Монтажная площадка машзала	50,25	II	Помещение решеток	54,5
5	Кладовая	6,0	I2	Приемный резервуар	54,5
6	Вытяжная венткамера с узлом ввода	I7,I			

066306

gost.e-ecolog.ru

КАНАЛИЗАЦИОННАЯ НАСОСНАЯ СТАНЦИЯ ПРОИЗВОДИТЕЛЬНОСТЬЮ 600-2000 м3/ч, НАПОРОМ 30-55 м с РЕШЕТКАМИ-ДРОБИЛКАМИ ПРИ ГЛУБИНЕ ЗАЛОЖЕНИЯ ПОДВОДЯЩЕГО КОЛЛЕКТОРА 7,0 м (СБОРНО-МОНОЛИТНЫЙ ВАРИАНТ, ОПУСКНОЙ СПОСОБ)

ТИПОВОЙ ПРОЕКТ 902-I-I77.9I

Страница 2

ПЛАН РАЗМЕЩЕНИЯ ТЕХНОЛОГИЧЕСКОГО ОБОРУДОВАНИЯ

ПЛАН НА ОТМ.-9.730 ПЛАН НА ОТМ. -7.270 ПЛАН НА ОТМ. 0.000

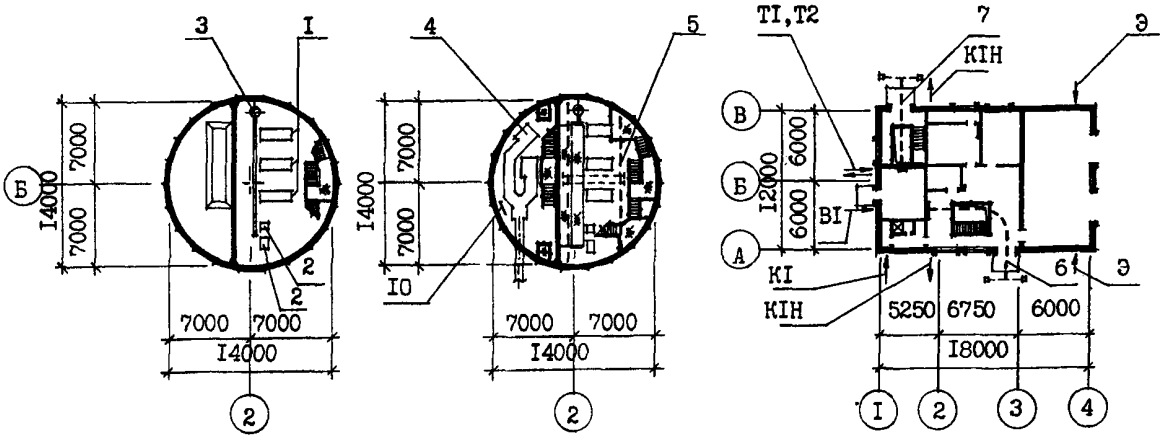

ЭКСПЛИКАЦИЯ ОБОРУДОВАНИЯ

Поз	Наименование и марка	Колич.	Поз	Наименование и марка	Колич.
I	Агрегат электронасосный		7	Таль электрическая ТЭ I00-52I32-	
	СМ250-200-400/4	3		0I г/п I т для КРД 40М ТУ24.09. 729.90	I
2	Насос вихревой ВК 4/24 или	3	8	Таль ручная г/п Iт ГОСТ II06-74	2
	ВК 2/26		9	Затвор щитовой ЗЩ-Р-900х900	2
3	Насос "ГНОМ" 20-25т	2	I0	Ремонтная решетка ВхН 900х800	2
4	Решетка-дробилка КРД 40М	2	II	Бак разрыва струи W = I80 л	I
5	Кран ручной г/п 3,2т ТУ 24.00 4912-88	I	I2	Колонка управления задвижкой	I
6	Таль электрическая ТЭ 320-52I20-				
	-0I г/п 3,2т ГОСТ 22584-88	I			

D2BA СТРОИТЕЛЬНЫЕ КОНСТРУКЦИИ И ИЗДЕЛИЯ

ПОДЗЕМНАЯ ЧАСТЬ

Фундаменты - монолитная железобетонная плита, бетон класса BI5

Стены - сборные железобетонные стеновые панели индивидуальные в опалубке, серии 3.90I.I-I4, вып.I, типоразмеров - 2

Перегородки - сборные железобетонные стеновые панели индивидуальные в опалубке, серии 3.90I.I-I4, вып.I, типоразмеров - I

Перекрытия - монолитные и сборно-монолитные железобетонные, плиты сборные железобетонные по серии 3.006.I-2/87, вып.2, типоразмеров - 3; 3.006.I-3/83, вып.I-2, типоразмеров - 2

НАДЗЕМНАЯ ЧАСТЬ

Стены - кирпичные
Перегородки - кирпичные армированные

Перемычки - сборные железобетонные по серии I.038.I-I, вып.I, типоразмеров - 7

Покрытие - плиты комплексные сборные железобетонные по серии I.465.I-3/80, типоразмеров - I

Кровля - рулонная плоская из 3-х слоев биостойкого рубероида с защитным слоем из гравия, утеплитель - плитный пенобетон
γ = 500 кг/м3

Лестницы - стальные по серии I.450.3-6.I, вып.I, типоразмеров - 3

H5UA ОТДЕЛКА НАРУЖНАЯ

Кладка фасадов из отборного глиняного кирпича с расшивкой швов, окраска подоконных простенков полимерцементной краской

ВНУТРЕННЯЯ

Штукатурка, известковая побелка, клеевая масляная и поливинилацетатная окраска, облицовка глазурованной плиткой

C3GA ИНЖЕНЕРНОЕ ОБОРУДОВАНИЕ

Водопровод - хозяйственно-питьевой от наружных сетей, напор на вводе I0 м. Расчетный расход воды на хозяйственно-питьевые нужды - 0,3л/с на производственные нужды - 4,4 л/с.

КАНАЛИЗАЦИОННАЯ НАСОСНАЯ СТАНЦИЯ ПРОИЗВОДИТЕЛЬНОСТЬЮ 600-2000 м3/ч, НАПОРОМ 30-55 м С РЕШЕТКАМИ-ДРОБИЛКАМИ ПРИ ГЛУБИНЕ ЗАЛОЖЕНИЯ ПОДВОДЯЩЕГО КОЛЛЕКТОРА 7,0 м (СБОРНО-МОНОЛИТНЫЙ ВАРИАНТ, ОПУСКНОЙ СПОСОБ)	ТИПОВОЙ ПРОЕКТ 902-1-177.91	Страница 3

Полы - бетонные, цементные, из керамических плиток и линолеума
Окна деревянные по ГОСТ 11214-86, типоразмеров - I
Двери - деревянные по ГОСТ 6629-88, типоразмеров - 2; металлические по серии I.436.3-19, типоразмеров - I; деревянные индивидуальные, типоразмеров - I
Наибольшая масса монтажного элемента (стеновая панель) - 12,88

Канализация - хозяйственно-бытовая: в приемный резервуар канализационной насосной станции
Отопление - водяное, теплоноситель - вода 150+70°С от наружной тепловой сети.
Вентиляция - приточно-вытяжная с механическим побуждением и естественная
Электроснабжение - от внешней сети, напряжение 6 или 10 кВ

J3OB НОРМАТИВНОЕ ЗНАЧЕНИЕ - 0,23 кПа ВЕТРОВОГО ДАВЛЕНИЯ 23 кгс/м2

J3NB НОРМАТИВНОЕ ЗНАЧЕНИЕ - 1,0 кПа ВЕСА СНЕГОВОГО ПОКРОВА 100кгс/м2

R2CO СТЕПЕНЬ ОГНЕСТОЙКОСТИ - вторая

N1BD РАСЧЕТНАЯ ТЕМПЕРАТУРА НАРУЖНОГО ВОЗДУХА - минус 30°С

G2EE ИНЖЕНЕРНО-ГЕОЛОГИЧЕСКИЕ УСЛОВИЯ - обычные и для водонасыщенных грунтов

G2DD КЛИМАТИЧЕСКИЕ ПОДРАЙОНЫ СССР - IB, IIB

G3DT ТЕХНОЛОГИЧЕСКИЙ ПРОЦЕСС

Канализационная насосная станция предназначена для перекачки хозяйственно-бытовых и близких к ним по составу производственных сточных вод, имеющих нейтральную или слабощелочную реакцию. Насосная станция запроектирована без постоянно обслуживающего персонала. Канализационная насосная станция может располагаться как на территории промплощадки, так и на самостоятельной площадке, в населенном пункте и вне его. В машинном зале насосной станции устанавливаются три насоса марки СМ250-200-400/4 (2 рабочих, I резервный) насос марки ВК 4/24 (2 рабочих, I резервный) или ВК 2/26 (2 раб., I рез.), насос дренажный "ГНОМ" 20-25 т (I рабочий, I резервный). Помещение решеток разработано с установкой двух решеток-дробилок КРД 40М (I рабочая, I резервная). Для монтажа и демонтажа оборудования предусмотрено подъемно-транспортное оборудование.

G3ED ПРОИЗВОДСТВЕННАЯ ПРОГРАММА

Производительность 600-2000 м3/ч

ДОПОЛНИТЕЛЬНЫЕ ДАННЫЕ

Расчетный показатель - I м3/ч перекачиваемой жидкости (всего расчетных единиц 1200)
Сметы составлены в ценах и нормах 1984 г.
Показатели технико-экономических данных приведены для водонасыщенных грунтов и шпоночных стыков панелей
Типовой проект разработан взамен ТМП 902-1-90.84
В проекте разработаны два варианта стыка панелей: шпоночный и клиновидный

Дробные стоимостные показатели рассчитаны: в числителе - в ценах 1984 г., в знаменателе - 1991 г.

КАНАЛИЗАЦИОННАЯ НАСОСНАЯ СТАНЦИЯ ПРОИЗВОДИТЕЛЬНОСТЬЮ 600-2000 М3/Ч, НАПОРОМ 30-55 м С РЕШЕТКАМИ-ДРОБИЛКАМИ ПРИ ГЛУБИНЕ ЗАЛОЖЕНИЯ ПОДВОДЯЩЕГО КОЛЛЕКТОРА 7,0м (СБОРНО-МОНОЛИТНЫЙ ВАРИАНТ, ОПУСКНОЙ СПОСОБ)

ТИПОВОЙ ПРОЕКТ 902-I-I77.9I

Страница 4

V1MA

ТЕХНИКО-ЭКОНОМИЧЕСКИЕ ДАННЫЕ И ПОКАЗАТЕЛИ

	Наименование показателей	Код	Типовая проектная документация: Всего	Удельные показатели: на 1 м² общей площади	на расчетную единицу	на 1 млн. руб. СМР	Примечание*
G3DB	Производственная программа. Мощность предприятия. Расчетные единицы. Единица мощности, М3/ч	ЕА05	I				
	Единица годового объема товарной продукции: в натуральном выражении, тыс. м3	ЕА07	I				
	Единица годового объема товарной продукции: в оптовых ценах, тыс. руб.	ЕА08					
	Количество расчетных единиц. Мощность	ЕД06	I200				
	Годовой объем товарной продукции: в натуральном выражении	ЕД09	II680				
	Годовой объем товарной продукции: в оптовых ценах, тыс. руб.	ЕД10					
	Затраты производства (себестоимость), коп. (удельные показатели на 1м³ очистки)	СП02	59,57		0,5I		
	Прибыль (годовая), тыс. руб. (удельные показатели на 1 руб. товарной продукции, коп.)	СП07					
	Уровень рентабельности (прибыль к себестоимости), %	СП03					
	Срок окупаемости капиталовложений (сметной стоимости), год	СП04					
	Приведенные затраты, тыс. руб. (удельные показатели, руб.)	СП06	76,55		63,8		
	Уровень механизации и автоматизации производственных процессов, %	ШТ11	I00				
	Удельный вес рабочих, занятых ручным трудом, %	ЮА62					
	Трудоемкость изготовления продукции (годовая), чел.-ч.	ТР07					
	Производительность труда: годовой выпуск продукции на одного работающего, тыс. руб.	ВТ06					
	Производительность труда: то же, в натуральном выражении	ВТ07					
G3DD	Режим работы и штаты. Численность работающих, чел. общая	ШТ02	4				
	в том числе: рабочих	ШТ03	4				
	в том числе: в наиболее многочисленную смену	ШТ04					
	количество рабочих дней в году	ШТ08	365				
	количество смен в сутки	ШТ01	3				
	продолжительность смены, ч.	ШТ09	8				
	коэффициент сменности по рабочим	ШТ05					
	коэффициент загрузки оборудования	ШТ10	0,85				
G3OC	Техническая характеристика. Площадь, м². застройки	ХП01	233,7		0,I9		
G3OB	общая	ХП02	439,6		0,37		
	в том числе: подземной части	ХП03	229,0				
	в том числе: встроенных (бытовых) помещений	ХП09	7,0				
G3NB	Объем строительный, м³. общий	ХБ01	279I,4		2,33		
	в том числе: подземной части	ХБ02	I706,8				
	в том числе: встроенных (бытовых) помещений	ХБ03	32,5				

* для заполнения данных проекта привязки

КАНАЛИЗАЦИОННАЯ НАСОСНАЯ СТАНЦИЯ ПРОИЗВОДИТЕЛЬНОСТЬЮ 600-2000 м3/ч, НАПОРОМ 30-55 м С РЕШЕТКАМИ-ДРОБИЛКАМИ ПРИ ГЛУБИНЕ ЗАЛОЖЕНИЯ ПОДВОДЯЩЕГО КОЛЛЕКТОРА 7,0 м (СБОРНО-МОНОЛИТНЫЙ ВАРИАНТ, ОПУСКНОЙ СПОСОБ)	ТИПОВОЙ ПРОЕКТ 902-I-I77.9I	Страница 5

	Наименование показателей				Код	Типовая проектная документация: Всего	Удельные показатели: на 1 м² общей площади	на расчетную единицу	на 1 млн. руб. СМР	Примечание
V1IA	Стоимость	Сметная стоимость, тыс. руб. (удельные показатели, руб.)	общая		СС01	I69,93 / 257,94		I4I,6		
V1IB			в том числе	строительно-монтажных работ	СС02	I24,49 / I92,96	283,I9			
V1IL				оборудования	СС03	45,44 / 64,98				
V1IO			общая с учетом условной привязки		СС10					
	Трудоемкость	нормативная трудоемкость, чел.-ч			ТР08	20358		I6,9		
V1JF		трудозатраты построечные, чел.-ч			ТР06	I5585	35,45	I2,9	I25I9I	
V1KB	Материалоемкость	Цемент, т (удельные показатели, кг)	всего		РЦ01	I52,75	347,47	I27,29	I227006	
			приведенный к М400		РЦ02	I56,8I	356,7I	I30,68	I2596I9	
			в том числе на индустриальные изделия		РЦ03	74,0I	I68,36	6I,78	594505	
		Сталь, т (удельные показатели, кг)	всего		РС01	72,6I	I65,I7	60,5I	583260	
			приведенная к классу А-1 и Ст3		РС02	88,74	20I,86	73,95	7I2828	
			в том числе на индустриальные изделия		РС03	5I,97	II8,22	43,3I	4I7463	
		Бетон и железобетон, м³	всего		РБ01	470,93	I,07	0,39	3782,8	
			в том числе	монолитный	РБ02	240,46	0,55	0,2		
				сборный тяжелый	РБ04	230,47	0,52	0,I9	I85I	
				сборный легкий	РБ05					
		Лесоматериалы, м³	всего		РЛ01	3,38	0,008	0,003	27	
			приведенные к круглому лесу		РЛ02	5,79	0,0I3	0,005	46,5	
		Кирпич, тыс. шт.			РК01	62,4	0,I4	0,05	50I	
		Стекло строительное, м²			РД01	I5,0	0,03	0,0I3	I20,5	
		Асбестоцемент, м²			РД02					
		Рулонные кровельные и гидроизоляционные материалы, м²			РГ03	II87	2,7	0,99	9535	
		Трубы пластмассовые		м	РД04	55	0,I25	0,046	44I,8	
				т	РД05	0,0I			0,08	
		Трубы стеклянные, м			РД06					
V1LH	Ресурсы на производственные и эксплуатационные нужды	Расход воды	холодной	расчетный, м³/сут	ЭВ13	320,75	0,73	0,27		
				л/с	ЭВ11	4,7	0,0I	0,004		
				годовой, м³	ЭВ14	II7074	26 6,30	9 7,66		
			горячей	расчетный, м³/сут	ЭВ23					
				л/с	ЭВ21					
				годовой м³	ЭВ24					

КАНАЛИЗАЦИОННАЯ НАСОСНАЯ СТАНЦИЯ ПРОИЗВОДИТЕЛЬНОСТЬЮ 600–2000 м3/ч, НАПОРОМ 30–55 м С РЕШЕТКАМИ-ДРОБИЛКАМИ ПРИ ГЛУБИНЕ ЗАЛОЖЕНИЯ ПОДВОДЯЩЕГО КОЛЛЕКТОРА 7,0 (СБОРНО-МОНОЛИТНЫЙ ВАРИАНТ, ОПУСКНОЙ СПОСОБ/

ТИПОВОЙ ПРОЕКТ 902-I-I77.9I

	Наименование показателей					Код	Типовая проектная документация: Всего	Удельные показатели: на 1 м² общей площади	Удельные показатели: на расчетную единицу	Удельные показатели: на 1 млн. руб. СМР	Примечание
V1LS	Ресурсы на производственные и эксплуатационные нужды	Расход пара	расчетный, кг/ч			ПС09					
			годовой, т			ПС07					
		Расход сжатого воздуха	расчетный, м³/ч			ЭС02					
V1LA			годовой, м³			ЭС03					
		Расход тепла	всего	расчетный,	кВт	ЭТ01	II700	0,27	0,I0		
					ккал/ч	ЭТ14	I006I0	228,9	83,8		
				годовой, (удельные показатели, ГДж)	ГДж	ЭТ21	862,2	I,96	0,72		
					Гкал	ЭТ25	205,3				
			в том числе на отопление	расчетный,	кВт	ЭТ02	I576	0,03	0,0I		
					ккал/ч	ЭТ15	I3550	30,8	II,3		
				годовой, (удельные показатели, ГДж)	ГДж	ЭТ22	I52,0	0,35	0,I3		
V1LN					Гкал	ЭТ26	36,2				
			на вентиляцию	расчетный,	кВт	ЭТ03	8264	0,I9	0,07		
					ккал/ч	ЭТ16	7I060	I6I,6	59,2		
				годовой, (удельные показатели, ГДж)	ГДж	ЭТ23	527,I	I,2	0,44		
					Гкал	ЭТ27	I25,5				
			на горячее водоснабжение	расчетный,	кВт	ЭТ04	I860	0,04	0,0I6		
					ккал/ч	ЭТ17	I6000	36,4	I3,3		
				годовой, (удельные показатели, ГДж)	ГДж	ЭТ24	I83,I	0,42	0,I5		
					Гкал	ЭТ28	43,6				
V1LJ		Канализационные стоки, расчетный, м³/сут.				ЭК01					
		Расход газа	расчетный, м³/ч			ЭГ01					
V1LJ			годовой, м³			ЭГ02					
V1LL		Расход электроэнергии, годовой, МВт·ч (удельные показатели, кВт·ч)				ПС08	2568	5 84I	2 I40		
V1LK		Потребная электрическая мощность, кВт				ЭМ01	400		0,33		
V1GB	Продолжительность строительства, мес.					ПС01	202				

КАНАЛИЗАЦИОННАЯ НАСОСНАЯ СТАНЦИЯ ПРОИЗВОДИТЕЛЬНОСТЬЮ 600-2000 м3/ч, НАПОРОМ 30-55 м С РЕШЕТКАМИ-ДРОБИЛКАМИ ПРИ ГЛУБИНЕ ЗАЛОЖЕНИЯ ПОДВОДЯЩЕГО КОЛЛЕКТОРА 7,0 м (СБОРНО-МОНОЛИТНЫЙ ВАРИАНТ, ОПУСКНОЙ СПОСОБ)	ТИПОВОЙ ПРОЕКТ 902-I-I77.9I	Страница 7

В7ЕА СОСТАВ ПРОЕКТНОЙ ДОКУМЕНТАЦИИ

Альбом I (из ТП 902-I-I70.9I)	ПЗ	Пояснительная записка
Альбом 2 (из ТП 902-I-I70.9I)	ТХ	Технология производства
	ВК	Внутренний водопровод и канализация
	ОВ	Отопление и вентиляция
Альбом 3 (из ТП 902-I-I70.9I)		Надземная часть и общие чертежи подземной части
	АР	Архитектурные решения
	КЖI	Конструкции железобетонные
	КМI	Конструкции металлические
Альбом 4 (из ТП 902-I-I70.9I)	КЖI.И	Изделия
	АР.И	Изделия
Альбом 5		Подземная часть
	КЖ2	Конструкции железобетонные
	КМ2	Конструкции металлические
	КЖ2.И	Изделия
Альбом 6 (из ТП 902-I-I70.9I)	ЭМ	Силовое электрооборудование
	АТХ	Технологический контроль
Альбом 7 (из ТП 902-I-I70.9I)	Н	Нестандартизированное оборудование
Альбом 8 (из ТП 902-I-I70.9I)	СО	Спецификации оборудования
Альбом 9	ВМ	Ведомости потребности в материалах
Альбом I0 (из ТП 902-I-I70.9I)	С	Сметы. Общая часть
Альбом II	С	Сметы. Подземная часть

ПРИМЕНЕННЫЕ ТИПОВЫЕ МАТЕРИАЛЫ:

Серия 7.902-4	Бак разрыва струи вместимостью I80 л	
Серия 3.90I-I3 выпуск 3	Колонка управления задвижкой	
Серия 7.820-9 выпуск 6	Затворы щитовые для прямоугольных лотков	Союзводоканалпроект

Объем проектных материалов, приведенных к формату А4-464 форматки

В7ВА АВТОР ПРОЕКТА Институт "Харьковский Водоканалпроект", 3I0072, г.Харьков, ул.Тобольская, 42а

В7НА УТВЕРЖДЕНИЕ Утвержден ВО "СоюзводоканалНИИпроект" протокол от I5 мая I99Iг. № 9

В7КА ПОСТАВЩИК ОАО «ЦПП», 127238, Москва, Дмитровское ш., 46, к. 2

gost.e-ecolog.ru