СК-2	**СТРОИТЕЛЬНЫЙ КАТАЛОГ** **Часть 2** **ТИПОВЫЕ ПРОЕКТЫ ПРЕДПРИЯТИЙ, ЗДАНИЙ И СООРУЖЕНИЙ**	902-I-I76.9I
ОАО «ЦПП»	КАНАЛИЗАЦИОННАЯ НАСОСНАЯ СТАНЦИЯ ПРОИЗВОДИТЕЛЬНОСТЬЮ 600-2000 м3/ч, НАПОРОМ 30-55 м С РЕШЕТКАМИ-ДРОБИЛКАМИ ПРИ ГЛУБИНЕ ЗАЛОЖЕНИЯ ПОДВОДЯЩЕГО КОЛЛЕКТОРА 5,5 М (МОНОЛИТНЫЙ ВАРИАНТ, ОПУСКНОЙ СПОСОБ)	
ДЕКАБРЬ 1991	ТИПОВОЙ ПРОЕКТ	На 7 страницах Страница 1

ФАСАД 4-I



ФАСАД А-В



РАЗРЕЗ I-I

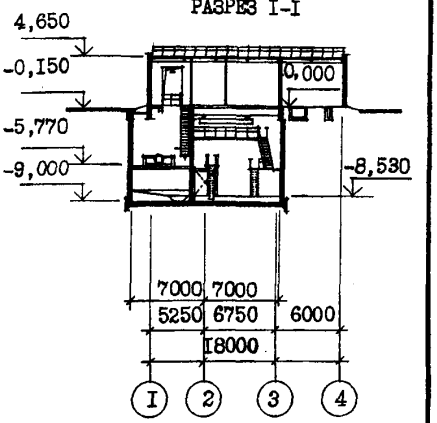

ПЛАН НА ОТМ. -8,530

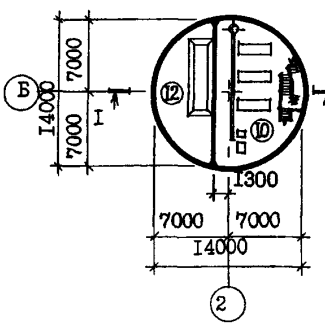

ПЛАН НА ОТМ. -5,770

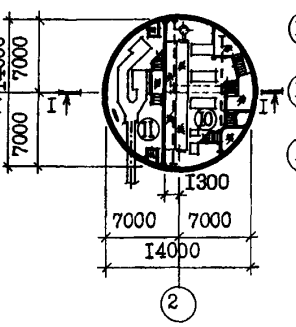

ПЛАН НА ОТМ. 0,000

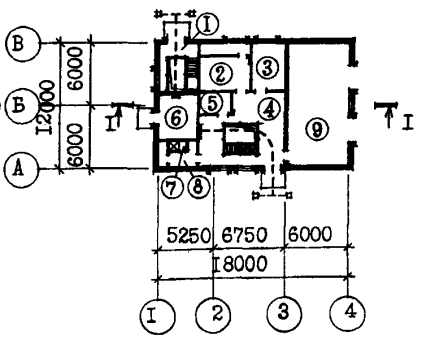

ЭКСПЛИКАЦИЯ ПОМЕЩЕНИЙ

Номер	Наименование	Площадь, м2	Номер	Наименование	Площадь, м2
I	Монтажная площадка помещения		7	Душевая	I,6
	решеток	I6,9	8	Санузел	5,4
2	Приточная венткамера	2I,I	9	КТП	67,3
3	Мастерская	I5,2		ПОДЗЕМНАЯ ЧАСТЬ	
4	Монтажная площадка машзала	50,25	I0	Машзал	95,I
5	Кладовая	6,0	II	Помещение решеток	54,5
6	Вытяжная камера с узлом ввода	I7,I	I2	Приемный резервуар	54,5

gost.e-ecolog.ru

КАНАЛИЗАЦИОННАЯ НАСОСНАЯ СТАНЦИЯ ПРОИЗВОДИТЕЛЬНОСТЬЮ 600-2000 м3/ч, НАПОРОМ 30-55 м С РЕШЕТКАМИ-ДРОБИЛКАМИ ПРИ ГЛУБИНЕ ЗАЛОЖЕНИЯ ПОДВОДЯЩЕГО КОЛЛЕКТОРА 5,5 м (МОНОЛИТНЫЙ ВАРИАНТ, ОПУСКНОЙ СПОСОБ)	ТИПОВОЙ ПРОЕКТ 902-I-I76.9I	Страница 2

ПЛАН РАЗМЕЩЕНИЯ ТЕХНОЛОГИЧЕСКОГО ОБОРУДОВАНИЯ

ПЛАН НА ОТМ. -8,530 ПЛАН НА ОТМ. -5,770 ПЛАН НА ОТМ. 0,000

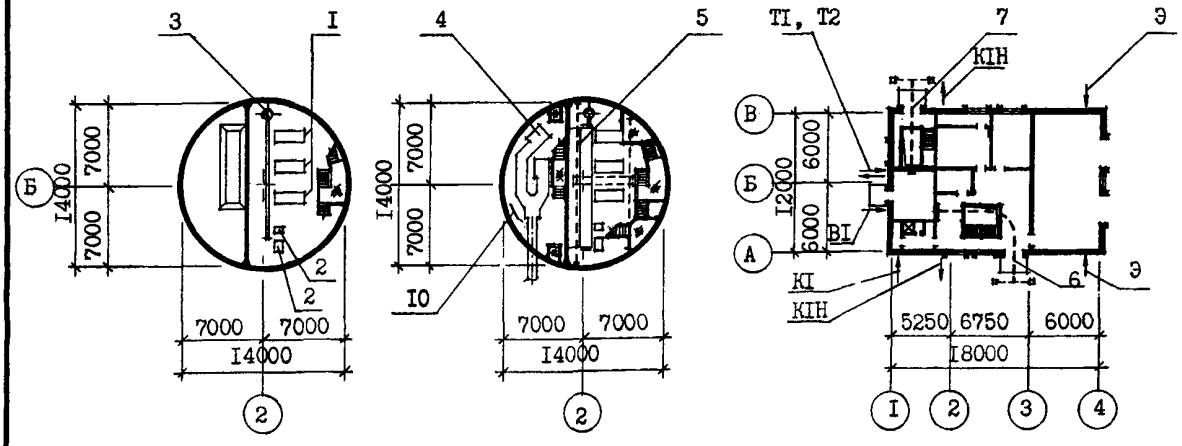

ЭКСПЛИКАЦИЯ ОБОРУДОВАНИЯ

Поз.	Наименование и марка	Колич.	Поз.	Наименование и марка	Колич.
I	Агрегат электронасосный		7	Таль электрическая ТЭI00-52I32-0I	
	СМ250-200-400/4	3		г/п Iт для КРД 40М ТУ24.09.729-90	I
2	Насос вихревой ВК 4/24 или		8	Таль ручная г/п Iт ГОСТ II06-74	2
	ВК 2/26	3	9	Затвор щитовой ЗЩ-Р-900х900	2
3	Насос "ГНОМ" 20-25 т	2	I0	Ремонтная решетка ВхН 900х800	2
4	Решетка-дробилка типа КРД 40М ТУ 24.00	2	II	Бак разрыва струи W = I80 л	I
5	Кран ручной г/п 3,2т 4912.88	I	I2	Колонка управления задвижкой	I
6	Таль электрическая ТЭ320-52I20-0I				
	г/п 3,2 т ГОСТ 22584-88	I			

D2BA СТРОИТЕЛЬНЫЕ КОНСТРУКЦИИ И ИЗДЕЛИЯ

ПОДЗЕМНАЯ ЧАСТЬ

Фундаменты - монолитная железобетонная плита, бетон класса BI5

Стены - монолитные железобетонные, бетон класса BI5

Перегородка - монолитная железобетонная, бетон класса BI5

Перекрытия - монолитные и сборно-монолитные железобетонные, плиты по серии 3.006.I-2.87, вып.2, типоразмеров - 3, 3.006.I-3/83, вып. I-2, типоразмеров-2

НАДЗЕМНАЯ ЧАСТЬ

Стены - кирпичные

Перегородки - кирпичные армированные

Перемычки-сборные железобетонные по серии I.038.I-I, вып.I, типоразмеров - 7

Покрытие - плиты комплексные сборные железобетонные по серии I.465.I-3/80, вып.5, типоразмеров - I

Кровля - рулонная плоская из 3-х слоев биостойкого рубероида с защитным слоем из гравия, утеплитель - плитный пенобетон γ = 500 кг/м3

Лестницы - стальные по серии I.450.3-6.I, вып.I, типоразмеров - 3

H5UA ОТДЕЛКА НАРУЖНАЯ

Кладка фасадов из отборного глиняного кирпича с расшивкой швов, окраска подоконных простенков полимерцементной краской

ВНУТРЕННЯЯ

Штукатурка, известковая побелка, клеевая масляная поливинилацетатная окраска, облицовка глазурованной плиткой

G3GA ИНЖЕНЕРНОЕ ОБОРУДОВАНИЕ

Водопровод- хозяйственно-питьевой от наружных сетей, напор на вводе I0м
Расчетный расход воды на хозяйственно-питьевые нужды - 0,3 л/с;
на производственные нужды - 4,4 л/с

КАНАЛИЗАЦИОННАЯ НАСОСНАЯ СТАНЦИЯ ПРОИЗВОДИТЕЛЬНОСТЬЮ 600-2000 м3/ч, НАПОРОМ 30-55 м ПРИ ГЛУБИНЕ ЗАЛОЖЕНИЯ ПОДВОДЯЩЕГО КОЛЛЕКТОРА 5,5 м. (МОНОЛИТНЫЙ ВАРИАНТ, ОПУСКНОЙ СПОСОБ)	ТИПОВОЙ ПРОЕКТ 902-I-I76.9I	Страница 3

Окна - деревянные по ГОСТ II2I4-86, типоразмеров - I
Двери - деревянные по ГОСТ 6629-88, типоразмеров - 2, индивидуальные деревянные - типоразмеров - I, металлические по серии I.436.3-I9, выпуски 0,I - типоразмеров - I
Наибольшая масса монтажного элемента (плита покрытия) - 3,3 т

J30B НОРМАТИВНОЕ ЗНАЧЕНИЕ - 0,23кПа ВЕТРОВОГО ДАВЛЕНИЯ 23 кгс/м2

R200 СТЕПЕНЬ ОГНЕСТОЙКОСТИ - вторая

M0BD РАСЧЕТНАЯ ТЕМПЕРАТУРА НАРУЖНОГО ВОЗДУХА - минус 30°С

G2DD КЛИМАТИЧЕСКИЕ ПОДРАЙОНЫ СССР - IB, IB

G3DT ТЕХНОЛОГИЧЕСКИЙ ПРОЦЕСС

Канализация - хозяйственно-бытовая: в приемный резервуар канализационной насосной станции.
Отопление - водяное, теплоноситель - вода с параметрами I50÷ 70°С от наружных тепловых сетей
Вентиляция - приточно-вытяжная с механическим побуждением и естественная
Электроснабжение - от внешней сети, напряжение 6 или I0 кВ

J3NB НОРМАТИВНОЕ ЗНАЧЕНИЕ - I,0 кПа ВЕСА СНЕГОВОГО ПОКРОВА I00 кгс/м2

G2EE КЛИМАТИЧЕСКИЕ ПОДРАЙОНЫ СССР - IB, IB
ИНЖЕНЕРНО-ГЕОЛОГИЧЕСКИЕ УСЛОВИЯ - обычные и для водонасыщенных грунтов

Канализационная насосная станция предназначена для перекачки хозяйственно-бытовых и близких к ним по составу производственных сточных вод, имеющих нейтральную или слабощелочную реакцию. Насосная станция запроектирована без постоянно обслуживающего персонала. Канализационная насосная станция может располагаться как на территории промплощадки, так и на самостоятельной площадке, в населенном пункте и вне его. В машинном зале насосной станции устанавливаются три насоса марки СМ-250-200-400/4 (2 рабочих, I резервный), насос марки ВК 4/24 (2 рабочих, I резервный), или ВК 2/26 (2 рабочих, I резервный), насос "ГНОМ" 20-25 т (I рабочий, I резервный). Помещение решеток разработано с установкой двух решеток-дробилок КРД 40М (I рабочая, I резервная).

Для монтажа и демонтажа оборудования предусмотрено подъемно-транспортное оборудование.

G3BD ПРОИЗВОДСТВЕННАЯ ПРОГРАММА

ПРОИЗВОДИТЕЛЬНОСТЬ 600-2000 м3/ч

ДОПОЛНИТЕЛЬНЫЕ ДАННЫЕ

Расчетный показатель - I м3/ч перекачиваемой жидкости (всего расчетных единиц I200)

Сметы составлены в ценах и нормах I984 г.

Показатели технико-экономических данных приведены для водонасыщенных грунтов.

Дробные стоимостные показатели рассчитаны: в числителе - в ценах I984 г., знаменателе - I99I г.

КАНАЛИЗАЦИОННАЯ НАСОСНАЯ СТАНЦИЯ ПРОИЗВОДИТЕЛЬНОСТЬЮ 600–2000 м3/ч, НАПОРОМ 30–55 м ПРИ ГЛУБИНЕ ЗАЛОЖЕНИЯ ПОДВОДЯЩЕГО КОЛЛЕКТОРА 5,5 м (МОНОЛИТНЫЙ ВАРИАНТ ОПУСКНОЙ СПОСОБ)

ТИПОВОЙ ПРОЕКТ 902-I-I76.9I

Страница 4

V1MA

ТЕХНИКО-ЭКОНОМИЧЕСКИЕ ДАННЫЕ И ПОКАЗАТЕЛИ

	Наименование показателей					Код	Типовая проектная документация: Всего	Удельные показатели: на 1 м² общей площади	Удельные показатели: на расчетную единицу	Удельные показатели: на 1 млн. руб. СМР	Примечание*
G3DB	Производственная программа	Мощность предприятия	Расчетные единицы	Единица мощности, м3/ч		EA05	I				
				Единица годового объема товарной продукции	в натуральном выражении, тыс.м3	EA07	I				
					в оптовых ценах, тыс. руб.	EA08					
			Количество расчетных единиц	Мощность		ЕД06	I200				
				Годовой объем товарной продукции	в натуральном выражении	ЕД09	II680				
					в оптовых ценах, тыс. руб.	ЕД10					
		Затраты производства (себестоимость), коп (удельные показатели на 1м³ очистки)				СП02	59,57		0,5I		
		Прибыль (годовая), тыс. руб. (удельные показатели на 1 руб. товарной продукции, коп.)				СП07					
		Уровень рентабельности (прибыль к себестоимости), %				СП03					
		Срок окупаемости капиталовложений (сметной стоимости), год				СП04					
		Приведенные затраты, тыс. руб. (удельные показатели, руб.)				СП06	73,46		6I,2		
		Уровень механизации и автоматизации производственных процессов, %				МТ11	I00				
		Удельный вес рабочих, занятых ручным трудом, %				ЮА62					
		Трудоемкость изготовления продукции (годовая), чел.-ч.				ТР07					
		Производительность труда	годовой выпуск продукции на одного работающего, тыс. руб.			МТ06					
			то же, в натуральном выражении			МТ07					
G3DD	Режимы работы и штаты	Численность работающих, чел.	общая			МТ02	4				
			в том числе	рабочих		МТ03	4				
				в наиболее многочисленную смену		МТ04					
		количество рабочих дней в году				МТ08	365				
		количество смен в сутки				МТ01	3				
		продолжительность смены, ч.				МТ09	8				
		коэффициент сменности по рабочим				МТ05					
		коэффициент загрузки оборудования				МТ10	0,85				
G3OC	Техническая характеристика	площадь, м²	застройки			ХП01	233,7		0,I9		
G3OB			общая			ХП02	439,6I		0,37		
			в том числе	подземной части		ХП03	229,0				
				встроенных (бытовых) помещений		ХП09	7,0				
G3NB		объем строительный, м³	общий			ХБ01	2590,6		2,I6		
			в том числе	подземной части		ХБ02	I506,0				
				встроенных (бытовых) помещений		ХБ03	32,5				

* для заполнения данных проекта привязки

КАНАЛИЗАЦИОННАЯ НАСОСНАЯ СТАНЦИЯ ПРОИЗВОДИТЕЛЬНОСТЬЮ 600-2000 м3/ч НАПОРОМ 30-55 м ПРИ ГЛУБИНЕ ЗАЛОЖЕНИЯ ПОДВОДЯЩЕГО КОЛЛЕКТОРА 5,5 м (МОНОЛИТНЫЙ ВАРИАНТ, ОПУСКНОЙ СПОСОБ)

ТИПОВОЙ ПРОЕКТ 902-I-I76.9I

Страница 5

	Наименование показателей			Код	Типовая проектная документация: Всего	Удельные показатели: на 1 м² общей площади	на расчетную единицу	на 1 млн. руб. СМР	Примечание
V1IA	Стоимость	Сметная стоимость, тыс. руб. (удельные показатели, руб.)	общая	CC01	I48,7I / 203,26		I23,93		
V1IB			в том числе: строительно-монтажных работ	CC02	I03,27 / I38,28	234,92			
V1IL			в том числе: оборудования	CC03	45,44 / 64,98				
V1IO			общая с учетом условной привязки	CC10					
	Трудоемкость		нормативная трудоемкость, чел.-ч	TP08	I9288		I6,07		
V1JF			трудозатраты построечные, чел.-ч	TP06	I50I9	34,I	I2,5	I45434	
V1KB	Материалоемкость	Цемент, т (удельные показатели, кг)	всего	PЦ01	I39,85	3I8,I3	II6,54	I3542I7	
			приведенный к М400	PЦ02	I43,9I	327,36	II9,92	I393531	
			в том числе на индустриальные изделия	PЦ03	3I,23	7I,04	26,02	3024II	
		Сталь, т (удельные показатели, кг)	всего	PC01	56,40	I28,30	47,00	546I4I	
			приведенная к классу А-1 и Ст3	PC02	70,II	I59,48	58,42	678900	
			в том числе на индустриальные изделия	PC03	I7,55	39,92	I4,62	I69943	
		Бетон и железобетон, м³	всего	PБ01	427,20	0,97	0,36	4I36,7	
		в том числе	монолитный	PБ02	34I,75	0,8	0,28		
			сборный тяжелый	PБ04	85,45	2,94	0,07	827,4	
			сборный легкий	PБ05	-	-	-	-	
		Лесоматериалы, м³	всего	PЛ01	3,38	0,008	0,003	32,8	
			приведенные к круглому лесу	PЛ02	5,79	0,0I3	0,005	56,0	
		Кирпич, тыс. шт.		PK01	62,4	0,I4	0,05	604,2	
		Стекло строительное, м²		PД01	I5,0	0,03	0,0I	I45,2	
		Асбестоцемент, м²		PД02					
		Рулонные кровельные и гидроизоляционные материалы, м²		PГ03	II87	2,7	0,99	II494,0	
		Трубы пластмассовые	м	PД04	55	0,I25	0,046	532,5	
			т	PД05	0,0I			0,09	
		Трубы стеклянные, м		PД06					
V1LH	Ресурсы на производственные и эксплуатационные нужды	Расход воды	холодной: расчетный	м³/сут	ЭВ13	320,75	0,73	0,27		
				л/с	ЭВ11	4,7	0,0I	0,004		
			холодной: годовой, м³		ЭВ14	II7074	26 6,30	9 7,66		
			горячей: расчетный	м³/сут	ЭВ23				
				л/с	ЭВ21				
			горячей: годовой м³		ЭВ24				

КАНАЛИЗАЦИОННАЯ НАСОСНАЯ СТАНЦИЯ ПРОИЗВОДИТЕЛЬНОСТЬЮ 600-2000 м3/ч, НАПОРОМ 30-55 м С РЕШЕТКАМИ-ДРОБИЛКАМИ ПРИ ГЛУБИНЕ ЗАЛОЖЕНИЯ ПОДВОДЯЩЕГО КОЛЛЕКТОРА 5,5 м (МОНОЛИТНЫЙ ВАРИАНТ, ОПУСКНОЙ СПОСОБ)

ТИПОВОЙ ПРОЕКТ 902-I-I76.9I

	Наименование показателей					Код	Типовая проектная документация: Всего	Удельные показатели: на 1 м² общей площади / на 1 м³ строительного объема	Удельные показатели: на расчетную единицу	Удельные показатели: на 1 млн. руб. СМР	Примечание
V1LS	Ресурсы на производственные и эксплуатационные нужды	Расход пара	расчетный, кг/ч			ПС09					
			годовой, т			ПС07					
V1LA		Расход сжатого воздуха	расчетный, м³/ч			ЭС02					
			годовой, м³			ЭС03					
V1LN		Расход тепла	всего	расчетный,	кВт	ЭТ01	II7,00	0,27	0,I0		
					ккал/ч	ЭТ14	I006I0	228,9	83,8		
				годовой, (удельные показатели, ГДж)	ГДж	ЭТ21	862,2	I,96	0,72		
					Гкал	ЭТ25	205,3				
			в том числе на отопление	расчетный,	кВт	ЭТ02	I5,76	0,03	0,0I		
					ккал/ч	ЭТ15	I3550	30,8	II,3		
				годовой, (удельные показатели, ГДж)	ГДж	ЭТ22	I52,0	0,35	0,I3		
					Гкал	ЭТ26	36,2				
			на вентиляцию	расчетный,	кВт	ЭТ03	82,64	0,I9	0,07		
					ккал/ч	ЭТ16	7I060	I6I,6	59,2		
				годовой, (удельные показатели, ГДж)	ГДж	ЭТ23	527,I	I,2	0,44		
					Гкал	ЭТ27	I25,5				
			на горячее водоснабжение	расчетный,	кВт	ЭТ04	I8,60	0,04	0,0I6		
					ккал/ч	ЭТ17	I6000	36,4	I3,3		
				годовой, (удельные показатели, ГДж)	ГДж	ЭТ24	I83,I	0,42	0,I5		
					Гкал	ЭТ28	43,6				
V1LI		Канализационные стоки, расчетный, м³/сут.				ЭК01					
V1LJ		Расход газа	расчетный, м³/ч			ЭГ01					
			годовой, м³			ЭГ02					
V1LL		Расход электроэнергии, годовой, МВт·ч (удельные показатели, кВт·ч)				ПС08	2568	584I	2I40		
V1LK		Потребная электрическая мощность, кВт				ЭМ01	400		0,33		
V1GB		Продолжительность строительства, мес.				ПС01	I77				

КАНАЛИЗАЦИОННАЯ НАСОСНАЯ СТАНЦИЯ ПРОИЗВОДИТЕЛЬНОСТЬЮ 600-2000 м3/ч, НАПОРОМ 30-55 м С РЕШЕТКАМИ-ДРОБИЛКАМИ ПРИ ГЛУБИНЕ ЗАЛОЖЕНИЯ ПОДВОДЯЩЕГО КОЛЛЕКТОРА 5,5 м (МОНОЛИТНЫЙ ВАРИАНТ, ОПУСКНОЙ СПОСОБ)

ТИПОВОЙ ПРОЕКТ 902-I-I76.9I

B7EA СОСТАВ ПРОЕКТНОЙ ДОКУМЕНТАЦИИ

Альбом I (из ТП 902-I-I70.9I)	ПЗ	Пояснительная записка
Альбом 2 (из ТП 902-I-I70.9I)	ТХ	Технология производства
	ВК	Внутренний водопровод и канализация
	ОВ	Отопление и вентиляция
Альбом 3 (из ТП 902-I-I70.9I)		Надземная часть и общие чертежи подземной части
	АР	Архитектурные решения
	КЖI	Конструкции железобетонные
	КМI	Конструкции металлические
Альбом 4 (из ТП 902-I-I70.9I)	КЖI.И	Изделия
	АР.И	Изделия
Альбом 5		Подземная часть
	КЖ2	Конструкции железобетонные
	КМ2	Конструкции металлические
	КЖ2.И	Изделия
Альбом 6 (из ТП 902-I-I70.9I)	ЭМ	Силовое электрооборудование
	АТХ	Технологический контроль
Альбом 7 (из ТП 902-I-I70.9I)	Н	Нестандартизированное оборудование
Альбом 8 (из ТП 902-I-I70.9I)	СО	Спецификации оборудования
Альбом 9	ВМ	Ведомости потребности в материалах
Альбом I0 (из ТП 902-I-I70.9I)	С	Сметы. Общая часть
Альбом II	С	Сметы. Подземная часть

ПРИМЕНЕННЫЕ ТИПОВЫЕ МАТЕРИАЛЫ:

Серия 7.902-4	Бак разрыва струи вместимостью I80 л	
Серия 3.90I-I3 выпуск 3	Колонка управления задвижкой	
Серия 7.820-9 выпуск 6	Затворы щитовые для прямоугольных лотков	Союзводоканалпроект

Объем проектных материалов, приведенных к формату А4: 214 форматок

B7BA АВТОР ПРОЕКТА — Институт "Харьковский Водоканалпроект", 3I0072, г.Харьков, ул.Тобольская, 42а

B7HA УТВЕРЖДЕНИЕ — Утвержден ВО "СоюзводоканалНИИпроект" протокол от I5 мая I99Iг. № 9

B7KA ПОСТАВЩИК — ОАО «ЦПП», 127238, Москва, Дмитровское ш., 46, к. 2

gost.e-ecolog.ru