СК-2	**СТРОИТЕЛЬНЫЙ КАТАЛОГ** **Часть 2** **ТИПОВЫЕ ПРОЕКТЫ ПРЕДПРИЯТИЙ, ЗДАНИЙ И СООРУЖЕНИЙ**	902-I-I74.9I
ОАО «ЦПП»	КАНАЛИЗАЦИОННАЯ НАСОСНАЯ СТАНЦИЯ ПРОИЗВОДИТЕЛЬНОСТЬЮ 600-2000 м3/ч, НАПОРОМ 30-55 м С РЕШЕТКАМИ-ДРОБИЛКАМИ ПРИ ГЛУБИНЕ ЗАЛОЖЕНИЯ ПОДВОДЯЩЕГО КОЛЛЕКТОРА 5,5 м ("СБОРНАЯ СТЕНА В ГРУНТЕ")	
ДЕКАБРЬ 1991	ТИПОВОЙ ПРОЕКТ	На 7 страницах Страница 1

ФАСАД 4-I



ФАСАД А-В



РАЗРЕЗ I-I

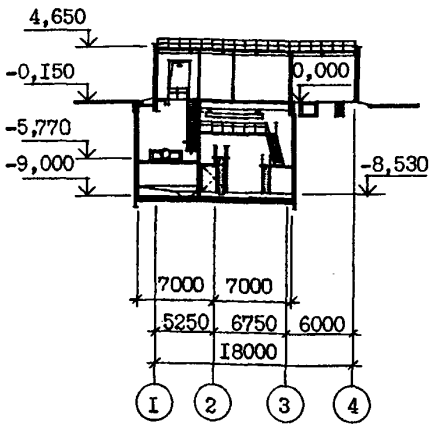

ПЛАН НА ОТМ. -8,530

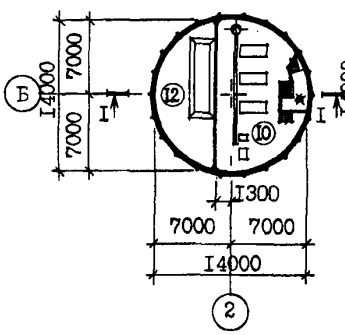

ПЛАН НА ОТМ. -5,770

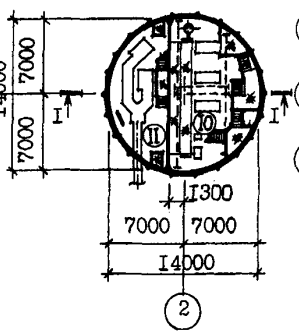

ПЛАН НА ОТМ. 0.000

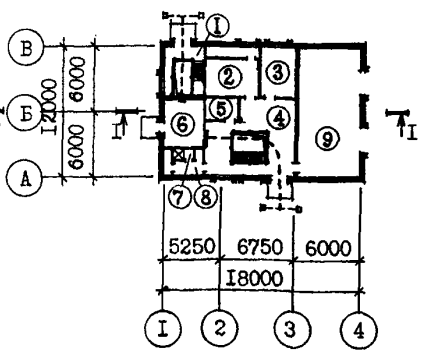

ЭКСПЛИКАЦИЯ ПОМЕЩЕНИЙ

Номер	Наименование	Площадь, м2	Номер	Наименование	Площадь, м2
I	Монтажная площадка помещения		7	Душевая	I,6
	решеток	I6,9	8	Санузел	5,4
2	Приточная венткамера	2I,I	9	КТП	67,3
3	Мастерская	I5,2	I0	Машзал	95,I
4	Монтажная площадка машзала	50,25	II	Помещение решеток	54,5
5	Кладовая	6,0	I2	Приемный резервуар	54,5
6	Вытяжная венткамера с узлом ввода	I7,I			

gost.e-ecolog.ru

КАНАЛИЗАЦИОННАЯ НАСОСНАЯ СТАНЦИЯ ПРОИЗВОДИТЕЛЬНОСТЬЮ 600-2000 м3/ч НАПОРОМ 30-55 м С РЕШЕТКАМИ-ДРОБИЛКАМИ ПРИ ГЛУБИНЕ ЗАЛОЖЕНИЯ ПОДВОДЯЩЕГО КОЛЛЕКТОРА 5,5 м ("СБОРНАЯ СТЕНА В ГРУНТЕ")	ТИПОВОЙ ПРОЕКТ 902-I-I74.9I	Страница 2

ПЛАН РАЗМЕЩЕНИЯ ТЕХНОЛОГИЧЕСКОГО ОБОРУДОВАНИЯ

ПЛАН НА ОТМ.-8.530

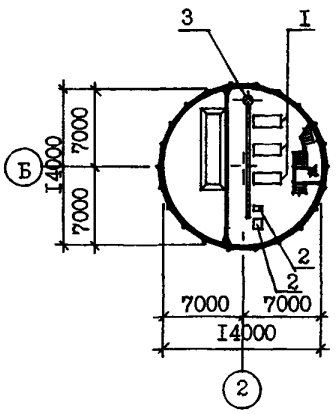

ПЛАН НА ОТМ. -5,770

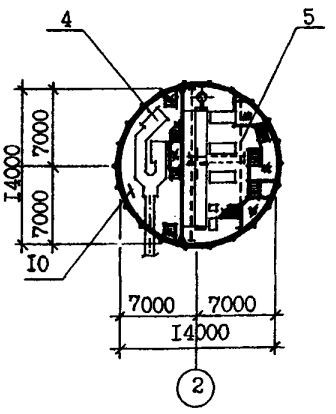

ПЛАН НА ОТМ. 0.000

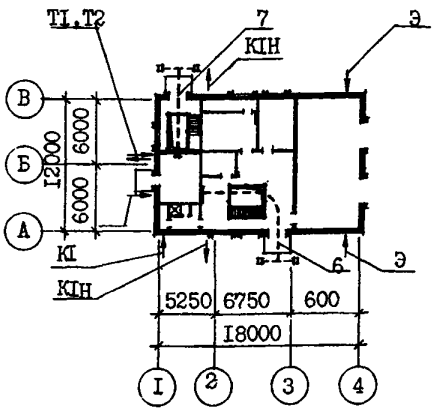

ЭКСПЛИКАЦИЯ ОБОРУДОВАНИЯ

Поз	Наименование и марка	Колич.	Поз.	Наименование и марка	Колич.
I	Агрегат электронасосный СМ250-200-400/4	3	8	г/п Iт для КРД40М ТУ24.09.729-90 Таль ручная г/п I т ГОСТ II06-7I	I 2
2	Насос вихревой ВК 4/24 или ВК2/26	3	9	Затвор щитовой ЗЩ-Р-900х900	2
3	Насос "IHOM" 20-25т	2	I0	Ремонтная решетка ВхН 900х800	2
4	Решетка-дробилка типа КРД 40М	2	II	Бак разрыва струи W = I80 л	I
5	Кран ручной г/п 3,2 т ТУ24.00 49I2-88	I	I2	Колонка управления задвижкой	I
6	Таль электрическая ТЭ320-52I20-0I				
	г/п 3,2т ГОСТ 22584-88	I			
7	Таль электрическая ТЭI00-52I32-0I				

D2BA СТРОИТЕЛЬНЫЕ КОНСТРУКЦИИ И ИЗДЕЛИЯ

ПОДЗЕМНАЯ ЧАСТЬ

Фундаменты - монолитная железобетонная плита, бетон класса BI5

Стены - сборные железобетонные стеновые панели по серии 3.902.I-I2, вып.2 типоразмеров - 2

Перегородки - сборные железобетонные перегородочные панели по серии 3.902.I-I2, вып.3, типоразмеров - 2

Перекрытия - монолитные и сборно-монолитные железобетонные,плиты по серии 3.006.I-2.87, вып.2, типоразмеров-3, 3.006.I-3/83, вып.I-2,типоразмеров-2

НАДЗЕМНАЯ ЧАСТЬ

Стены - кирпичные

Перегородки - кирпичные армированные

Перемычки - сборные железобетонные по серии I.038.I-I, вып.I, типоразмеров-7

Покрытие - плиты комплексные сборные железобетонные по серии I.465.I-3/80, вып.5, типоразмеров - I

Кровля - рулонная плоская из 3-х слоев биостойкого рубероида с защитным слоем из гравия, утеплитель - плитный пенобетон, γ = 500 кг/м3

Лестницы - стальные по серии I.450.3-6.I, вып.I, типоразмеров - 3

H5UA ОТДЕЛКА

НАРУЖНАЯ

Кладка фасадов из отборного глиняного кирпича с расшивкой швов, окраска подоконных простенков полимерцементной краской

ВНУТРЕННЯЯ

Штукатурка, известковая побелка, клеевая, масляная и поливинилацетатная окраска, облицовка глазурованной плиткой

C3GA ИНЖЕНЕРНОЕ ОБОРУДОВАНИЕ

Водопровод - хозяйственно-питьевой от наружных сетей, напор на вводе I0 м.

Расчетный расход воды на хозяйственно-питьевые нужды - 0,3 л/с; на производственные нужды - 4,4л/с

КАНАЛИЗАЦИОННАЯ НАСОСНАЯ СТАНЦИЯ ПРОИЗВОДИТЕЛЬНОСТЬЮ 600-2000 м3/ч, НАПОРОМ 30-55 м С РЕШЕТКАМИ-ДРОБИЛКАМИ ПРИ ГЛУБИНЕ ЗАЛОЖЕНИЯ ПОДВОДЯЩЕГО КОЛЛЕКТОРА 5,5 м ("СБОРНАЯ СТЕНА В ГРУНТЕ")	ТИПОВОЙ ПРОЕКТ 902-I-I74.9I	Страница 3

Полы - бетонные, цементные, из керамических плиток и линолеума
Окна - деревянные по ГОСТ II2I4-86, типоразмеров - I
Двери - деревянные по ГОСТ 6629-88, типоразмеров - 2, металлические по серии I.436.3-I9, выпуск 0,I, типоразмеров-I; индивидуальные, типоразмеров - I
Наибольшая масса монтажного элемента (стеновая панель) - I2,88 т

Канализация - хозяйственно-бытовая: в приемный резервуар канализационной насосной станции
Отопление - водяное, теплоноситель - вода I50÷70°С от наружной тепловой сети
Вентиляция - приточно-вытяжная с механическим побуждением и естественная
Электроснабжение - от низковольтных сетей напряжением 380/220В.
Электроосвещение - лампы накаливания

J3OB НОРМАТИВНОЕ ЗНАЧЕНИЕ ВЕТРОВОГО ДАВЛЕНИЯ - 0,23кПа / 23кгс/м2

J3NB НОРМАТИВНОЕ ЗНАЧЕНИЕ ВЕСА СНЕГОВОГО ПОКРОВА - I,0 кПа / 23кгс/м2

R2CO СТЕПЕНЬ ОГНЕСТОЙКОСТИ - вторая

N1BD РАСЧЕТНАЯ ТЕМПЕРАТУРА НАРУЖНОГО ВОЗДУХА - минус 30°С

G2DD КЛИМАТИЧЕСКИЕ ПОДРАЙОНЫ СССР - IB, IIB

G2EE ИНЖЕНЕРНО-ГЕОЛОГИЧЕСКИЕ УСЛОВИЯ - обычные и для водонасыщенных грунтов

G3DT ТЕХНОЛОГИЧЕСКИЙ ПРОЦЕСС

Канализационная насосная станция предназначена для перекачки хозяйственно-бытовых и близких к ним по составу производственных сточных вод, имеющих нейтральную или слабощелочную реакцию. Насосная станция запроектирована без постоянно обслуживающего персонала. Канализационная насосная станция может располагаться как на территории промплощадки, так и на самостоятельной площадке, в населенном пункте и вне его. В машинном зале насосной станции устанавливаются три насоса марки СМ-250-200-400/4 (2 рабочих, I резервный), насос марки ВК 4/24 (2 рабочих, I резервный), насос дренажный "ГНОМ" 20-25Т (I рабочий, I резервный). Помещение решеток разработано с установкой двух решеток-дробилок КРД 40М (I рабочая, I резервная). Для монтажа и демонтажа оборудования предусмотрено подъемно-транспортное оборудование.

G3BD ПРОИЗВОДСТВЕННАЯ ПРОГРАММА

Производительность 600-2000 м3/ч

ДОПОЛНИТЕЛЬНЫЕ ДАННЫЕ

Расчетный показатель - I м3/ч перекачиваемой жидкости (всего расчетных единиц I200)

Сметы составлены в ценах и нормах I984 г.

Показатели технико-экономических данных приведены для водонасыщенных грунтов

Дробные стоимостные показатели рассчитаны: в числителе - в ценах I984г., в знаменателе - I99Iг.

КАНАЛИЗАЦИОННАЯ НАСОСНАЯ СТАНЦИЯ ПРОИЗВОДИТЕЛЬНОСТЬЮ 600-2000 м3/ч, НАПОРОМ 30-55 м С РЕШЕТКАМИ-ДРОБИЛКАМИ ПРИ ГЛУБИНЕ ЗАЛОЖЕНИЯ ПОДВОДЯЩЕГО КОЛЛЕКТОРА 5,5 м ("СБОРНАЯ СТЕНА В ГРУНТЕ")	ТИПОВОЙ ПРОЕКТ 902-I-I74.9I	Страница 4

V1MA

ТЕХНИКО-ЭКОНОМИЧЕСКИЕ ДАННЫЕ И ПОКАЗАТЕЛИ

	Наименование показателей	Код	Типовая проектная документация: Всего	Удельные показатели: на 1 м² общей площади	на расчетную единицу	на 1 млн. руб. СМР	Примечание*
G3DB	Производственная программа. Мощность предприятия. Расчетные единицы. Единица мощности, м3/ч	ЕА05	I				
	Единица годового объема товарной продукции. в натуральном выражении тыс.м3	ЕА07	I				
	в оптовых ценах, тыс. руб.	ЕА08					
	Количество расчетных единиц. Мощность	ЕД06	I200				
	Годовой объем товарной продукции. в натуральном выражении	ЕД09	II680				
	в оптовых ценах, тыс. руб.	ЕД10					
	Затраты производства (себестоимость), коп. (удельные показатели на 1 м3 очистки)	СП02	59,57		0,5I		
	Прибыль (годовая), тыс. руб. (удельные показатели на 1 руб. товарной продукции, коп.)	СП07					
	Уровень рентабельности (прибыль к себестоимости), %	СП03					
	Срок окупаемости капиталовложений (сметной стоимости), год	СП04					
	Приведенные затраты, тыс. руб. (удельные показатели, руб.)	СП06	75,88		63,2		
	Уровень механизации и автоматизации производственных процессов, %	ШТ11	I00				
	Удельный вес рабочих, занятых ручным трудом, %	ЮА62					
	Трудоемкость изготовления продукции (годовая), чел.-ч.	ТР07					
	Производительность труда. годовой выпуск продукции на одного работающего, тыс. руб.	ШТ06					
	то же, в натуральном выражении	ШТ07					
G3DD	Режим работы и штаты. Численность работающих чел. общая	ШТ02	4				
	в том числе рабочих	ШТ03	4				
	в наиболее многочисленную смену	ШТ04					
	количество рабочих дней в году	ШТ08	365				
	количество смен в сутки	ШТ01	3				
	продолжительность смены, ч.	ШТ09	8				
	коэффициент сменности по рабочим	ШТ05					
	коэффициент загрузки оборудования	ШТ10	0,85				
G3OC	Техническая характеристика. площадь, м². застройки	ХП01	233,7		0,I9		
G3OB	общая	ХП02	439,6		0,37		
	в том числе подземной части	ХП03	229,0				
	встроенных (бытовых) помещений	ХП09	7,0				
G3NB	объем строительный, м³. общий	ХБ01	2590,6		2,I6		
	в том числе подземной части	ХБ02	I506,0				
	встроенных (бытовых) помещений	ХБ03	32,5				

* для заполнения данных проекта привязки

КАНАЛИЗАЦИОННАЯ НАСОСНАЯ СТАНЦИЯ ПРОИЗВОДИТЕЛЬНОСТЬЮ 600–2000 м3/ч, НАПОРОМ 30–55 м С РЕШЕТКАМИ-ДРОБИЛКАМИ ПРИ ГЛУБИНЕ ЗАЛОЖЕНИЯ ПОДВОДЯЩЕГО КОЛЛЕКТОРА 5,5 м („СБОРНАЯ СТЕНА В ГРУНТЕ")

ТИПОВОЙ ПРОЕКТ 902-I-I74.9I

	Наименование показателей					Код	Типовая проектная документация: Всего	Удельные показатели: на 1 м² общей площади	на расчетную единицу	на 1 млн. руб. СМР	Примечание
V1IA	Стоимость	Сметная стоимость, тыс. руб. (удельные показатели, руб.)	общая			CC01	I6I,86 / 245,43		I34,88		
V1IB			в том числе	строительно-монтажных работ		CC02	II6,42 / I80,45	264,83			
V1IL				оборудования		CC03	45,44 / 64,98				
V1IO			общая с учетом условной привязки			CC10					
	Трудоемкость		нормативная трудоемкость, чел.-ч			TP08	I9658		I6,38		
V1JF			трудозатраты строительные, чел.-ч			TP06	I4646	33,3	I2,20	I25803	
V1KB	Материалоемкость	Цемент, т (удельные показатели, кг)	всего			РЦ01	I43,9I	327,36	II9,92	I236I28	
			приведенный к М400			РЦ02	I47,97	336,60	I23,3I	I27I00I	
			в том числе на индустриальные изделия			РЦ03	68,I	I54,9I	56,75	58495I	
		Сталь, т (удельные показатели, кг)	всего			РС01	59,07	I34,37	49,22	507387	
			приведенная к классу А-I и Ст3			РС02	7I,96	I63,69	59,97	6I8I07	
			в том числе на индустриальные изделия			РС03	42,I3	95,83	35,II	36I879	
		Бетон и железобетон, м³	всего			РБ01	440,95	I,0	0,37	3787,6	
			в том числе	монолитный		РБ02	230,52	0,52	0,I9		
				сборный тяжелый		РБ04	2I0,43	0,48	0,I8	I807,5	
				сборный легкий		РБ05	–	–	–	–	
		Лесоматериалы, м³	всего			РЛ01	3,38	0,008	0,003	29,0	
			приведенные к круглому лесу			РЛ02	5,79	0,0I3	0,005	49,73	
		Кирпич, тыс. шт.				РК01	62,4	0,I4	0,05	536,0	
		Стекло строительное, м²				РД01	I5,0	0,003	0,0I3	I28,8	
		Асбестоцемент, м²				РД02	–	–	–	–	
		Рулонные кровельные и гидроизоляционные материалы, м²				РГ03	II87	2,7	0,99	I0I95,8	
		Трубы пластмассовые		м		РД04	55	0,I25	0,046	472,4	
				т		РД05	0,0I			0,086	
		Трубы стеклянные, м				РД06					
V1LH	Ресурсы на производственные и эксплуатационные нужды	Расход воды	холодной	расчетный	м³/сут	ЭВ13	320,75	0,73	0,27		
					л/с	ЭВ11	4,7	0,0I0	0,004		
				годовой, м³		ЭВ14	II7074	26 6,30	9 7,66		
			горячей	расчетный	м³/сут	ЭВ23					
					л/с	ЭВ21					
				годовой м³		ЭВ24					

КАНАЛИЗАЦИОННАЯ НАСОСНАЯ СТАНЦИЯ ПРОИЗВОДИТЕЛЬНОСТЬЮ 600–2000 м3/ч, НАПОРОМ 30–55 м С РЕШЕТКАМИ-ДРОБИЛКАМИ ПРИ ГЛУБИНЕ ЗАЛОЖЕНИЯ ПОДВОДЯЩЕГО КОЛЛЕКТОРА 5,5 м ("СБОРНАЯ СТЕНА В ГРУНТЕ")

ТИПОВОЙ ПРОЕКТ 902-I-I74.9I

Страница 6

	Наименование показателей		Код	Типовая проектная документация: Всего	Удельные показатели: на 1 м² общей площади	Удельные показатели: на расчетную единицу	Удельные показатели: на 1 млн. руб. СМР	Примечание
V1LS	Ресурсы на производственные и эксплуатационные нужды: Расход пара: расчетный, кг/ч		ПС09					
	Расход пара: годовой, т		ПС07					
V1LA	Расход сжатого воздуха: расчетный, м³/ч		ЭС02					
	Расход сжатого воздуха: годовой, м³		ЭС03					
V1LN	Расход тепла, всего: расчетный,	кВт	ЭТ01	II700	0,27	0,I0		
		ккал/ч	ЭТ14	I006I0	228,9	83,8		
	Расход тепла, всего: годовой, (удельные показатели, ГДж)	ГДж	ЭТ21	862,2	I,96	0,72		
		Гкал	ЭТ25	205,3				
	в том числе на отопление: расчетный,	кВт	ЭТ02	I576(	0,03	0,0I		
		ккал/ч	ЭТ15	I3550	30,8	II,3		
	на отопление: годовой, (удельные показатели, ГДж)	ГДж	ЭТ22	I52,0	0,35	0,I3		
		Гкал	ЭТ26	36,2				
	на вентиляцию: расчетный,	кВт	ЭТ03	8264	0,I9	0,07		
		ккал/ч	ЭТ16	7I060	I6I,6	59,2		
	на вентиляцию: годовой, (удельные показатели, ГДж)	ГДж	ЭТ23	527,I	I,2	0,44		
		Гкал	ЭТ27	I25,5				
	на горячее водоснабжение: расчетный,	кВт	ЭТ04	I860	0,04	0,0I6		
		ккал/ч	ЭТ17	I6000	36,4	I3,3		
	на горячее водоснабжение: годовой, (удельные показатели, ГДж)	ГДж	ЭТ24	I83,I	0,42	0,I5		
		Гкал	ЭТ28	43,6				
V1LI	Канализационные стоки, расчетный, м³/сут.		ЭК01					
	Расход газа: расчетный, м³/ч		ЭГ01					
V1LJ	Расход газа: годовой, м³		ЭГ02					
V1LL	Расход электроэнергии, годовой, МВт·ч (удельные показатели, кВт·ч)		ПС08	2568	5 84I	2 I40		
V1LK	Потребная электрическая мощность, кВт		ЭМ01	400		0,33		
V1GB	Продолжительность строительства, дн.		ПС01	203				

КАНАЛИЗАЦИОННАЯ НАСОСНАЯ СТАНЦИЯ ПРОИЗВОДИТЕЛЬНОСТЬЮ 600-2000 м3/ч, НАПОРОМ 30-55 м С РЕШЕТКАМИ-ДРОБИЛКАМИ ПРИ ГЛУБИНЕ ЗАЛОЖЕНИЯ ПОДВОДЯЩЕГО КОЛЛЕКТОРА 5,5 м ("СБОРНАЯ СТЕНА В ГРУНТЕ")	ТИПОВОЙ ПРОЕКТ 902-I-I74.9I	Страница 7

B7EA СОСТАВ ПРОЕКТНОЙ ДОКУМЕНТАЦИИ

Альбом I (из ТП 902-I-I70.9I)	ПЗ	Пояснительная записка
Альбом 2 (из ТП 902-I-I70.9I)	ТХ	Технология производства
	ВК	Внутренний водопровод и канализация
	ОВ	Отопление и вентиляция
Альбом 3 (из ТП 902-I-I70.9I)		Надземная часть и общие чертежи подземной части
	АР	Архитектурные решения
	КЖI	Конструкции железобетонные
	КМI	Конструкции металлические
Альбом 4 (из ТП 902-I-I70.9I)	КЖI.И	Изделия
	АР.И	Изделия
Альбом 5		Подземная часть
	КЖ2	Конструкции железобетонные
	КМ2	Конструкции металлические
	КЖ2.И	Изделия
Альбом 6 (из ТП 902-I-I70.9I)	ЭМ	Силовое электрооборудование
	АТХ	Технологический контроль
Альбом 7 (из ТП 902-I-I70.9I)	Н	Нестандартизированное оборудование
Альбом 8 (из ТП 902-I-I-I70.9I)	СО	Спецификации оборудования
Альбом 9	ВМ	Ведомости потребности в материалах
Альбом I0 (из ТП 902-I-I70.9I)	С	Сметы. Общая часть
Альбом II	С	Сметы. Подземная часть

ПРИМЕНЕННЫЕ ТИПОВЫЕ МАТЕРИАЛЫ:

Серия 7.902-4	Бак разрыва струи вместимостью I80 л
Серия 3.90I-I3 выпуск 3	Колонка управления задвижкой
Серия 7.820-9 выпуск 6	Затворы щитовые для прямоугольных лотков

Союзводоканалпроект

Объем проектных материалов, приведенных к формату А4, 337 форматок

B7BA АВТОР ПРОЕКТА — Институт "Харьковский Водоканалпроект", 3I0072, г.Харьков, ул.Тобольская, 42а

B7HA УТВЕРЖДЕНИЕ — Утвержден ВО "СоюзводоканалНИИпроект" протокол от I5 мая I99Iг. № 9

B7KA ПОСТАВЩИК — ОАО «ЦПП», 127238, Москва, Дмитровское ш., 46, к. 2

gost.e-ecolog.ru