СК-2	СТРОИТЕЛЬНЫЙ КАТАЛОГ Часть 2 ТИПОВЫЕ ПРОЕКТЫ ПРЕДПРИЯТИЙ, ЗДАНИЙ И СООРУЖЕНИЙ	902-I-I73.9I
ОАО «ЦПП»	КАНАЛИЗАЦИОННАЯ НАСОСНАЯ СТАНЦИЯ ПРОИЗВОДИТЕЛЬНОСТЬЮ 600-2000 м3/ч НАПОРОМ 30-55 м С РЕШЕТКАМИ-ДРОБИЛКАМИ ПРИ ГЛУБИНЕ ЗАЛОЖЕНИЯ ПОДВОДЯЩЕГО КОЛЛЕКТОРА 5,5 м (СБОРНО-МОНОЛИТНЫЙ ВАРИАНТ, ОПУСКНОЙ СПОСОБ)	
ДЕКАБРЬ **1991**	ТИПОВОЙ ПРОЕКТ	На 7 страницах Страница 1

ФАСАД 4-I



ФАСАД А-В



РАЗРЕЗ I-I

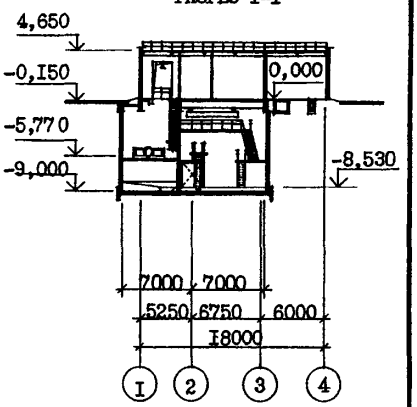

ПЛАН НА ОТМ. -8,530

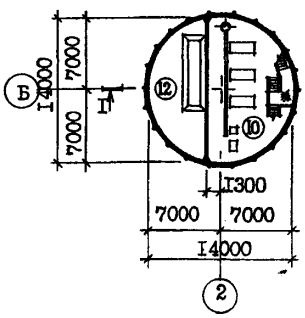

ПЛАН НА ОТМ. -5,770

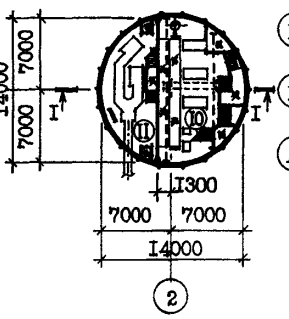

ПЛАН НА ОТМ. 0,000

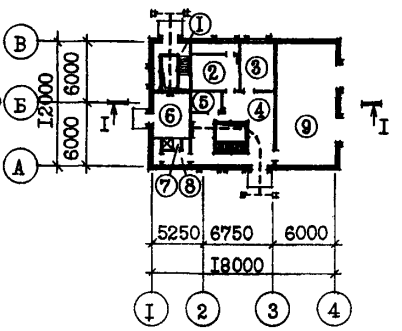

ЭКСПЛИКАЦИЯ ПОМЕЩЕНИЙ

Номер	Наименование	Площадь м2	Номер	Наименование	Площадь м2
I	Монтажная площадка помещения решеток	I6,9	7	Душевая	I,6
2	Приточная венткамера	2I,I	8	Санузел	5,4
3	Мастерская	I5,2	9	КТП	67,3
4	Монтажная площадка машзала	50,25	I0	Машзал	95,I
5	Кладовая	6,0	II	Помещение решеток	54,5
6	Вытяжная венткамера с узлом ввода	I7,I	I2	Приемный резервуар	54,5

gost.e-ecolog.ru

КАНАЛИЗАЦИОННАЯ НАСОСНАЯ СТАНЦИЯ ПРОИЗВОДИТЕЛЬНОСТЬЮ 600-2000 м3/ч, НАПОРОМ 30-55 м С РЕШЕТКАМИ-ДРОБИЛКАМИ ПРИ ГЛУБИНЕ ЗАЛОЖЕНИЯ ПОДВОДЯЩЕГО КОЛЛЕКТОРА 5,5 м (СБОРНО-МОНОЛИТНЫЙ ВАРИАНТ, ОПУСКНОЙ СПОСОБ)

ТИПОВОЙ ПРОЕКТ 902-I-I73.9I

Страница 2

ПЛАН НА ОТМ. -8,530

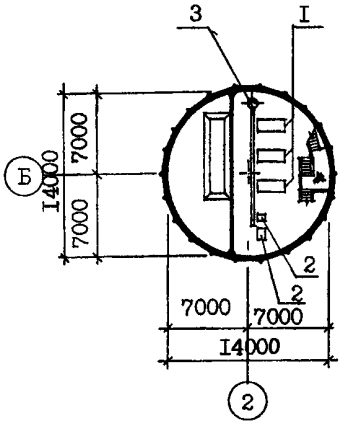

ПЛАН НА ОТМ.-5,770

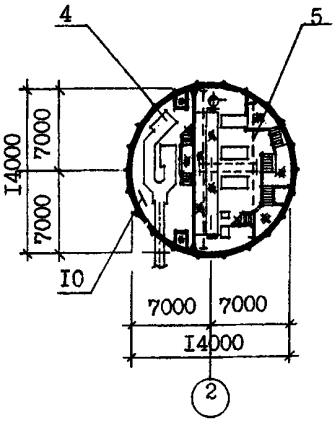

ПЛАН НА ОТМ. 0.000

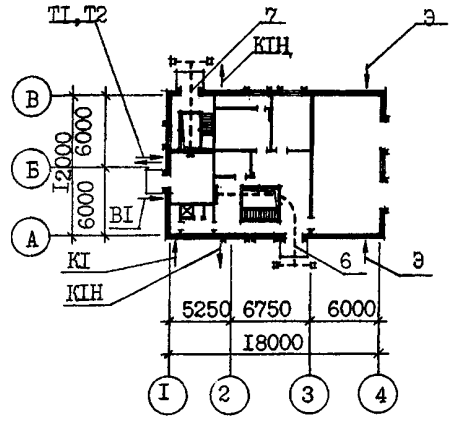

ЭКСПЛИКАЦИЯ ОБОРУДОВАНИЯ

Поз.	Наименование и марка	Колич.	Поз.	Наименование и марка	Колич.
I	Агрегат электронасосный СМ250-200			г/п I т для КРД40МТУ24.09.729-90	I
	400/4	3	8	Таль ручная г/п Iт ГОСТ II06-74	2
2	Насос вихревой ВК 4/24 или ВК2/26	3	9	Затвор щитовой ЗЩ-Р-900х900	2
3	Насос "ГНОМ" 25-20 т	2	I0	Ремонтная решетка ВхН 900х800	2
4	Решетка-дробилка КРД 40М	2	II	Бак разрыва струи W = I80 л	I
5	Кран ручной г/п 3,2 т ТУ 24.00 4912-88	I	I2	Колонка управления задвижкой	I
6	Таль электрическая ТЭ320-52I20-				
	0I-г/п 3,2 т ГОСТ 22584-88	I			
7	Таль электрическая ТЭ I00-52I32-0I				

D2BA СТРОИТЕЛЬНЫЕ КОНСТРУКЦИИ И ИЗДЕЛИЯ

ПОДЗЕМНАЯ ЧАСТЬ

Фундаменты - монолитная железобетонная плита, бетон класса BI5

Стены - сборные железобетонные стеновые панели по серии 3.902.I-I2, вып.I, типоразмеров - 2

Перегородки - сборные железобетонные перегородочные панели по серии 3.902.I-I2, вып.3, типоразмеров - 2

Перекрытия - монолитные и сборно-монолитные железобетонные, плиты по серии 3.006.I-2.87, вып.2, типоразмеров - 3, 3.006.I-3/83, вып.I-2, типоразмеров -2

НАДЗЕМНАЯ ЧАСТЬ

Стены - кирпичные
Перегородки - кирпичные армированные

Перемычки - сборные железобетонные по серии I.038.I-I, вып.I, типоразмеров -7

Покрытие - плиты комплексные сборные железобетонные по серии I.465.I-3/80, вып.5, типоразмеров - I

Кровля - рулонная плоская из 3-х слоев биостойкого рубероида с защитным слоем из гравия, утеплитель - плитный пенобетон γ = 500 кг/м^3

Лестницы - стальные по серии I.450.3-6.I, вып.I, типоразмеров - 3

H5UA ОТДЕЛКА НАРУЖНАЯ

Кладка фасадов из отборного глиняного кирпича с расшивкой швов, окраска подоконных простенков полимерцементной краской

ВНУТРЕННЯЯ

Штукатурка, известковая побелка, клеевая, масляная и поливинилацетатная окраска, облицовка глазурованной плиткой.

O3GA ИНЖЕНЕРНОЕ ОБОРУДОВАНИЕ

Водопровод - хозяйственно-питьевой от наружных сетей, напор на вводе I0 м. Расчетный расход воды на хозяйственно-питьевые нужды - 0,3л/с, на производственные нужды - 4,4л/с.

КАНАЛИЗАЦИОННАЯ НАСОСНАЯ СТАНЦИЯ ПРОИЗВОДИТЕЛЬНОСТЬЮ 600-2000 м3/ч, НАПОРОМ 30-55 м ПРИ ГЛУБИНЕ ЗАЛОЖЕНИЯ ПОДВОДЯЩЕГО КОЛЛЕКТОРА 5,5 м (СБОРНО-МОНОЛИТНЫЙ ВАРИАНТ, ОПУСКНОЙ СПОСОБ)	ТИПОВОЙ ПРОЕКТ 902-I-I73.9I	Страница 3

Окна - деревянные по ГОСТ II2I4-86 типоразмеров - I.
Двери - деревянные по ГОСТ 6629-88, типоразмеров - 2, индивидуальные деревянные - типоразмеров I, металлические по серии I.436.3-I9 выпуски 0,I - типоразмеров - I

Наибольшая масса монтажа элемента (стеновая панель) - I0,7 т

Канализация -хозяйственно-бытовая: в приемный резервуар канализационной насосной станции
Отопление - водяное, теплоноситель - вода I50+70°С от наружных тепловых сетей
Вентиляция - приточно-вытяжная с механическим побуждением и естественная
Электроснабжение - от внешней сети, напряжение 6 или I0 кВ

J30B НОРМАТИВНОЕ ЗНАЧЕНИЕ - 0,23кПа
ВЕТРОВОГО ДАВЛЕНИЯ 23кгс/м2

J3NB НОРМАТИВНОЕ ЗНАЧЕНИЕ - I,0кПа
ВЕСА СНЕГОВОГО ПОКРОВА I00кгс/м2

R200 СТЕПЕНЬ ОГНЕСТОЙКОСТИ - вторая

G2DD КЛИМАТИЧЕСКИЕ ПОДРАЙОНЫ СССР - IB, IB

N1BD РАСЧЕТНАЯ ТЕМПЕРАТУРА НАРУЖНОГО ВОЗДУХА - минус 30°С

G2EE ИНЖЕНЕРНО-ГЕОЛОГИЧЕСКИЕ УСЛОВИЯ - обычные и для водонасыщенных грунтов

G3DT ТЕХНОЛОГИЧЕСКИЙ ПРОЦЕСС

Канализационная насосная станция предназначена для перекачки хозяйственно-бытовых и близких к ним по составу производственных сточных вод, имеющих нейтральную или слабощелочную реакцию. Насосная станция запроектирована без постоянно обслуживающего персонала. Канализационная насосная станция может располагаться как на территории промплощадки, так и на самостоятельной площадке, в населенном пункте и вне его. В машинном зале насосной станции устанавливаются три насоса марки СМ-250-200-400/4 (2 рабочих, I резервный), насос марки ВК 4/24 (2 рабочих, I резервный), насос дренажный "ГНОМ" 20-25 т (I рабочий, I резервный).

Помещение решеток разработано с установкой двух решеток-дробилок КРД 40М (I рабочая, I резервная). Для монтажа и демонтажа оборудования предусмотрено подъемно-транспортное оборудование.

G3BD ПРОИЗВОДСТВЕННАЯ ПРОГРАММА

Производительность 600-2000 м3/ч

ДОПОЛНИТЕЛЬНЫЕ ДАННЫЕ

Расчетный показатель - I м3/ч перекачиваемой жидкости (всего расчетных единиц I200)

Сметы составлены в ценах и нормах I984 г.

Типовой проект разработан взамен ТМП 902-I-88.84

Показатели технико-экономических данных приведены для водонасыщенных грунтов и шпоночных стыков панелей

В проекте разработаны два варианта стыка панелей: шпоночный и клиновидный

Дробные стоимостные показатели рассчитаны: в числителе - в ценах I984 г., в знаменателе - I99I г.

КАНАЛИЗАЦИОННАЯ НАСОСНАЯ СТАНЦИЯ ПРОИЗВОДИТЕЛЬНОСТЬЮ 600-2000 м3/ч, НАПОРОМ 30-55м ПРИ ГЛУБИНЕ ЗАЛОЖЕНИЯ ПОДВОДЯЩЕГО КОЛЛЕКТОРА 5,5м (СБОРНО-МОНОЛИТНЫЙ ВАРИАНТ, ОПУСКНОЙ СПОСОБ)

ТИПОВОЙ ПРОЕКТ 902-I-I73.9I

Страница 4

V1MA

ТЕХНИКО-ЭКОНОМИЧЕСКИЕ ДАННЫЕ И ПОКАЗАТЕЛИ

Наименование показателей					Код	Типовая проектная документация: Всего	Удельные показатели: на 1 м² общей площади	Удельные показатели: на расчетную единицу	Удельные показатели: на 1 млн. руб. СМР	Примечание*
Производственная программа	Мощность предприятия	Расчетные единицы	Единица мощности, м3/ч		EA05	I				
			Единица годового объема товарной продукции	в натуральном выражении, тыс.м3	EA07	I				
				в оптовых ценах, тыс. руб.	EA08					
		Количество расчетных единиц	Мощность		ЕД06	I200				
			Годовой объем товарной продукции	в натуральном выражении	ЕД09	II680				
				в оптовых ценах, тыс. руб.	ЕД10					
	Затраты производства (себестоимость), коп (удельные показатели на 1 м³ очистки)				СП02	59,57		0,5I		
	Прибыль (годовая), тыс. руб. (удельные показатели на 1 руб. товарной продукции, коп.)				СП07					
	Уровень рентабельности (прибыль к себестоимости), %				СП03					
	Срок окупаемости капиталовложений (сметной стоимости), год				СП04					
	Приведенные затраты, тыс. руб. (удельные показатели, руб.)				СП06	75,88		63,2		
	Уровень механизации и автоматизации производственных процессов, %				МТ11	I00				
	Удельный вес рабочих, занятых ручным трудом, %				ЮА62					
	Трудоемкость изготовления продукции (годовая), чел.-ч.				ТР07					
	Производительность труда	годовой выпуск продукции на одного работающего, тыс. руб.			ШТ06					
		то же, в натуральном выражении			ШТ07					
Режим работы и штаты	Численность работающих, чел.	общая			ШТ02	4				
		в том числе	рабочих		ШТ03	4				
			в наиболее многочисленную смену		ШТ04					
	количество рабочих дней в году				ШТ08	365				
	количество смен в сутки				ШТ01	3				
	продолжительность смены, ч.				ШТ09	8				
	коэффициент сменности по рабочим				ШТ05					
	коэффициент загрузки оборудования				ШТ10	0,85				
Технические характеристики	Площадь, м²	застройки			ХП01	233,7		0,I9		
		общая			ХП02	439,6		0,37		
		в том числе	подземной части		ХП03	229,0				
			встроенных (бытовых) помещений		ХП09	7,0				
	Объем строительный, м³	общий			ХБ01	2590,6		2,I6		
		в том числе	подземной части		ХБ02	I506,0				
			встроенных (бытовых) помещений		ХБ03	32,5				

G3DB

G3DD

G3OC

G3OB

G3NB

* для заполнения данных проекта привязки

КАНАЛИЗАЦИОННАЯ НАСОСНАЯ СТАНЦИЯ ПРОИЗВОДИТЕЛЬНОСТЬЮ 600–2000 м3/ч, НАПОРОМ 30–55 м ПРИ ГЛУБИНЕ ЗАЛОЖЕНИЯ ПОДВОДЯЩЕГО КОЛЛЕКТОРА 5,5 м (СБОРНО-МОНОЛИТНЫЙ ВАРИАНТ, ОПУСКНОЙ СПОСОБ)

ТИПОВОЙ ПРОЕКТ 902-I-I73.9I

Страница 5

	Наименование показателей	Код	Типовая проектная документация: Всего	Удельные показатели: на 1 м² общей площади	Удельные показатели: на расчетную единицу	Удельные показатели: на 1 млн. руб. СМР	Примечание
V1IA	Стоимость. Сметная стоимость, тыс. руб. (удельные показатели, руб.) — общая	CC01	159,22 / 241,34		I32,68		
V1IB	в том числе — строительно-монтажных работ	CC02	II3,78 / I76,36	258,83			
V1IL	в том числе — оборудования	CC03	45,44 / 64,98				
V1IO	общая с учетом условной привязки	CC10					
	Трудоемкость. нормативная трудоемкость, чел.-ч	TP08	I9440		I6,2		
V1JF	трудозатраты построечные, чел.-ч	TP06	I502I	34,I6	I2,5	I320I8	
V1KB	Материалоемкость. Цемент, т (удельные показатели, кг) — всего	PЦ01	I4I,55	322,00	II7,96	I244067	
	приведенный к М400	PЦ02	I45,6I	33I,23	I2I,34	I279750	
	в том числе на индустриальные изделия	PЦ03	67,83	I54,30	56,52	596I50	
	Сталь, т (удельные показатели, кг) — всего	PC01	66,9I	I52,2I	55,76	588065	
	приведенная к классу А-I и Ст3	PC02	80,I3	I82,28	66,78	704254	
	в том числе на индустриальные изделия	PC03	48,08	I09,37	40,07	422570	
	Бетон и железобетон, м³ — всего	PБ01	432,96	0,98	0,36	3805,0	
	в том числе — монолитный	PБ02	223,44	0,5I	0,I9		
	в том числе — сборный тяжелый	PБ04	209,52	0,48	0,I7	I84I,4	
	в том числе — сборный легкий	PБ05	–	–	–	–	
	Лесоматериалы, м³ — всего	PЛ01	3,38	0,008	0,003	29,7	
	приведенные к круглому лесу	PЛ02	5,79	0,0I3	0,005	50,9	
	Кирпич, тыс. шт.	PK01	62,4	0,I4	0,05	548,4	
	Стекло строительное, м²	PД01	I5,0	0,03	0,0I3	I3I,8	
	Асбестоцемент, м²	PД02					
	Рулонные кровельные и гидроизоляционные материалы, м²	PГ03	II87	2,7	0,99	I0432,4	
	Трубы пластмассовые, м	PД04	55	0,I25	0,046	483,4	
	Трубы пластмассовые, т	PД05	0,0I			0,09	
	Трубы стеклянные, м	PД06					
V1LH	Ресурсы на производственные и эксплуатационные нужды. Расход воды. холодной — расчетный, м³/сут	ЭВ13	320,75	0,73	0,27		
	расчетный, л/с	ЭВ11	4,7	0,0I0	0,004		
	годовой, м³	ЭВ14	II7074	26 6,3	9 7,66		
	горячей — расчетный, м³/сут	ЭВ23					
	расчетный, л/с	ЭВ21					
	годовой м³	ЭВ24					

КАНАЛИЗАЦИОННАЯ НАСОСНАЯ СТАНЦИЯ ПРОИЗВОДИТЕЛЬНОСТЬЮ 600-2000 М3/ч, НАПОРОМ 30-55м С РЕШЕТКАМИ-ДРОБИЛКАМИ ПРИ ГЛУБИНЕ ЗАЛОЖЕНИЯ ПОДВОДЯЩЕГО КОЛЛЕКТОРА 5,5 м (СБОРНО-МОНОЛИТНЫЙ ВАРИАНТ, ОПУСКНОЙ СПОСОБ)

ТИПОВОЙ ПРОЕКТ 902-1-173.91

Страница6

	Наименование показателей					Код	Типовая проектная документация: Всего	Удельные показатели: на 1 м² общей площади / на 1 м³ строительного объема	Удельные показатели: на расчетную единицу	Удельные показатели: на 1 млн. руб. СМР	Примечание
V1LS	Ресурсы на производственные и эксплуатационные нужды — Расход пара		расчетный, кг/ч			ПС09					
			годовой, т			ПС07					
	Расход сжатого воздуха		расчетный, м³/ч			ЭС02					
V1LA			годовой, м³			ЭС03					
	Расход тепла — всего		расчетный,	кВт		ЭТ01	117,00	0,27	0,10		
				ккал/ч		ЭТ14	100610	228,9	83,8		
			годовой, (удельные показатели, ГДж)	ГДж		ЭТ21	862,2	1,96	0,72		
				Гкал		ЭТ25	205,3				
	в том числе — на отопление		расчетный,	кВт		ЭТ02	15,76	0,03	0,01		
				ккал/ч		ЭТ15	13550	30,8	11,3		
			годовой, (удельные показатели, ГДж)	ГДж		ЭТ22	152,0	0,35	0,13		
V1LN				Гкал		ЭТ26	36,2				
		на вентиляцию	расчетный,	кВт		ЭТ03	82,64	0,19	0,07		
				ккал/ч		ЭТ16	71060	161,6	59,2		
			годовой, (удельные показатели, ГДж)	ГДж		ЭТ23	527,1	1,2	0,44		
				Гкал		ЭТ27	125,5				
		на горячее водоснабжение	расчетный,	кВт		ЭТ04	18,60	0,04	0,016		
				ккал/ч		ЭТ17	16000	36,4	13,3		
			годовой, (удельные показатели, ГДж)	ГДж		ЭТ24	183,1	0,42	0,15		
				Гкал		ЭТ28	43,6				
V1LI	Канализационные стоки, расчетный, м³/сут.					ЭК01					
	Расход газа		расчетный, м³/ч			ЭГ01					
V1LJ			годовой, м³			ЭГ02					
V1LL	Расход электроэнергии, годовой, МВт·ч (удельные показатели, кВт·ч)					ПС08	2568	5841	2140		
V1LK	Потребная электрическая мощность, кВт					ЭМ01	400		0,33		
V1GB	Продолжительность строительства, мес.					ПС01	180				

КАНАЛИЗАЦИОННАЯ НАСОСНАЯ СТАНЦИЯ ПРОИЗВОДИТЕЛЬНОСТЬЮ 600-2000 м3/ч, НАПОРОМ 30-55м С РЕШЕТКАМИ-ДРОБИЛКАМИ ПРИ ГЛУБИНЕ ЗАЛОЖЕНИЯ ПОДВОДЯЩЕГО КОЛЛЕКТОРА 5,5 м (СБОРНО-МОНОЛИТНЫЙ ВАРИАНТ, ОПУСКНОЙ СПОСОБ)

ТИПОВОЙ ПРОЕКТ 902-I-I73.9I

В7ЕА СОСТАВ ПРОЕКТНОЙ ДОКУМЕНТАЦИИ

Альбом I (из ТП 902-I-I70.9I)	ПЗ	Пояснительная записка
Альбом 2 (из ТП 902-I-I70.9I)	ТХ	Технология производства
	ВК	Внутренний водопровод и канализация
	ОВ	Отопление и вентиляция
Альбом 3 (из ТП 902-I-I70.9I)		Надземная часть и общие чертежи подземной части
	АР	Архитектурные решения
	КЖI	Конструкции железобетонные
	КМI	Конструкции металлические
Альбом 4 (из ТП 902-I-I70.9I)	КЖI.И	Изделия
	АР.И	Изделия
Альбом 5		Подземная часть
	КЖ2	Конструкции железобетонные
	КМ2	Конструкции металлические
	КЖ2.И	Изделия
Альбом 6 (из ТП 902-I-I70.9I)	ЭМ	Силовое электрооборудование
	АТХ	Технологический контроль
Альбом 7 (из ТП 902-I-I70.9I)	Н	Нестандартизированное оборудование
Альбом 8 (из ТП 902-I-I70.9I)	СО	Спецификации оборудования
Альбом 9	ВМ	Ведомости потребности в материалах
Альбом I0 (из ТП 902-I-I70.9I)	С	Сметы. Общая часть
Альбом II	С	Сметы. Подземная часть

ПРИМЕНЕННЫЕ ТИПОВЫЕ МАТЕРИАЛЫ:

Серия 7.902-4	Бак разрыва струи вместимостью I80л
Серия 3.90I-I3 выпуск 3	Колонка управления задвижкой
Серия 7.820-9 выпуск 6	Затворы щитовые для прямоугольных лотков

Союзводоканалпроект

Объем проектных материалов, приведенных к формату А4, - 336 форматок

В7ВА АВТОР ПРОЕКТА Институт "Харьковский Водоканалпроект", 3I0072, г.Харьков, ул.Тобольская, 42а

В7НА УТВЕРЖДЕНИЕ Утвержден ВО "СоюзводоканалНИИпроект" протокол от I5 мая I99I г. № 9

В7КА ПОСТАВЩИК ОАО «ЦПП», 127238, Москва, Дмитровское ш., 46, к. 2

gost.e-ecolog.ru