СК-2	СТРОИТЕЛЬНЫЙ КАТАЛОГ Часть 2 **ТИПОВЫЕ ПРОЕКТЫ ПРЕДПРИЯТИЙ, ЗДАНИЙ И СООРУЖЕНИЙ**	902-I-I67.I.90
ОАО «ЦПП»	КАНАЛИЗАЦИОННАЯ НАСОСНАЯ СТАНЦИЯ ПРОИЗВОДИТЕЛЬНОСТЬЮ 200-I200 м3/ч, НАПОРОМ I2-27 м С РЕШЕТКАМИ-ДРОБИЛКАМИ ПРИ ГЛУБИНЕ ЗАЛОЖЕНИЯ ПОДВОДЯЩЕГО КОЛЛЕКТОРА 5,5 м (МОНОЛИТНЫЙ ВАРИАНТ, ОТКРЫТЫЙ СПОСОБ). КОНСТРУКТИВНЫЙ ВАРИАНТ. ОПУСКНОЙ СПОСОБ (ТП 902-I-I67. 2.90)	УДК 628.I2
НОЯБРЬ 1990	ТИПОВОЙ ПРОЕКТ	На 7 страницах Страница 1

ФАСАД I-3



ФАСАД В-А



РАЗРЕЗ I-I

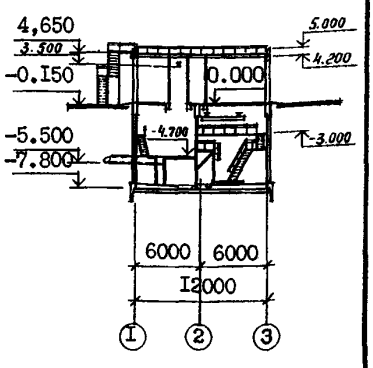

ПЛАН НА ОТМ. -7.390

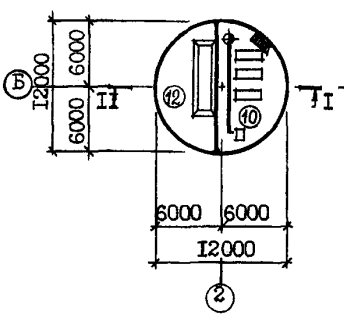

ПЛАН НА ОТМ. -4.700

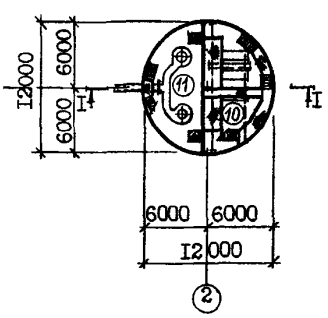

ПЛАН НА ОТМ. 0.000

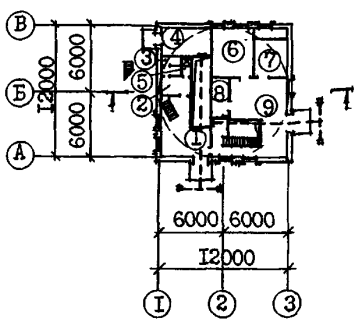

ЭКСПЛИКАЦИЯ ПОМЕЩЕНИЙ

Номер	Наименование	Площадь м2	Номер	Наименование	Площадь м2
I	Монтажная площадка помещения решеток	29,6	8	Кладовая	6,5
			9	Монтажная площадка машзала	44,2
2	Гардероб	4,I	I0	Машзал	60,I
3	Санузел	3,I	II	Помещение решеток	49,3
4	Душевая	I,7	I2	Приемный резервуар	49,3
5	Узел ввода	I2,2			
6	Мастерская	I7,0			
7	Венткамера	I3,0			

gost.e-ecolog.ru

КАНАЛИЗАЦИОННАЯ НАСОСНАЯ СТАНЦИЯ ПРОИЗВОДИТЕЛЬНОСТЬЮ 200–I200 м3/ч, НАПОРОМ I2–27 м С РЕШЕТКАМИ-ДРОБИЛКАМИ ПРИ ГЛУБИНЕ ЗАЛОЖЕНИЯ ПОДВОДЯЩЕГО КОЛЛЕКТОРА 5,5 м (МОНОЛИТНЫЙ ВАРИАНТ, ОТКРЫТЫЙ СПОСОБ).КОНСТРУКТИВНЫЙ ВАРИАНТ, ОПУСКНОЙ СПОСОБ (ТП 902-I-I67.2.90)	ТИПОВОЙ ПРОЕКТ 902-I-I67.I.90	Страница 2

ПЛАН РАЗМЕЩЕНИЯ ТЕХНОЛОГИЧЕСКОГО ОБОРУДОВАНИЯ

ПЛАН НА ОТМ. - 7.390

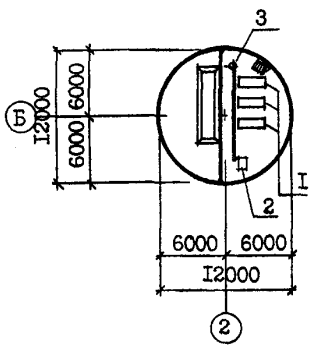

ПЛАН НА ОТМ. - 4.700

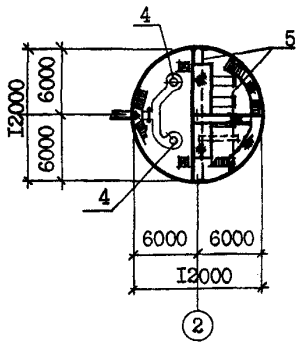

ПЛАН НА ОТМ. 0.000

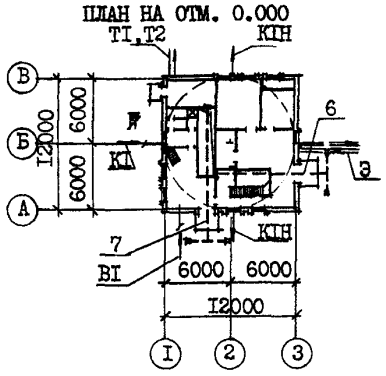

ЭКСПЛИКАЦИЯ ОБОРУДОВАНИЯ

Поз	Наименование и марка	Колич.	Поз.	Наименование и марка	Колич.
I	Агрегат электронасосный			или г/п 2т для РД-600	I
	СМ250-200-400/6	3	8	Таль ручная г/п I т	2
2	Насос вихревой ВК 4/24	2	9	Затвор щитовой ЗЩ-Р-900х900 или	
3	Насос "ГНОМ" 25-20Т	2		ЗЩ-Р-800хI000	2
4	Решетка-дробилка типа КРД 40М или		I0	Ремонт ная решетка ВхН 900х800 или	
	решетка-дробилка РД-600	2		800хI200	2
5	Кран ручной г/п 3,2 т	I	II	Бак разрыва струи W = I80 л	I
6	Таль электрическая ТЭ200-52I20-0I		I2	Колонка управления задвижкой	I
	г/п 2т	I			
7	Таль ручная г/п Iт для КРД 40М				

D2BA СТРОИТЕЛЬНЫЕ КОНСТРУКЦИИ И ИЗДЕЛИЯ

ПОДЗЕМНАЯ ЧАСТЬ

Фундаменты - монолитная железобетонная плита, бетон класса BI5

Стены - монолитные железобетонные, бетон класса BI5

Перегородка - монолитная железобетонная

Перекрытия - монолитные и сборно-монолитное железобетонные, плиты по серии 3.006.I-2.87, вып.I-2, типоразмеров - 6

НАДЗЕМНАЯ ЧАСТЬ

Стены - кирпичные

Перегородки - кирпичные армированные

Перемычки сборные железобетонные по серии I.038.I-I,вып.I, типоразмеров - 7

Покрытие - плиты комплексные сборные железобетонные по серии I.465.I-3/80, вып.5, типоразмеров - I

Кровля - рулонная плоская из 3-х слоев биостойкого рубероида с защитным слоем из гравия, утеплитель - плитный пенобетон γ = 500 кг/м3

Лестницы - стальные по серии I.450.3-3, вып.I, типоразмеров - 3

H5UA ОТДЕЛКА НАРУЖНАЯ

Кладка фасадов из отборного глиняного кирпича с расшивкой швов,окраска подоконных простенков полимерцементной краской

ВНУТРЕННЯЯ

Штукатурка, известковая побелка, клеевая масляная поливинилацетатная окраска, облицовка глазурованной плиткой.

C3GA ИНЖЕНЕРНОЕ ОБОРУДОВАНИЕ

Водопровод- хозяйственно-питьевой от наружных сетей, напор на вводе I0 м
Расчетный расход воды на хозяйственно-питьевые нужды - 0,3 л/с;
на производственные нужды - 3,0 л/с.
Горячее водоснабжение - от водоподогревателя.

КАНАЛИЗАЦИОННАЯ НАСОСНАЯ СТАНЦИЯ ПРОИЗВОДИТЕЛЬНОСТЬЮ 200-1200 м3/ч, НАПОРОМ 12-27 м С РЕШЕТКАМИ-ДРОБИЛКАМИ ПРИ ГЛУБИНЕ ЗАЛОЖЕНИЯ ПОДВОДЯЩЕГО КОЛЛЕКТОРА 5,5м (МОНОЛИТНЫЙ ВАРИАНТ, ОТКРЫТЫЙ СПОСОБ) КОНСТРУКТИВНЫЙ ВАРИАНТ. СПУСКНОЙ СПОСОБ (ТП 902-1-167.2.90)	ТИПОВОЙ ПРОЕКТ 902-1-167.1.90	Страница 3

Полы бетонные, цементные, из керамических плиток и линолеума
Окна - деревянные по ГОСТ 11214-86, типоразмеров - 1
Двери - деревянные по ГОСТ 6629-88 типоразмеров - 2, металлические по 1.436.3-19, выпуск 0,1, типоразмеров - 1 индивидуальные, типоразмеров - 1
Наибольшая масса монтажного элемента (плита покрытия) - 8,3 т

Канализация - хозяйственно-бытовая, в приемный резервуар канализационной насосной станции
Отопление - водяное, теплоноситель - вода 150+ 70°С от наружной тепловой сети.
Вентиляция - приточно-вытяжная с механическим побуждением и естественная.
Электроснабжение - от низковольтных сетей напряжением 380/220В.
Электроосвещение - лампы накаливания

J3OB НОРМАТИВНОЕ ЗНАЧЕНИЕ ВЕТРОВОГО ДАВЛЕНИЯ - 23 кгс/м2 0,23 кПа

J3NB НОРМАТИВНОЕ ЗНАЧЕНИЕ ВЕСА СНЕГОВОГО ПОКРОВА -100 кгс/м2 1,0 кПа

R2CO СТЕПЕНЬ ОГНЕСТОЙКОСТИ - вторая

N1BD РАСЧЕТНАЯ ТЕМПЕРАТУРА НАРУЖНОГО ВОЗДУХА - минус 30°

G2EE ИНЖЕНЕРНО-ГЕОЛОГИЧЕСКИЕ УСЛОВИЯ - обычные

G2DD КЛИМАТИЧЕСКИЕ ПОДРАЙОНЫ СССР - IB, IV

G3DT ТЕХНОЛОГИЧЕСКИЙ ПРОЦЕСС

Канализационная насосная станция предназначена для перекачки хозяйственно-бытовых и близких к ним по составу производственных сточных вод, имеющих нейтральную или слабощелочную реакцию. Насосная станция запроектирована без постоянно обслуживающего персонала. Канализационная насосная станция может располагаться как на территории промплощадки, так и на самостоятельной площадке, в населенном пункте и вне его. В машинном зале насосной станции устанавливаются три насоса марки СМ 250-200-400/6 (2 рабочих, 1 резервный), насос марки ВК 4/24 (1 рабочий, 1 резервный), насос дренажный "ГНОМ" 25-20Т (1 рабочий, 1 резервный). Помещение решеток разработано с установкой двух решеток-дробилок КРД 40М или РД-600 (1 рабочая, 1 резервная). Для монтажа и демонтажа оборудования предусмотрено подъемно-транспортное оборудование.

G3BD ПРОИЗВОДСТВЕННАЯ ПРОГРАММА

Производительность 200-1200 м3/ч.

ДОПОЛНИТЕЛЬНЫЕ ДАННЫЕ

Расчетный показатель - 1 м3/ч перекачиваемой жидкости (всего расчетных единиц 700)

Сметы составлены в ценах и нормах 1984 г.

Показатели технико-экономических данных приведены для варианта с решетками-дробилками КРД 40М.

Проект разработан взамен ТП902-1-72.83

КАНАЛИЗАЦИОННАЯ НАСОСНАЯ СТАНЦИЯ ПРОИЗВОДИТЕЛЬНОСТЬЮ 200-1200 м3/ч,НАПОРОМ 12-27 м С РЕШЕТКАМИ-ДРОБИЛКАМИ ПРИ ГЛУБИНЕ ЗАЛОЖЕНИЯ ПОДВОДЯЩЕГО КОЛЛЕКТОРА 5,5м(МОНОЛИТНЫЙ ВАРИАНТ, ОТКРЫТЫЙ СПОСОБ).КОНСТРУКТИВНЫЙ ВАРИАНТ. ОПУСКНОЙ СПОСОБ (ТП 902-1-167.2.90)

ТИПОВОЙ ПРОЕКТ 902-1-167.1.90

Страница 4

V1MA

ТЕХНИКО-ЭКОНОМИЧЕСКИЕ ДАННЫЕ И ПОКАЗАТЕЛИ

	Наименование показателей	Код	Типовая проектная документация: Всего	Удельные показатели: на 1 м² общей площади / на 1 м³ строительного объема	Удельные показатели: на расчетную единицу	Удельные показатели: на 1 млн. руб. СМР	Примечание*
	Производственная программа. Мощность предприятия. Расчетные единицы. Единица мощности	EA05	м3/ч				
G3DB	Производственная программа. Мощность предприятия. Расчетные единицы. Единица годового объема товарной продукции. в натуральном выражении	EA07	тыс.м3				
	Производственная программа. Мощность предприятия. Расчетные единицы. Единица годового объема товарной продукции. в оптовых ценах, тыс. руб.	EA08					
	Производственная программа. Мощность предприятия. Количество расчетных единиц. Мощность	ED06	700				
	Производственная программа. Мощность предприятия. Количество расчетных единиц. Годовой объем товарной продукции. в натуральном выражении	ED09	6570				
	Производственная программа. Мощность предприятия. Количество расчетных единиц. Годовой объем товарной продукции. в оптовых ценах, тыс. руб.	ED10					
	Производственная программа. Затраты производства (себестоимость), тыс. руб. (удельные показатели на 1 руб. товарной продукции, коп.)	CП02	22,11				
	Производственная программа. Прибыль (годовая), тыс. руб. (удельные показатели на 1 руб. товарной продукции, коп.)	CП07					
	Производственная программа. Уровень рентабельности (прибыль к себестоимости), %	CП03					
	Производственная программа. Срок окупаемости капиталовложений (сметной стоимости), год	CП04					
	Производственная программа. Приведенные затраты, тыс. руб. (удельные показатели, руб.)	CП06	32,84		46,9		
	Производственная программа. Уровень механизации и автоматизации производственных процессов, %	ИТ11	100				
	Производственная программа. Удельный вес рабочих, занятых ручным трудом, %	ЮА62					
	Производственная программа. Трудоемкость изготовления продукции (годовая), чел.-ч.	ТР07					
	Производственная программа. Производительность труда. годовой выпуск продукции на одного работающего, тыс. руб.	ИТ06					
	Производственная программа. Производительность труда. то же, в натуральном выражении	ИТ07					
G3DD	Режим работы и штаты. Численность работающих, чел. общая	ИТ02					
	Режим работы и штаты. Численность работающих, чел. в том числе рабочих	ИТ03					
	Режим работы и штаты. Численность работающих, чел. в том числе в наиболее многочисленную смену	ИТ04					
	Режим работы и штаты. количество рабочих дней в году	ИТ08	365				
	Режим работы и штаты. количество смен в сутки	ИТ01	3				
	Режим работы и штаты. продолжительность смены, ч.	ИТ09	8				
	Режим работы и штаты. коэффициент сменности по рабочим	ИТ05					
	Режим работы и штаты. коэффициент загрузки оборудования	ИТ10	0,85				
G3OC	Техническая характеристика. площадь, м². застройки	ХП01	155,3		0,22		
G3OB	Техническая характеристика. площадь, м². общая	ХП02	299,2		0,43		
	Техническая характеристика. площадь, м². в том числе подземной части	ХП03	162,9				
	Техническая характеристика. площадь, м². в том числе встроенных (бытовых) помещений	ХП09	8,9				
G3NB	Техническая характеристика. объем строительный, м³. общий	ХБ01	1716,0		2,45		
	Техническая характеристика. объем строительный, м³. в том числе подземной части	ХБ02	972,1				
	Техническая характеристика. объем строительный, м³. в том числе встроенных (бытовых) помещений	ХБ03	41,4				

* для заполнения данных проекта привязки

КАНАЛИЗАЦИОННАЯ НАСОСНАЯ СТАНЦИЯ ПРОИЗВОДИТЕЛЬНОСТЬЮ 200-1200м3/ч, НАПОРОМ 12-27м с РЕШЕТКАМИ-ДРОБИЛКАМИ ПРИ ГЛУБИНЕ ЗАЛОЖЕНИЯ ПОДВОДЯЩЕГО КОЛЛЕКТОРА 5,5м /МОНОЛИТНЫЙ ВАРИАНТ, ОТКРЫТЫЙ СПОСОБ/. КОНСТРУКТИВНЫЙ ВАРИАНТ. ОПУСКНОЙ СПОСОБ / ТП 902-1-167.2.90/.	ТИПОВОЙ ПРОЕКТ 902-1-167.1.90	Страница 5

	Наименование показателей	Код	Типовая проектная документация: Всего	Удельные показатели: на 1 м² общей площади	на расчетную единицу	на 1 млн. руб. СМР	Примечание
V1IA							
V1IB	Стоимость. Сметная стоимость, тыс. руб. (удельные показатели, руб.) — общая	СС01	89,40		127,71		
V1IL	в том числе — строительно-монтажных работ	СС02	66,5	222,26			
V1IO	в том числе — оборудования	СС03	22,90				
	общая с учетом условной привязки	СС10					
	Трудоемкость — нормативная трудоемкость, чел.-ч	ТР08	13086		18,7		
V1JF	трудозатраты построечные, чел.-ч	ТР06	10768	35,99	15,38	161925	
V1KB	Материалоемкость. Цемент, т (удельные показатели, кг) — всего	РЦ01	85,7	286,43	122,43	1288722	
	приведенный к М400	РЦ02	85,4	285,43	122,0	128421I	
	в том числе на индустриальные изделия	РЦ03	9,3	31,08	13,28	139850	
	Сталь, т (удельные показатели, кг) — всего	РС01	46,2	154,4	66,0	694737	
	приведенная к классу А-1 и Ст3	РС02	50,4	168,45	72,0	757895	
	в том числе на индустриальные изделия	РС03	5,6	18,72	8,0	842II	
	Бетон и железобетон, м³ — всего	РБ01	328,5	1,1	0,47	4939	
	в том числе — монолитный	РБ02	287,5	0,96	0,41		
	сборный тяжелый	РБ04	47,0	0,16	0,06	707	
	сборный легкий	РБ05					
	Лесоматериалы, м³ — всего	РЛ01	4,74	0,016	0,007	71,3	
	приведенные к круглому лесу	РЛ02	8,1	0,027	0,012	121,8	
	Кирпич, тыс. шт.	РК01	44,0	0,15	0,063	661,7	
	Стекло строительное, м²	РД01	28,0	0,093	0,04	421,0	
	Асбестоцемент, м²	РД02					
	Рулонные кровельные и гидроизоляционные материалы, м²	РГ03	760	2,54	1,09	11428,6	
	Трубы пластмассовые, м	РД04	222	0,74	0,317	3338	
	Трубы пластмассовые, т	РД05	0,075	0,0002	0,0001	1,1	
	Трубы стеклянные, м	РД06					
V1LH	Ресурсы на производственные и эксплуатационные нужды. Расход воды. холодной — расчетный, м³/сут	ЭВ13	216,75	0,724	0,31		
	расчетный, л/с	ЭВ11	3,3	0,011	0,005		
	годовой, м³	ЭВ14	79114	264,418	113		
	горячей — расчетный, м³/сут	ЭВ23					
	расчетный, л/с	ЭВ21					
	годовой м³	ЭВ24					

КАНАЛИЗАЦИОННАЯ НАСОСНАЯ СТАНЦИЯ ПРОИЗВОДИТЕЛЬНОСТЬЮ 200-1200м3/ч, НАПОРОМ 12-27м С РЕШЕТКАМИ-ДРОБИЛКАМИ ПРИ ГЛУБИНЕ ЗАЛОЖЕНИЯ ПОДВОДЯЩЕГО КОЛЛЕКТОРА 5,5м /МОНОЛИТНЫЙ ВАРИАНТ, ОТКРЫТЫЙ СПОСОБ/. КОНСТРУКТИВНЫЙ ВАРИАНТ.ОПУСКНОЙ СПОСОБ /ТП 902-1-167.2.90/.

ТИПОВОЙ ПРОЕКТ 902-1-167.1.90

	Наименование показателей				Код	Типовая проектная документация: Всего	Удельные показатели: на 1 м² общей площади	Удельные показатели: на расчетную единицу	Удельные показатели: на 1 млн. руб. СМР	Примечание
V1LS	Ресурсы на производственные и эксплуатационные нужды — Расход пара		расчетный, кг/ч		ПС09					
			годовой, т		ПС07					
V1LA	Расход сжатого воздуха		расчетный, м³/ч		ЭС02					
			годовой, м³		ЭС03					
V1LN	Расход тепла	всего	расчетный,	кВт	ЭТ01	92750	309,99	132,5		
				ккал/ч	ЭТ14	79760	266,6	113,94		
			годовой, (удельные показатели, ГДж)	ГДж	ЭТ21	726,2	2,4	1,04		
				Гкал	ЭТ25	172,9				
		в том числе — на отопление	расчетный,	кВт	ЭТ02	21280	71,1	30,4		
				ккал/ч	ЭТ15	18300	61,2	26,14		
			годовой, (удельные показатели, ГДж)	ГДж	ЭТ22	205,8	0,69	0,3		
				Гкал	ЭТ26	49				
		на вентиляцию	расчетный,	кВт	ЭТ03	52870	176,7	75,53		
				ккал/ч	ЭТ16	45460	151,9	64,94		
			годовой, (удельные показатели, ГДж)	ГДж	ЭТ23	337,3	1,1	0,48		
				Гкал	ЭТ27	80,3				
		на горячее водоснабжение	расчетный,	кВт	ЭТ04	18600	62,2	26,57		
				ккал/ч	ЭТ17	16000	53,47	22,86		
			годовой, (удельные показатели, ГДж)	ГДж	ЭТ24	183,1	0,6	0,26		
				Гкал	ЭТ28	43,6				
V1LI	Канализационные стоки, расчетный, м³/сут.				ЭК01	0,54	0,0018	0,0008		
V1LJ	Расход газа		расчетный, м³/ч		ЭГ01					
			годовой, м³		ЭГ02					
V1LL	Расход электроэнергии, годовой, МВт·ч (удельные показатели, кВт·ч)				ПС08	761	2543,45	1087,14		
V1LK	Потребная электрическая мощность, кВт				ЭМ01	119		0,17		
V1GB	Продолжительность строительства, мес.				ПС01	8				

КАНАЛИЗАЦИОННАЯ НАСОСНАЯ СТАНЦИЯ ПРОИЗВОДИТЕЛЬНОСТЬЮ 200-1200 м3/ч, НАПОРОМ 12-27 м С РЕШЕТКАМИ-ДРОБИЛКАМИ ПРИ ГЛУБИНЕ ЗАЛОЖЕНИЯ ПОДВОДЯЩЕГО КОЛЛЕКТОРА 5,5 м (МОНОЛИТНЫЙ ВАРИАНТ, ОТКРЫТЫЙ СПОСОБ), КОНСТРУКТИВНЫЙ ВАРИАНТ. СПУСКНОЙ СПОСОБ (ТП 902-I-I67.2.90)	ТИПОВОЙ ПРОЕКТ 902-I-I67.I.90	Страница 7

В7БА СОСТАВ ПРОЕКТНОЙ ДОКУМЕНТАЦИИ

			902-I-I67.I.90	902-I-I67.2.90
Альбом I (из ТП 902-I-I64.90)	ПЗ	Пояснительная записка	+	+
Альбом 2 (из ТП 902-I-I64.90)	ТХ	Технология производства	+	+
	ВК	Внутренний водопровод и канализация		
	ОВ	Отопление и вентиляция		
Альбом 3 (в 3[X] частях) (из ТП 902-I-I64.90)		Надземная часть и общие чертежи подземной части	+	+
Часть I		Надземная часть и перекрытие на отм.0,000		
	АР	Архитектурные решения		
	КЖI	Конструкции железобетонные		
	КМI	Конструкции металлические		
Часть 2		Перекрытие в помещении решеток-дробилок КРД 40М		
	КЖI.I	Конструкции железобетонные		
Часть 3		Перекрытие в помещении решеток-дробилок РД-600		
	КЖI.2	Конструкции железобетонные		
Альбом 4 (из ТП 902-I-I64.90)	КЖIИ	Изделия	+	+
	АРИ	Изделия		
Альбом 5.I		Подземная часть	+	—
5.2	КЖ2	Конструкции железобетонные	—	+
	КМ2	Конструкции металлические		
	КЖ2И	Изделия		
Альбом 6 (из ТП 902-I-I64.90)	ЭМ	Силовое электрооборудование	+	+
	АТХ	Технологический контроль		
Альбом 7 (из ТП 902-I-I64.90)	Н	Нестандартизированное оборудование	+	+
Альбом 8 (из ТП 902-I-I64.90)	СО	Спецификации оборудования	+	+
Альбом 9.I	ВМ	Ведомости потребности в материалах	+	—
9.2			—	+
Альбом I0 (из ТП 902-I-I64.90)	С	Сметы. Общая часть	+	+
Альбом II.I	С	Сметы. Подземная часть	+	—
II.2			—	+

ПРИМЕНЕННЫЕ ТИПОВЫЕ МАТЕРИАЛЫ:

Серия 7.902-4	Бак разрыва струи вместимостью I80л	
Серия 3.90I-I3 выпуск 3	Колонка управления задвижкой	
Серия 7.820-9 выпуск 5,6	Затворы щитовые для прямоугольных лотков	Союзводоканалпроект

Объем проектных материалов, приведенных к формату А4 -425 форматок

В7ВА АВТОР ПРОЕКТА Институт "Харьковский Водоканалпроект", 3I0072, г.Харьков, ул.Тобольская, 42а

В7НА УТВЕРЖДЕНИЕ Утвержден ВО "СоюзводоканалНИИпроект" протокол № 9 от I5 мая I990г.

В7КА ПОСТАВЩИК ОАО «ЦПП», 127238, Москва, Дмитровское ш., 46, к. 2

gost.e-ecolog.ru