СК-2	**СТРОИТЕЛЬНЫЙ КАТАЛОГ** **Часть 2** **ТИПОВЫЕ ПРОЕКТЫ ПРЕДПРИЯТИЙ, ЗДАНИЙ И СООРУЖЕНИЙ**	902-I-I65.90
ОАО «ЦПП»	КАНАЛИЗАЦИОННАЯ НАСОСНАЯ СТАНЦИЯ ПРОИЗВОДИТЕЛЬНОСТЬЮ 200-I200 м3/ч, НАПОРОМ I2-27м С РЕШЕТКАМИ-ДРОБИЛКАМИ ПРИ ГЛУБИНЕ ЗАЛОЖЕНИЯ ПОДВОДЯЩЕГО КОЛЛЕКТОРА 4,0 м (МОНОЛИТНЫЙ ВАРИАНТ)	УДК 628.I2
НОЯБРЬ 1990	ТИПОВОЙ ПРОЕКТ	На 7 страницах Страница 1

ФАСАД I-3



ФАСАД В-А



РАЗРЕЗ I-I

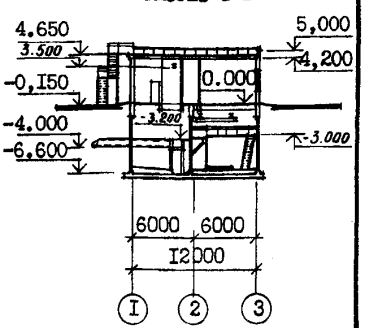

ПЛАН НА ОТМ. - 6.I90

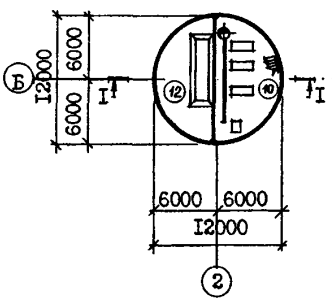

ПЛАН НА ОТМ. - 3.200

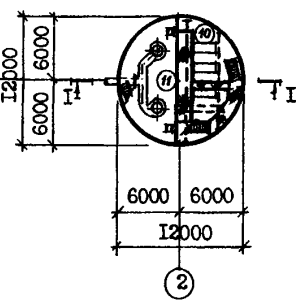

ПЛАН НА ОТМ. 0.000

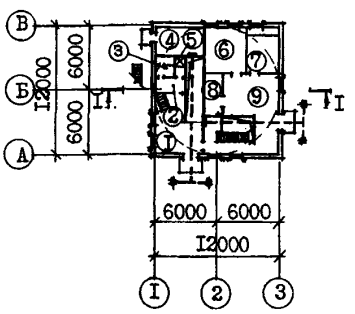

ЭКСПЛИКАЦИЯ ПОМЕЩЕНИЙ

номер	Наименование	Площадь м2	Номер	Наименование	Площадь м2
I	Монтажная площадка помещения		8	Кладовая	6,5
	решеток	29,6	9	Монтажная площадка машзала	44,2
2.	Гардероб	4,I	I0	Машзал	60,I
3	Санузел	3,I	II	Помещение решеток	49,3
4	Душевая	I,7	I2	Приемный резервуар	49,3
5	Узел ввода	I2,2			
6	Мастерская	I7,0			
7	Венткамера	I3,0			

gost.e-ecolog.ru

КАНАЛИЗАЦИОННАЯ НАСОСНАЯ СТАНЦИЯ ПРОИЗВОДИТЕЛЬНОСТЬЮ 200-I200 м3/ч, НАПОРОМ I2-27 м С РЕШЕТКАМИ-ДРОБИЛКАМИ ПРИ ГЛУБИНЕ ЗАЛОЖЕНИЯ ПОДВОДЯЩЕГО КОЛЛЕКТОРА 4,0 м (МОНОЛИТНЫЙ ВАРИАНТ)	ТИПОВОЙ ПРОЕКТ 902-I-I65.90	Страница 2

ПЛАН РАЗМЕЩЕНИЯ ТЕХНОЛОГИЧЕСКОГО ОБОРУДОВАНИЯ

ПЛАН НА ОТМ. - 6.I90

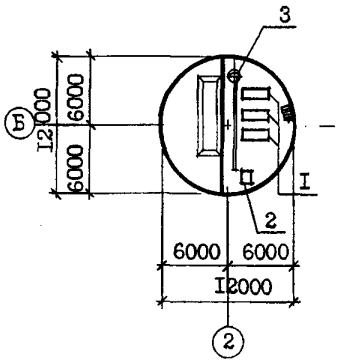

ПЛАН НА ОТМ. - 3.200

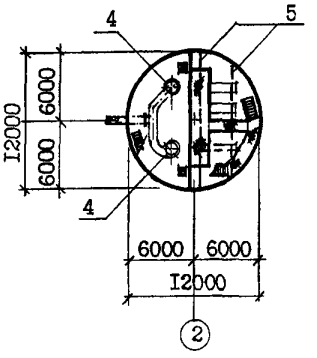

ПЛАН НА ОТМ. 0.000

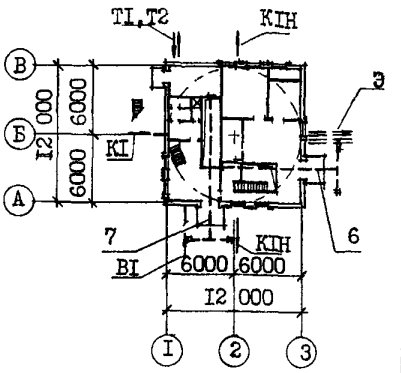

ЭКСПЛИКАЦИЯ ОБОРУДОВАНИЯ

Поз.	Наименование и марка	Колич.	Поз	Наименование и марка	Колич.
I	Агрегат электронасосный СМ250-200-			или г/п 2т для РД-600	I
	-400/6	3	8	Таль ручная г/п Iт	2
2	Насос вихревой ВК 4/24	2	9	Затвор щитовой ЗЩ-Р-900х900	
3	Насос "ГНОМ" 25-20Т	2		или ЗЩ-Р-800хI000	2
4	Решетка-дробилка типа КРД 40М	2	I0	Ремонтная решетка ВхН 900х800	
	или решетка-дробилка типа РД-600	2		или 800 х I200	2
	Кран ручной г/п 3,2 т	I	II	Бак разрыва струи W = I80 л	I
6	Таль электрическая ТЭ200-52I20		I2	Колонка управления задвижкой	I
	-0I г/п 2 т	I			
7	Таль ручная г/п Iт для КРД 40м				

D2BA СТРОИТЕЛЬНЫЕ КОНСТРУКЦИИ И ИЗДЕЛИЯ

ПОДЗЕМНАЯ ЧАСТЬ

Фундаменты - монолитная железобетонная плита, бетон класса BI5

Стены - монолитные железобетонные, бетон класса BI5

Перегородка - монолитная железобетонная, бетон класса BI5

Перекрытия - монолитное и сборно-монолитное железобетонные, плиты по серии 3.006.I-2.87, вып.I-2, типоразмеров - 6

НАДЗЕМНАЯ ЧАСТЬ

Стены - кирпичные

Покрытие - плиты сборные железобетонные комплексные по серии I.465.I-3/80 вып.5.типоразмеров - I

Перемычки - сборные железобетонные по серии I.038.I-I,вып.I, типоразмеров - 7

Лестницы - стальные по серии I.450.3-3, вып.I, типоразмеров - 3

Кровля - рулонная плоская из 3-х слоев биостойкого рубероида с защитным слоем из гравия, утеплитель - плитный пенобетон γ = 500 кг/м3

H5UA ОТДЕЛКА

НАРУЖНАЯ

Кладка фасадов из отборного глиняного кирпича с расшивкой швов, окраска подоконных простенков полимерцементной краской

ВНУТРЕННЯЯ

Штукатурка, известковая побелка,клеевая, масляная и поливинилацетатная окраска, облицовка глазурованной плиткой

C3GA ИНЖЕНЕРНОЕ ОБОРУДОВАНИЕ

Водопровод- хозяйственно-питьевой от наружных сетей, напор на вводе I0 м
Расчетный расход на хозяйственно-питьевые нужды - 0,3 л/с;
на производственные нужды - 3,0 л/с.
Горячее водоснабжение - от водоподогревателя.

КАНАЛИЗАЦИОННАЯ НАССОСНАЯ СТАНЦИЯ ПРОИЗВОДИТЕЛЬНОСТЬЮ 200-1200 м3/ч, НАПОРОМ 12-27 м с РЕШЕТКАМИ-ДРОБИЛКАМИ ПРИ ГЛУБИНЕ ЗАЛОЖЕНИЯ ПОДВОДЯЩЕГО КОЛЛЕКТОРА 4,0 м (МОНОЛИТНЫЙ ВАРИАНТ)	ТИПОВОЙ ПРОЕКТ 902-1-165.90	Страница 3

Полы - бетонные, цементные, из керамических плиток и линолеума.
Окна - деревянные по ГОСТ 11214-86, типоразмеров - I
Двери - деревянные по ГОСТ 6629-88 типоразмеров - 2, металлические по I.436.3-19, Выпуск 0.1, типоразмеров - I индивидуальные, типоразмеров - I
Наибольшая масса монтажного элемента (плита покрытия) - 8,3 т

Канализация - хозяйственно-бытовая, в приемный резервуар канализационной насосной станции.
Отопление - водяное, теплоноситель - вода 150-70°С от наружной тепловой сети.
Вентиляция - приточно-вытяжная с механическим побуждением и естественная.
Электроснабжение - от низковольтных сетей напряжением 380/220В.
Электроосвещение - лампы накаливания.

J3OB НОРМАТИВНОЕ ЗНАЧЕНИЕ ВЕТРОВОГО ДАВЛЕНИЯ - 23 кгс/м2 / 0,23 кПа

J3NB НОРМАТИВНОЕ ЗНАЧЕНИЕ ВЕСА СНЕГОВОГО ПОКРОВА - 100 кгс/м2 / 1,0 кПа

R2CO СТЕПЕНЬ ОГНЕСТОЙКОСТИ - вторая

N1BD РАСЧЕТНАЯ ТЕМПЕРАТУРА НАРУЖНОГО ВОЗДУХА - Минус 30°С

G2DD КЛИМАТИЧЕСКИЕ ПОДРАЙОНЫ СССР - IB, IIB

G2EB ИНЖЕНЕРНО-ГЕОЛОГИЧЕСКИЕ УСЛОВИЯ - обычные и для водонасыщенных грунтов.

G3DT ТЕХНОЛОГИЧЕСКИЙ ПРОЦЕСС

Канализационная насосная станция предназначена для перекачки хозяйственно-бытовых и близких к ним по составу производственных сточных вод, имеющих нейтральную или слабощелочную реакцию. Насосная станция запроектирована без постоянно обслуживающего персонала. Канализационная насосная станция может располагаться как на территории промплощадки, так и на самостоятельной площадке, в населенном пункте и вне его. В машинном зале насосной станции устанавливаются три насоса марки СМ250-200-400/6 (2 рабочих, I резервный), насос марки ВК 4/24 (I рабочий, I резервный), насос дренажный - "ГНОМ" 25-20Т (I рабочий, I резервный). Помещение решеток разработано с установкой двух решеток-дробилок КРД 40М или РД-600 (I рабочая, I резервная). Для монтажа и демонтажа оборудования предусмотрено подъемно-транспортное оборудование.

G3BD ПРОИЗВОДСТВЕННАЯ ПРОГРАММА

Производительность 200-1200 м3/ч

ДОПОЛНИТЕЛЬНЫЕ ДАННЫЕ

Расчетный показатель - I м3/ч перекачиваемой жидкости (всего расчетных единиц 700)

Сметы составлены в ценах и нормах 1984 г.

Показатели технико-экономических данных приведены для варианта с решетками-дробилками КРД 40М, для сухих грунтов.

Проект разработан взамен ТП902-1-70.83

КАНАЛИЗАЦИОННАЯ НАСОСНАЯ СТАНЦИЯ ПРОИЗВОДИТЕЛЬНОСТЬЮ 200-1200 м3/ч, НАПОРОМ 12-27м С РЕШЕТКАМИ-ДРОБИЛКАМИ ПРИ ГЛУБИНЕ ЗАЛОЖЕНИЯ ПОДВОДЯЩЕГО КОЛЛЕКТОРА 4,0 м (МОНОЛИТНЫЙ ВАРИАНТ)

ТИПОВОЙ ПРОЕКТ 902-1-165.90

Страница 4

V1MA

ТЕХНИКО-ЭКОНОМИЧЕСКИЕ ДАННЫЕ И ПОКАЗАТЕЛИ

	Наименование показателей	Код	Типовая проектная документация: Всего	Удельные показатели: на 1 м² общей площади / на 1 м³ строительного объема	Удельные показатели: на расчетную единицу	Удельные показатели: на 1 млн. руб. СМР	Примечание*
G3DB	Производственная программа. Мощность предприятия. Расчетные единицы. Единица мощности	EA05	м3/ч				
	Единица годового объема товарной продукции: в натуральном выражении	EA07	тыс.м3				
	Единица годового объема товарной продукции: в оптовых ценах, тыс. руб.	EA08					
	Количество расчетных единиц. Мощность	ЕД06	700				
	Годовой объем товарной продукции: в натуральном выражении	ЕД09	6570				
	Годовой объем товарной продукции: в оптовых ценах, тыс. руб.	ЕД10					
	Затраты производства (себестоимость), тыс. руб. (удельные показатели на 1 руб. товарной продукции, коп.)	СП02	24,50				
	Прибыль (годовая), тыс. руб. (удельные показатели на 1 руб. товарной продукции, коп.)	СП07					
	Уровень рентабельности (прибыль к себестоимости), %	СП03					
	Срок окупаемости капиталовложений (сметной стоимости), год	СП04					
	Приведенные затраты, тыс. руб. (удельные показатели, руб.)	СП06	32,29		46,1		
	Уровень механизации и автоматизации производственных процессов, %	МТ11	100				
	Удельный вес рабочих, занятых ручным трудом, %	ЮА62					
	Трудоемкость изготовления продукции (годовая), чел.-ч.	ТР07					
	Производительность труда: годовой выпуск продукции на одного работающего, тыс. руб.	МТ06					
	Производительность труда: то же, в натуральном выражении	МТ07					
G3DD	Режим работы и штаты. Численность работающих, чел.: общая	МТ02					
	в том числе: рабочих	МТ03					
	в том числе: в наиболее многочисленную смену	МТ04					
	количество рабочих дней в году	МТ08	365				
	количество смен в сутки	МТ01	3				
	продолжительность смены, ч.	МТ09	8				
	коэффициент сменности по рабочим	МТ05					
	коэффициент загрузки оборудования	МТ10	0,85				
G3OC	Технические характеристики. Площадь, м²: застройки	ХП01	155,3		0,22		
G3OB	Площадь, м²: общая	ХП02	299,2		0,43		
	в том числе: подземной части	ХП03	162,9				
	в том числе: встроенных (бытовых) помещений	ХП09	8,9				
G3NB	Объем строительный, м³: общий	ХБ01	1566,5		2,24		
	в том числе: подземной части	ХБ02	822,6				
	в том числе: встроенных (бытовых) помещений	ХБ03	41,4				

* для заполнения данных проекта привязки

КАНАЛИЗАЦИОННАЯ НАСОСНАЯ СТАНЦИЯ ПРОИЗВОДИТЕЛЬНОСТЬЮ 200-1200м3/ч, НАПОРОМ 12-27м С РЕШЕТКАМИ-ДРОБИЛКАМИ ПРИ ГЛУБИНЕ ЗАЛОЖЕНИЯ ПОДВОДЯЩЕГО КОЛЛЕКТОРА 4,0м /МОНОЛИТНЫЙ ВАРИАНТ/

ТИПОВОЙ ПРОЕКТ 902-I-I65.90

Страница 5

	Наименование показателей					Код	Типовая проектная документация				Примечание
							Всего	Удельные показатели			
								на 1 м² общей площади	на расчетную единицу	на 1 млн. руб. СМР	
V1IA	Стоимость, тыс. руб. (удельные показатели, руб.)	Сметная стоимость		общая		CC01	85,63		I22,33		
V1IB			в том числе	строительно-монтажных работ		CC02	62,73	209,66			
V1IL				оборудования		CC03	22,90				
V1IO			общая с учетом условной привязки			CC10					
	Трудоемкость	нормативная трудоемкость, чел.-ч				TP08	I2050		I7,2I		
V1JF		трудозатраты построечные, чел.-ч				TP06	I00II	33,46	I4,3	I59589	
V1KB	Материалоемкость	Цемент, т (удельные показатели, кг)		всего		PЦ01	76,0	254,0	I08,57	I2II54I	
				приведенный к М400		PЦ02	75,7	253,0	I08,I4	I206759	
				в том числе на индустриальные изделия		PЦ03	9,3	3I,0	I3,29	I48254	
		Сталь, т (удельные показатели, кг)		всего		PC01	46,0	I53,7	65,7	733301	
				приведенная к классу А-I и Ст3		PC02	46,3	I54,7	66,I	738084	
				в том числе на индустриальные изделия		PC03	5,6	I8,7	8,0	8927I	
		Бетон и железобетон, м³		всего		PБ01	280,4	0,94	0,4	4469	
			в том числе	монолитный		PБ02	239,4	0,80	0,34		
				сборный тяжелый		PБ04	4I	0,I4	0,06	653	
				сборный легкий		PБ05					
		Лесоматериалы, м³		всего		PЛ01	4,74	0,0I6	0,007	75,56	
				приведенные к круглому лесу		PЛ02	8,I	0,027	0,0I2	I29,I2	
		Кирпич, тыс. шт.				PK01	44,0	0,I5	0,063	70I,42	
		Стекло строительное, м²				PД01	28,0	0,093	0,04	446,36	
		Асбестоцемент, м²				PД02					
		Рулонные кровельные и гидроизоляционные материалы, м²				PГ03	760,0	2,54	I,09	I2II5,4	
		Трубы пластмассовые			м	PД04	222	0,74	0,3I7	3539	
					т	PД05	0,075	0,0002	0,000I	I,2	
		Трубы стеклянные, м				PД06					
V1LH	Ресурсы на производственные и эксплуатационные нужды	Расход воды	холодной	расчетный	м³/сут	ЭВ13	2I6,75	0,724	0,3I		
					л/с	ЭВ11	3,3	0,0II	0,005		
				годовой, м³		ЭВ14	79II4	264,4I8	II3		
			горячей	расчетный	м³/сут	ЭВ23					
					л/с	ЭВ21					
				годовой м³		ЭВ24					

КАНАЛИЗАЦИОННАЯ НАСОСНАЯ СТАНЦИЯ ПРОИЗВОДИТЕЛЬНОСТЬЮ 200-1200 м3/ч, НАПОРОМ 12-27м С РЕШЕТКАМИ-ДРОБИЛКАМИ ПРИ ГЛУБИНЕ ЗАЛОЖЕНИЯ ПОДВОДЯЩЕГО КОЛЛЕКТОРА 4,0м /МОНОЛИТНЫЙ ВАРИАНТ/

ТИПОВОЙ ПРОЕКТ 902-1-165.90

Страница 6

	Наименование показателей					Код	Типовая проектная документация: Всего	Удельные показатели: на 1 м² общей площади	Удельные показатели: на расчетную единицу	Удельные показатели: на 1 млн. руб. СМР	Примечание
V1LS	Ресурсы на производственные и эксплуатационные нужды	Расход пара		расчетный, кг/ч		ПС09					
				годовой, т		ПС07					
V1LA		Расход сжатого воздуха		расчетный, м³/ч		ЭС02					
				годовой, м³		ЭС03					
V1LN		Расход тепла	всего	расчетный,	кВт	ЭТ01	92750	309,99	132,5		
					ккал/ч	ЭТ14	79760	266,6	113,94		
				годовой, (удельные показатели, ГДж)	ГДж	ЭТ21	726,2	2,4	1,04		
					Гкал	ЭТ25	172,9				
			в том числе на отопление	расчетный,	кВт	ЭТ02	21280	71,1	30,4		
					ккал/ч	ЭТ15	18300	61,2	26,14		
				годовой, (удельные показатели, ГДж)	ГДж	ЭТ22	205,8	0,69	0,3		
					Гкал	ЭТ26	49				
			на вентиляцию	расчетный,	кВт	ЭТ03	52870	176,7	75,53		
					ккал/ч	ЭТ16	45460	151,9	64,94		
				годовой, (удельные показатели, ГДж)	ГДж	ЭТ23	337,3	1,1	0,48		
					Гкал	ЭТ27	80,3				
			на горячее водоснабжение	расчетный,	кВт	ЭТ04	18600	62,2	26,57		
					ккал/ч	ЭТ17	16000	53,47	22,86		
				годовой, (удельные показатели, ГДж)	ГДж	ЭТ24	183,1	0,03	0,26		
					Гкал	ЭТ28	43,6				
V1LI		Канализационные стоки, расчетный, м³/сут.				ЭК01	0,54	0,0018	0,0008		
V1LJ		Расход газа	расчетный, м³/ч			ЭГ01					
			годовой, м³			ЭГ02					
V1LL		Расход электроэнергии, годовой, МВт·ч (удельные показатели, кВт·ч)				ПС08	761	2543,45	1087,14		
V1LK		Потребная электрическая мощность, кВт				ЭМ01	119		0,17		
V1GB		Продолжительность строительства, мес.				ПС01	7				

КАНАЛИЗАЦИОННАЯ НАСОСНАЯ СТАНЦИЯ ПРОИЗВОДИТЕЛЬНОСТЬЮ 200-I200 м3/ч, НАПОРОМ I2-27 м С РЕШЕТКАМИ-ДРОБИЛКАМИ ПРИ ГЛУБИНЕ ЗАЛОЖЕНИЯ ПОДВОДЯЩЕГО КОЛЛЕКТОРА 4,0 м (МОНОЛИТНЫЙ ВАРИАНТ)	ТИПОВОЙ ПРОЕКТ 902-I-I65.90	Страница 7

В7ЕА СОСТАВ ПРОЕКТНОЙ ДОКУМЕНТАЦИИ

Альбом I (из ТП 902-I-I64.90)	ПЗ	Пояснительная записка
Альбом 2 (из ТП 902-I-I64.90)	ТХ	Технология производства
	ВК	Внутренний водопровод и канализация
	ОВ	Отопление и вентиляция
Альбом 3 (в 3[X] частях) (из ТП 902-I-I64.90)		Надземная часть и общие чертежи подземной части
Часть I		Надземная часть и перекрытие на отм. 0.000
	АР	Архитектурные решения
	КЖI	Конструкции железобетонные
	КМI	Конструкции металлические
Часть 2		Перекрытие в помещении решеток-дробилок КРД 40М
	КЖI.I	Конструкции железобетонные
Часть 3		Перекрытие в помещении решеток-дробилок РД-600
	КЖI.2	Конструкции железобетонные
Альбом 4 (из ТП 902-I-I64.90)	КЖIИ	Изделия
	АРИ	Изделия
Альбом 5		Подземная часть
	КЖ2	Конструкции железобетонные
	КМ2	Конструкции металлические
	КЖ2И	Изделия
Альбом 6 (из ТП 902-I-I64.90)	ЭМ	Силовое электрооборудование
	АТХ	Технологический контроль
Альбом 7 (из ТП 902-I-I64.90)	Н	Нестандартизированное оборудование
Альбом 8 (из ТП 902-I-I64.90)	СО	Спецификации оборудования
Альбом 9	ВМ	Ведомости потребности в материалах
Альбом I0 (из ТП 902-I-I64.90)	С	Сметы. Общая часть
Альбом II	С	Сметы. Подземная часть

ПРИМЕНЕННЫЕ ТИПОВЫЕ МАТЕРИАЛЫ:

Серия 7.902-4	Бак разрыва струи вместимостью I80л	
Серия 3.90I-I3 выпуск 3	Колонка управления задвижкой	
Серия 7.820-9 выпуск 5,6	Затворы щитовые для прямоугольных лотков	Союзводоканалпроект

Объем проектных материалов, приведенных к формату А4 - 251 форматка

В7ВА АВТОР ПРОЕКТА — Институт "Харьковский Водоканалпроект", 3I0072, г.Харьков, ул.Тобольская, 42а

В7НА УТВЕРЖДЕНИЕ — Утвержден ВО "СоюзводоканалНИИпроект" протокол № 9 от I5 мая I990г.

В7КА ПОСТАВЩИК — ОАО «ЦПП», 127238, Москва, Дмитровское ш., 46, к. 2

gost.e-ecolog.ru