СК-2	**СТРОИТЕЛЬНЫЙ КАТАЛОГ** **Часть 2** **ТИПОВЫЕ ПРОЕКТЫ ПРЕДПРИЯТИЙ, ЗДАНИЙ И СООРУЖЕНИЙ**	902-I-I64.90
ОАО «ЦПП»	КАНАЛИЗАЦИОННАЯ НАСОСНАЯ СТАНЦИЯ ПРОИЗВОДИТЕЛЬНОСТЬЮ 200-I200 м3/ч, НАПОРОМ I2-27 м С РЕШЕТКАМИ-ДРОБИЛКАМИ ПРИ ГЛУБИНЕ ЗАЛОЖЕНИЯ ПОДВОДЯЩЕГО КОЛЛЕКТОРА 4,0 м (СБОРНО-МОНОЛИТНЫЙ ВАРИАНТ)	УДК 628.I2
НОЯБРЬ 1990	ТИПОВОЙ ПРОЕКТ	На 7 страницах Страница 1

ФАСАД I-3



ФАСАД В-А

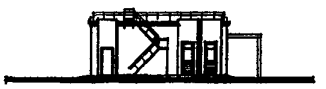

РАЗРЕЗ I-I

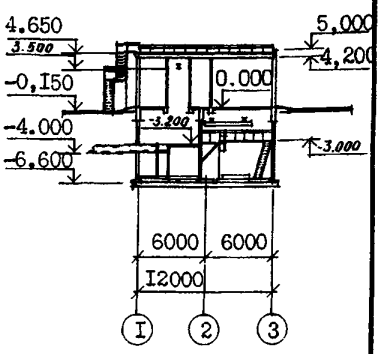

ПЛАН НА ОТМ. -6.I90

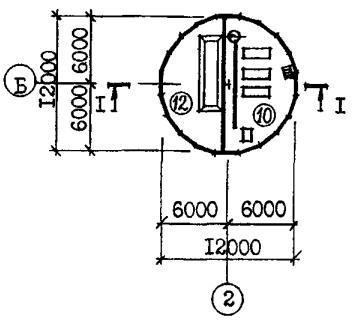

ПЛАН НА ОТМ. -3.200

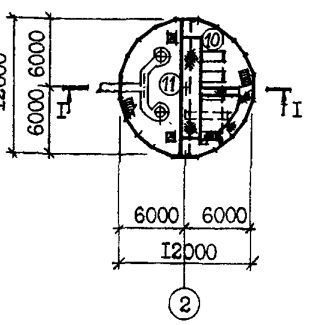

ПЛАН НА ОТМ. 0.000

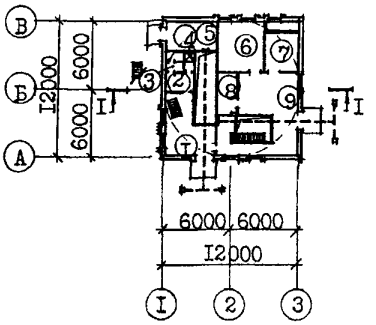

ЭКСПЛИКАЦИЯ ПОМЕЩЕНИЙ

Номер	Наименование	Площадь м2	Номер	Наименование	Площадь м2
I	Монтажная площадка помещения		8	Кладовая	6,5
	решеток	29,6	9	Монтажная площадка машзала	44,2
2	Гардероб	4,I	I0	Машзал	60,I
3	Санузел	3.I	II	Помещение решеток	49,3
4	Душевая	I,7	I2	Приемный резервуар	49,3
5	Узел ввода	I2,2			
6	Мастерская	I7,0			
7	Венткамера	I3,0			

gost.e-ecolog.ru

КАНАЛИЗАЦИОННАЯ НАСОСНАЯ СТАНЦИЯ ПРОИЗВОДИТЕЛЬНОСТЬЮ 200-I200 м3/ч, НАПОРОМ I2-27 м С РЕШЕТКАМИ-ДРОБИЛКАМИ ПРИ ГЛУБИНЕ ЗАЛОЖЕНИЯ ПОДВОДЯЩЕГО КОЛЛЕКТОРА 4,0 м (СБОРНО-МОНОЛИТНЫЙ ВАРИАНТ)	ТИПОВОЙ ПРОЕКТ 902-I-I64.90	Страница 2

ПЛАН РАЗМЕЩЕНИЯ ТЕХНОЛОГИЧЕСКОГО ОБОРУДОВАНИЯ

ПЛАН НА ОТМ. -6.I90

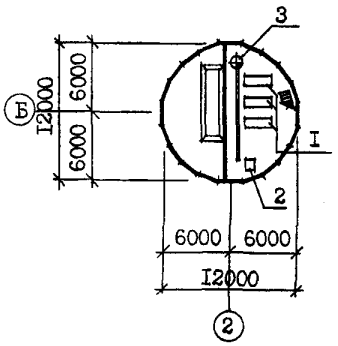

ПЛАН НА ОТМ. - 3.200

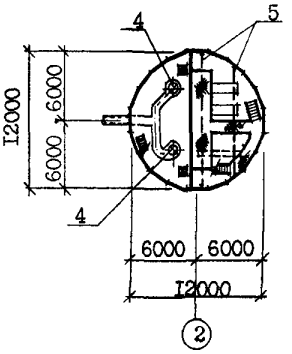

ПЛАН НА ОТМ. 0.000

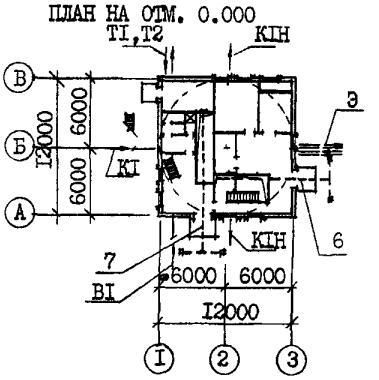

ЭКСПЛИКАЦИЯ ОБОРУДОВАНИЯ

Поз	Наименование и марка	Колич.	Поз	Наименование и марка	Колич.
I	Агрегат электронасосный СМ250-200		7	Таль ручная г/п Iт для КРД 40М или	
	400/6	3		г/п 2т для РД-600	I
2	Насос вихревой ВК-4/24	2	8	Таль ручная г/п I т	2
3	Насос "ГНОМ" 25-20Т	2	9	Затвор щитовой ЗЩ-Р-900х900 или	
4	Решетка-дробилка типа КРД 40М или	2		ЗЩ-Р-800хI000	2
	решетка-дробилка типа РД-600	2	I0	Ремонтная решетка ВхН 900х800 или	
5	Кран ручной г/п 3,2 т	I		800хI200	2
6	Таль электрическая ТЭ200-52I20-		II	Бак разрыва струи W= I80 л	I
	-0I г/п 2т	I	I2	Колонка управления задвижкой	I

D2BA СТРОИТЕЛЬНЫЕ КОНСТРУКЦИИ И ИЗДЕЛИЯ

ПОДЗЕМНАЯ ЧАСТЬ

Фундаменты - монолитная железобетонная плита, бетон класса B15

Стены - панели стеновые железобетонные по серии 3.902.I-I2, вып.I, типоразмеров-I

Перегородка - сборные железобетонные панели по серии 3.902.I-I2, вып.3, типоразмеров - I

Перекрытия - монолитное и сборно-монолитное железобетонные, плиты по серии 3.006.I-2.87, вып.I-2, типоразмеров-6

НАДЗЕМНАЯ ЧАСТЬ

Стены - кирпичные

Перегородки - кирпичные армированные

Перемычки - сборные железобетонные, по серии I,038.I-I,вып.I,типоразмеров - 7

Покрытие - плиты сборные комплексные железобетонные по серии I.465.I-3/80, вып.5, типоразмеров - I

Кровля - рулонная плоская из 3-х слоев бидостойкого рубероида с защитным слоем из гравия, утеплитель - плитный пенобетон γ = 500 кг/м3

Лестницы - стальные по серии I.450.3-3, вып.I, типоразмеров - 3

H5UA ОТДЕЛКА

НАРУЖНАЯ

Кладка фасадов из отборного глиняного кирпича с расшивкой швов, окраска подоконных простенков полимерцементной краской

ВНУТРЕННЯЯ

Штукатурка, известковая побелка,клеевая, масляная и поливинилацетатная окраска, облицовка глазурованной плиткой.

C3GA ИНЖЕНЕРНОЕ ОБОРУДОВАНИЕ

Водопровод - хозяйственно-питьевой от наружных сетей, напор на вводе I0 м

Расчетный расход воды на хозяйственно-питьевые нужды - 0,3 л/с; на производственные нужды - 3,0 л/с.

Горячее водоснабжение - от водоподогревателя.

КАНАЛИЗАЦИОННАЯ НАСОСНАЯ СТАНЦИЯ ПРОИЗВОДИТЕЛЬНОСТЬЮ 200-1200 м3/ч, НАПОРОМ 12-27м С РЕШЕТКАМИ-ДРОБИЛКАМИ ПРИ ГЛУБИНЕ ЗАЛОЖЕНИЯ ПОДВОДЯЩЕГО КОЛЛЕКТОРА 4,0 м (СБОРНО-МОНОЛИТНЫЙ ВАРИАНТ)	ТИПОВОЙ ПРОЕКТ 902-1-164.90	Страница 3

Полы - бетонные, цементные, из керамических плиток и линолеума
Окна - деревянные по ГОСТ 11214-86, типоразмеров - I
Двери - деревянные по ГОСТ 6629-88, типоразмеров - 2, металлические по I.436.3-19, выпуск 0,1 типоразмеров -1, индивидуальные, типоразмеров - I.
Наибольшая масса монтажного элемента (плита покрытия) - 8,3 т

Канализация - хозяйственно-бытовая, в приемный резервуар канализационной насосной станции.
Отопление - водяное, теплоноситель - вода 150+70°С от наружной тепловой сети.
Вентиляция - приточно-вытяжная с механическим побуждением и естественная
Электроснабжение - от низковольтных сетей напряжением 380/220В
Электроосвещение - лампы накаливания

J3OB НОРМАТИВНОЕ ЗНАЧЕНИЕ ВЕТРОВОГО ДАВЛЕНИЯ - 23 кгс/м2 / 0,23 кПа

J3NB НОРМАТИВНОЕ ЗНАЧЕНИЕ ВЕСА СНЕГОВОГО ПОКРОВА - 100 кгс/м2 / 1,0 кПа

R2CO СТЕПЕНЬ ОГНЕСТОЙКОСТИ - вторая

N1BD РАСЧЕТНАЯ ТЕМПЕРАТУРА НАРУЖНОГО ВОЗДУХА - минус 30°

G2EE ИНЖЕНЕРНО-ГЕОЛОГИЧЕСКИЕ УСЛОВИЯ - обычные

G2DD КЛИМАТИЧЕСКИЕ ПОДРАЙОНЫ СССР - IB, IB

G3DT ТЕХНОЛОГИЧЕСКИЙ ПРОЦЕСС

Канализационная насосная станция предназначена для перекачки хозяйственно-бытовых и близких к ним по составу производственных сточных вод, имеющих нейтральную или слабощелочную реакцию. Насосная станция запроектирована без постоянно обслуживающего персонала. Канализационная насосная станция может располагаться как на территории промплощадки, так и на самостоятельной площадке, в населенном пункте и вне его. В машинном зале насосной станции устанавливаются три насоса марки СМ 250-200-400/6 (2 рабочих, I резервный), насос марки ВК 4/24 (I рабочий, I резервный), насос дренажный "ГНОМ" 25-20Т (I рабочий, I резервный). Помещение решеток разработано с установкой двух решеток-дробилок КРД 40М или РД-600 (I рабочая, I резервная). Для монтажа и демонтажа оборудования предусмотрено подъемно-транспортное оборудование.

G3BD ПРОИЗВОДСТВЕННАЯ ПРОГРАММА

Производительность 200-1200м3/ч

ДОПОЛНИТЕЛЬНЫЕ ДАННЫЕ

Расчетный показатель - I м3/ч перекачиваемой жидкости (всего расчетных единиц 700)

Сметы составлены в ценах и нормах 1984 г.

Показатели технико-экономических данных приведены для варианта с решетками-дробилками КРД 40М, для сухих грунтов.

Проект разработан взамен ТП902-1-71.83

КАНАЛИЗАЦИОННАЯ НАСОСНАЯ СТАНЦИЯ ПРОИЗВОДИТЕЛЬНОСТЬЮ 200-1200 м3/ч, НАПОРОМ 12-27 м С РЕШЕТКАМИ-ДРОБИЛКАМИ ПРИ ГЛУБИНЕ ЗАЛОЖЕНИЯ ПОДВОДЯЩЕГО КОЛЛЕКТОРА 4,0 м (СБОРНО-МОНОЛИТНЫЙ ВАРИАНТ)

ТИПОВОЙ ПРОЕКТ 902-1-164.90

V1MA

ТЕХНИКО-ЭКОНОМИЧЕСКИЕ ДАННЫЕ И ПОКАЗАТЕЛИ

Наименование показателей	Код	Типовая проектная документация				Примечание*
		Всего	Удельные показатели			
			на 1 м² общей площади	на расчетную единицу	на 1 млн. руб. СМР	
Производственная программа						
Мощность предприятия. Расчетные единицы. Единица мощности	EA05	м3/ч				
Единица годового объема товарной продукции. *в натуральном выражении*	EA07	тыс.м3				
в оптовых ценах, тыс. руб.	EA08					
Количество расчетных единиц. Мощность	ЕД06	700				
Годовой объем товарной продукции. в натуральном выражении	ЕД09	6570				
в оптовых ценах, тыс. руб.	ЕД10					
Затраты производства (себестоимость), тыс. руб. (удельные показатели на 1 руб. товарной продукции, коп.)	СП02	24,76				
Прибыль (годовая), тыс. руб. (удельные показатели на 1 руб. товарной продукции, коп.)	СП07					
Уровень рентабельности (прибыль к себестоимости), %	СП03					
Срок окупаемости капиталовложений (сметной стоимости), год	СП04					
Приведенные затраты, тыс. руб. (удельные показатели, руб.)	СП06	33,21		47,4		
Уровень механизации и автоматизации производственных процессов, %	МТ11	100				
Удельный вес рабочих, занятых ручным трудом, %	ЮА62					
Трудоемкость изготовления продукции (годовая), чел.-ч.	ТР07					
Производительность труда. годовой выпуск продукции на одного работающего, тыс. руб.	МТ06					
то же, в натуральном выражении	МТ07					
Режим работы и штаты						
Численность работающих, чел. общая	МТ02					
в том числе рабочих	МТ03					
в наиболее многочисленную смену	МТ04					
количество рабочих дней в году	МТ08	365				
количество смен в сутки	МТ01	3				
продолжительность смены, ч.	МТ09	8				
коэффициент сменности по рабочим	МТ05					
коэффициент загрузки оборудования	МТ10	0,85				
Техническая характеристика						
площадь, м². застройки	ХП01	155,3		0,22		
общая	ХП02	299,2		0,43		
в том числе подземной части	ХП03	162,9				
встроенных (бытовых) помещений	ХП09	8,9				
объем строительный, м³. общий	ХБ01	1566,5		2,24		
в том числе подземной части	ХБ02	822,6				
встроенных (бытовых) помещений	ХБ03	41,4				

G3DB — G3DD — G3OC — G3OB — G3NB

* для заполнения данных проекта привязки

КАНАЛИЗАЦИОННАЯ НАСОСНАЯ СТАНЦИЯ ПРОИЗВОДИТЕЛЬНОСТЬЮ 200-1200 м3/ч, НАПОРОМ 12-27м С РЕШЕТКАМИ-ДРОБИЛКАМИ ПРИ ГЛУБИНЕ ЗАЛОЖЕНИЯ ПОДВОДЯЩЕГО КОЛЛЕКТОРА 4,0 м (СБОРНО-МОНОЛИТНЫЙ ВАРИАНТ)

ТИПОВОЙ ПРОЕКТ 902-1-164.90

Страница 5

	Наименование показателей			Код	Типовая проектная документация: Всего	Удельные показатели: на 1 м² общей площади	на расчетную единицу	на 1 млн. руб. СМР	Примечание
V1IA	Стоимость	Сметная стоимость, тыс. руб. (удельные показатели, руб.)	общая	CC01	91,9		131,29		
V1IB			в том числе: строительно-монтажных работ	CC02	69,0	230,61			
V1IL			в том числе: оборудования	CC03	22,90				
V1IO			общая с учетом условной привязки	CC10					
	Трудоемкость	нормативная трудоемкость, чел.-ч		TP08	12707		18,15		
V1JF		трудозатраты построечные, чел.-ч		TP06	9991	33,39	14,27	144797	
V1KB	Материалоемкость	Цемент, т (удельные показатели, кг)	всего	PЦ01	81,3	271,72	116,14	117826	
			приведенный к М400	PЦ02	82,1	274,39	117,28	189855	
			в том числе на индустриальные изделия	PЦ03	20,9	69,85	29,86	302899	
		Сталь, т (удельные показатели, кг)	всего	PC01	46,3	154,74	66,14	67104	
			приведенная к классу А-1 и Ст3	PC02	46,0	153,74	65,71	666666	
			в том числе на индустриальные изделия	PC03	12,7	42,45	18,14	184058	
		Бетон и железобетон, м³	всего	PБ01	300,8	1,0	0,43	4359	
			в том числе: монолитный	PБ02	190,2	0,63	0,27		
			в том числе: сборный тяжелый	PБ04	110,0	0,37	0,157	1594	
			в том числе: сборный легкий	PБ05					
		Лесоматериалы, м³	всего	PЛ01	4,74	0,016	0,007	68,7	
			приведенные к круглому лесу	PЛ02	8,1	0,027	0,012	117,4	
		Кирпич, тыс. шт.		PK01	44,0	0,15	0,063	637,7	
		Стекло строительное, м²		PД01	28,0	0,093	0,04	405,8	
		Асбестоцемент, м²		PД02					
		Рулонные кровельные и гидроизоляционные материалы, м²		PГ03	760,0	2,54	1,09	11014,5	
		Трубы пластмассовые	м	PД04	222	0,74	0,317	3217	
			т	PД05	0,075	0,0002	0,0001	1,1	
		Трубы стеклянные, м		PД06					
V1LH	Ресурсы на производственные и эксплуатационные нужды	Расход воды: холодной	расчетный, м³/сут	ЭВ13	216,75	0,724	0,31		
			расчетный, л/с	ЭВ11	3,3	0,011	0,005		
			годовой, м³	ЭВ14	7911 4	264,418	113		
		Расход воды: горячей	расчетный, м³/сут	ЭВ23					
			расчетный, л/с	ЭВ21					
			годовой м³	ЭВ24					

КАНАЛИЗАЦИОННАЯ НАСОСНАЯ СТАНЦИЯ ПРОИЗВОДИТЕЛЬНОСТЬЮ 200-I200м3/ч, НАПОРОМ I2-27м С РЕШЕТКАМИ-ДРОБИЛКАМИ ПРИ ГЛУБИНЕ ЗАЛОЖЕНИЯ ПОДВОДЯЩЕГО КОЛЛЕКТОРА 4,0м /СБОРНО-МОНОЛИТНЫЙ ВАРИАНТ/

ТИПОВОЙ ПРОЕКТ 902-I-I64.90

Страница 6

	Наименование показателей			Код	Типовая проектная документация: Всего	Удельные показатели: на 1 м² общей площади	Удельные показатели: на расчетную единицу	Удельные показатели: на 1 млн. руб. СМР	Примечание
V1LS	Ресурсы на производственные и эксплуатационные нужды. Расход пара: расчетный, кг/ч			ПС09					
	Расход пара: годовой, т			ПС07					
V1LA	Расход сжатого воздуха: расчетный, м³/ч			ЭС02					
	Расход сжатого воздуха: годовой, м³			ЭС03					
	Расход тепла, всего: расчетный,		кВт	ЭТ01	92750	309,99	I32,5		
			ккал/ч	ЭТ14	79760	266,6	II3,94		
		годовой, (удельные показатели, ГДж)	ГДж	ЭТ21	726,2	2,4	I,04		
			Гкал	ЭТ25	I72,9				
V1LN	в том числе на отопление: расчетный,		кВт	ЭТ02	2I280	7I,I	30,4		
			ккал/ч	ЭТ15	I8300	6I,2	26,I4		
		годовой, (удельные показатели, ГДж)	ГДж	ЭТ22	205,8	0,69	0,3		
			Гкал	ЭТ26	49				
	на вентиляцию: расчетный,		кВт	ЭТ03	52870	I76,7	75,53		
			ккал/ч	ЭТ16	45460	I5I,9	64,94		
		годовой, (удельные показатели, ГДж)	ГДж	ЭТ23	337,3	I,I	0,48		
			Гкал	ЭТ27	80,3				
	на горячее водоснабжение: расчетный,		кВт	ЭТ04	I8600	62,2	26,57		
			ккал/ч	ЭТ17	I6000	53,47	22,86		
		годовой, (удельные показатели, ГДж)	ГДж	ЭТ24	I83,I	0,6	0,26		
			Гкал	ЭТ28	43,6				
V1LI	Канализационные стоки, расчетный, м³/сут.			ЭК01	0,54	0,00I8	0,0008		
	Расход газа: расчетный, м³/ч			ЭГ01					
V1LJ	Расход газа: годовой, м³			ЭГ02					
V1LL	Расход электроэнергии, годовой, МВт·ч (удельные показатели, кВт·ч)			ПС08	76I	2543,45	I087,I4		
V1LK	Потребная электрическая мощность, кВт			ЭМ01	II9		0,I7		
V1GB	Продолжительность строительства, мес.			ПС01	7				

КАНАЛИЗАЦИОННАЯ НАСОСНАЯ СТАНЦИЯ ПРОИЗВОДИТЕЛЬНОСТЬЮ 200-1200 м3/ч, НАПОРОМ 12-27м С РЕШЕТКАМИ-ДРОБИЛКАМИ ПРИ ГЛУБИНЕ ЗАЛОЖЕНИЯ ПОДВОДЯЩЕГО КОЛЛЕКТОРА 4,0 м (СБОРНО-МОНОЛИТНЫЙ ВАРИАНТ)	ТИПОВОЙ ПРОЕКТ 902-1-164.90	Страница 7

В7ЕА СОСТАВ ПРОЕКТНОЙ ДОКУМЕНТАЦИИ

Альбом I	ПЗ	Пояснительная записка
Альбом 2	ТХ	Технология производства
	ВК	Внутренний водопровод и канализация
	ОВ	Отопление и вентиляция
Альбом 3 (в 3[х] частях)		Надземная часть и общие чертежи подземной части
Часть I		Надземная часть и перекрытие на отм.0.000
	АР	Архитектурные решения
	КЖI	Конструкции железобетонные
	КМI	Конструкции металлические
Часть 2		Перекрытие в помещении решеток-дробилок КРД 40М
	КЖI.I	Конструкции железобетонные
Часть 3		Перекрытие в помещении решеток-дробилок РД-600
	КЖI.2	Конструкции железобетонные
Альбом 4	КЖIИ	Изделия
	АРИ	Изделия
Альбом 5		Подземная часть
	КЖ2	Конструкции железобетонные
	КМ2	Конструкции металлические
	КЖ2И	Изделия
Альбом 6	ЭМ	Силовое электрооборудование
	АТХ	Технологический контроль
Альбом 7	Н	Нестандартизированное оборудование
Альбом 8	СО	Спецификации оборудования
Альбом 9	ВМ	Ведомости потребности в материалах
Альбом I0	С	Сметы. Общая часть
Альбом II	С	Сметы. Подземная часть

ПРИМЕНЕННЫЕ ТИПОВЫЕ МАТЕРИАЛЫ:

Серия 7.902-4	Бак разрыва струи вместимостью I80л	
Серия 3.90I-I3 выпуск 3	Колонка управления задвижкой	
Серия 7.820-9 выпуск 5,6	Затворы щитовые для прямоугольных лотков	Союзводоканалпроект

Объем проектных материалов, приведенных к формату А4 - 1883 форматки

В7ВА АВТОР ПРОЕКТА Институт "Харьковский Водоканалпроект", 3I0072, г.Харьков, ул.Тобольская, 42а

В7НА УТВЕРЖДЕНИЕ Утвержден ВО "СоюзводоканалНИИпроект", протокол № 9 от I5 мая I990 г.

В7КА ПОСТАВЩИК ОАО «ЦПП», 127238, Москва, Дмитровское ш., 46, к. 2

gost.e-ecolog.ru