СК-2	СТРОИТЕЛЬНЫЙ КАТАЛОГ Часть 2 ТИПОВЫЕ ПРОЕКТЫ ПРЕДПРИЯТИЙ, ЗДАНИЙ И СООРУЖЕНИЙ	902-I-I47.88
ОАО «ЦПП»	КАНАЛИЗАЦИОННАЯ НАСОСНАЯ СТАНЦИЯ ПРОИЗВОДИТЕЛЬНОСТЬЮ I20–660 м3/ч, НАПОРОМ 6–5Iм ПРИ ГЛУБИНЕ ЗАЛОЖЕНИЯ ПОДВОДЯЩЕГО КОЛЛЕКТОРА 7,0 м (МОНОЛИТНЫЙ ВАРИАНТ)	УДК 628.I2
МАРТ 1989	ТИПОВОЙ ПРОЕКТ	На 7 страницах Страница 1

ФАСАД I–3

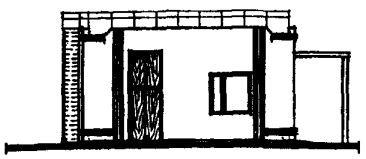

ФАСАД В–А

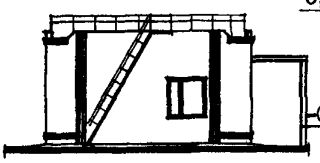

РАЗРЕЗ I–I

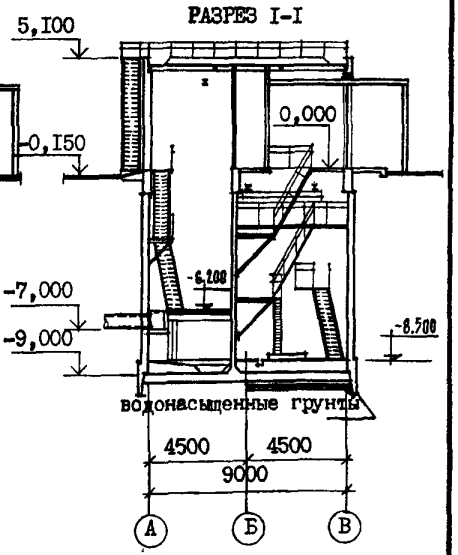

ПЛАН НА ОТМ. -8,500

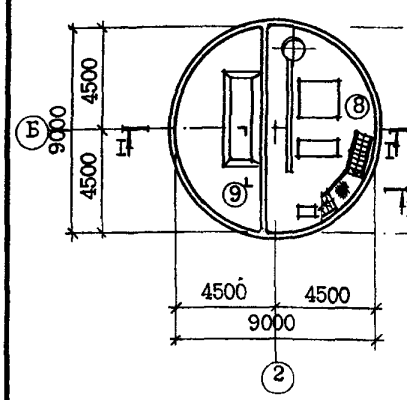

ПЛАН НА ОТМ. -6,200

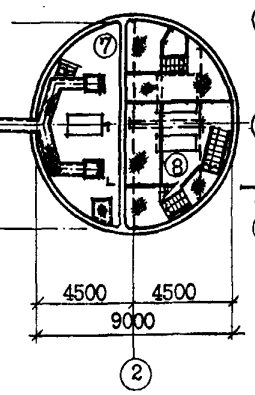

ПЛАН на ОТМ. 0,000

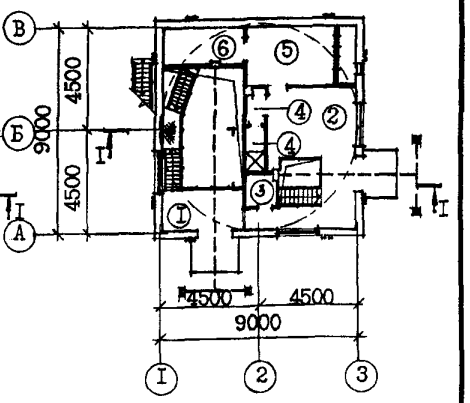

ЭКСПЛИКАЦИЯ ПОМЕЩЕНИЙ

Номер	Наименование	Площадь м2	Номер	Наименование	Площадь м2
I	Монтажная площадка помещения решеток	6,6	6	Узел ввода	5,9
			7	Помещение решеток	25,5
2	Монтажная площадка машзала	I9,2	8	Машзал	36,3
3	Санузел	2,0	9	Приемный резервуар	25,5
4	Душевая с тамбуром	3,0			
5	Венткамера	I3,I			

gost.e-ecolog.ru

КАНАЛИЗАЦИОННАЯ НАСОСНАЯ СТАНЦИЯ ПРОИЗВОДИТЕЛЬНОСТЬЮ 120-660 м3/ч, НАПОРОМ 6-51 м ПРИ ГЛУБИНЕ ЗАЛОЖЕНИЯ ПОДВОДЯЩЕГО КОЛЛЕКТОРА 7,0 м (МОНОЛИТНЫЙ ВАРИАНТ)	ТИПОВОЙ ПРОЕКТ 902-1-147.88	Страница 2

ПЛАН РАЗМЕЩЕНИЯ ТЕХНОЛОГИЧЕСКОГО ОБОРУДОВАНИЯ

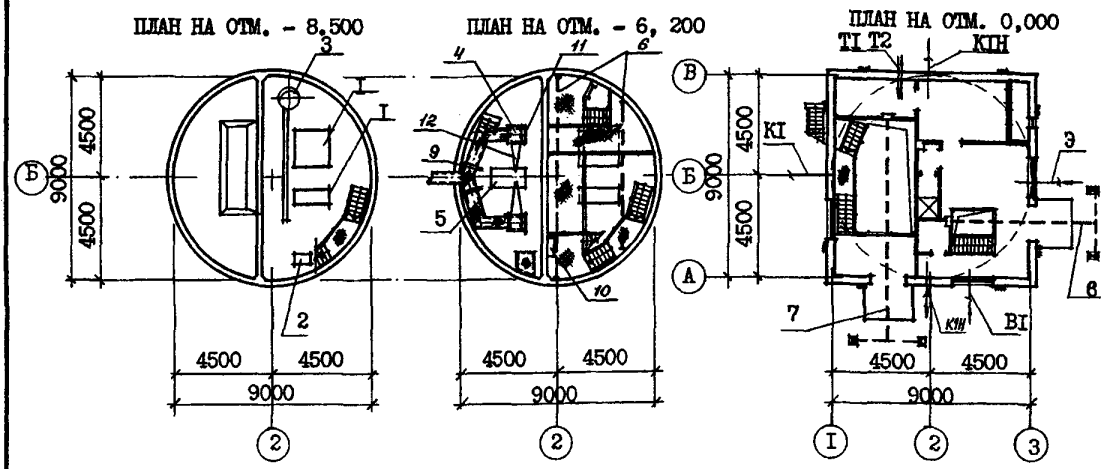

ЭКСПЛИКАЦИЯ ОБОРУДОВАНИЯ

Поз	Наименование и марка	Колич.	Поз	Наименование и марка	Колич.
1	Насос СД (СМ)	3		ТЭ100-52120-01 (для Нк=7,0м)	1
2	Насос вихревой ВК	2	8	Таль электрическая ТЭ100-52120-01	1
3	Насос "ТНОМ" 10-10	2	9	Затвор щитовой ЗЩ-Р-600х900	2
4	Решетка механическая РМУ-1Б	2	10	Бак разрыва струи вместимостью	
5	Дробилка Д-3б	1		180 л	1
6	Кран мостовой ручной г/п 1 т	1	11	Шандор ВХН=600х900	2
7	Таль ручная г/п 1 т (для Нк=4,0;		12	Загрузочный лоток	1
	5,5м) или таль электрическая				

D2BA СТРОИТЕЛЬНЫЕ КОНСТРУКЦИИ И ИЗДЕЛИЯ

ПОДЗЕМНАЯ ЧАСТЬ

Фундаменты - монолитная железобетонная плита.

Стены - монолитные железобетонные

Перегородки - монолитные железобетонные

Перекрытия - монолитные и сборно-монолитные железобетонные по серии 3.006.1-2/82, вып.1-2, типоразмеров-7

НАДЗЕМНАЯ ЧАСТЬ

Стены кирпичные

Перегородки - кирпичные армированные

Покрытие - плиты сборные железобетонные по серии ПК-01-88, ГОСТ 22701.2-77*, типоразмеров - 2.

Кровля - 4-х слойный рулонный ковер, утеплитель - плитный пенобетон γ = 500 кг/м3

Лестницы - стальные по серии 1.459-2, вып.2, типоразмеров - 2

H5UA ОТДЕЛКА

НАРУЖНАЯ

Кладка фасадов из отборного глиняного кирпича с расшивкой швов, штукатурка цементным раствором пилонов, оконных и дверных откосов.

ВНУТРЕННЯЯ

Штукатурка, известковая побелка, клеевая, масляная и поливинилацетатная окраска, облицовка глазурованной плиткой.

G3GA ИНЖЕНЕРНОЕ ОБОРУДОВАНИЕ

Водоснабжение - хозяйственно-питьевое от наружных сетей, напор на вводе 10 м Расчетный расход воды на хозяйственно-питьевые нужды - 0,3 л/с; на производственные нужды - 0,83 л/с

КАНАЛИЗАЦИОННАЯ НАСОСНАЯ СТАНЦИЯ ПРОИЗВОДИТЕЛЬНОСТЬЮ 120-660 м3/ч, НАПОРОМ 6-51 м ПРИ ГЛУБИНЕ ЗАЛОЖЕНИЯ ПОДВОДЯЩЕГО КОЛЛЕКТОРА 7,0 м (МОНОЛИТНЫЙ ВАРИАНТ)	ТИПОВОЙ ПРОЕКТ 902-1-147.88	Страница 3

Полы - бетонные, цементные, из керамических плиток
Оконные блоки - деревянные по ГОСТ 12506-81, типоразмеров - 1
Двери - деревянные по ГОСТ 6629-74*, типоразмеров - 2, индивидуальные, типоразмеров - 1
Перемычки - сборные железобетонные по серии 1.038.1-1, типоразмеров - 5
Подоконные плиты - железобетонные по ГОСТ 8484-82, типоразмеров - 1
Наибольшая масса монтажного элемента (стеновая панель) - 9,03 т

Канализация - хозяйственно-бытовая, в приемный резервуар канализационной насосной станции
Отопление - водяное, теплоноситель - - вода 150÷70°С от наружных тепловых сетей
Вентиляция - приточно-вытяжная с механическим побуждением и естественная
Электроснабжение - от низковольтных сетей напряжением 380/220В
Электроосвещение - лампы накаливания

J3OB НОРМАТИВНОЕ ЗНАЧЕНИЕ ВЕТРОВОГО ДАВЛЕНИЯ - 45 кгс/м2 (0,44 кПа)

J3NB НОРМАТИВНОЕ ЗНАЧЕНИЕ ВЕСА СНЕГОВОГО ПОКРОВА - 100 кгс/м2 (0,98 кПа)

R2CO СТЕПЕНЬ ОГНЕСТОЙКОСТИ - вторая

G2EE ИНЖЕНЕРНО-ГЕОЛОГИЧЕСКИЕ УСЛОВИЯ - обычные и для водонасыщенных грунтов

N1ED РАСЧЕТНАЯ ТЕМПЕРАТУРА НАРУЖНОГО ВОЗДУХА - минус 20°, 30°, 40°С

G2DD КЛИМАТИЧЕСКИЕ РАЙОНЫ СССР И ПОДРАЙОНЫ - I,II,IB,IB

G3DT ТЕХНОЛОГИЧЕСКИЙ ПРОЦЕСС

Канализационная насосная станция предназначена для перекачки хозяйственно-бытовых и близких к ним по составу производственных сточных вод, имеющих нейтральную или слабощелочную реакцию. Насосная станция запроектирована без постоянно обслуживающего персонала. Канализационная насосная станция может располагаться как на территории промплощадки, так и на самостоятельной площадке, в населенном пункте и вне его. В машинном зале насосной станции устанавливаются три насоса марки СД (2 рабочих, 1 резервный), насос марки ВК (1 рабочий, 1 на складе), насос дренажный "ГНОМ" 10-10 (1 рабочий, 1 резервный). В помещении решеток устанавливаются две механизированные решетки РМУ-1Б (1рабочая, 1 резервная) и дробилка Д-3б (1 рабочая). Для монтажа и демонтажа оборудования предусмотрено подъемно-транспортное оборудование.

G3ED ПРОИЗВОДСТВЕННАЯ ПРОГРАММА

Производительность 120-660 м3/ч

ДОПОЛНИТЕЛЬНЫЕ ДАННЫЕ

Проект разработан взамен т.п. 902-1-59
Расчетный показатель перекачиваемой жидкости 1 м3/ч (всего расчетных единиц 300)
Показатели технико-экономических данных приведены в числителе для сухих грунтов, в знаменателе - для мокрых.

КАНАЛИЗАЦИОННАЯ НАСОСНАЯ СТАНЦИЯ ПРОИЗВОДИТЕЛЬНОСТЬЮ 120–660 м3/ч, НАПОРОМ 6–51 м ПРИ ГЛУБИНЕ ЗАЛОЖЕНИЯ ПОДВОДЯЩЕГО КОЛЛЕКТОРА 7,0 м (МОНОЛИТНЫЙ ВАРИАНТ)	ТИПОВОЙ ПРОЕКТ 902-1-147.88	Страница 4

V1MA

ТЕХНИКО-ЭКОНОМИЧЕСКИЕ ДАННЫЕ И ПОКАЗАТЕЛИ

	Наименование показателей						Код	Типовая проектная документация				Примечание*
								Всего	Удельные показатели			
									на 1 м² общей площади	на расчетную единицу	на 1 млн. руб. СМР	
G3DB	Производственная программа	Мощность предприятия	Размерные единицы	Единица мощности			ЕА05	м3/ч				
				Единица годового объема товарной продукции	в натуральном выражении		ЕА07	тыс.м3				
					в оптовых ценах, тыс. руб.		ЕА08					
			Количество расчетных единиц	Мощность			ЕД06	300				
				Годовой объем товарной продукции	в натуральном выражении		ЕД09	3650				
					в оптовых ценах, тыс. руб.		ЕД10					
		Затраты производства (себестоимость), тыс. руб. (удельные показатели на 1 руб. товарной продукции, коп.)					СП02	16,82 16,91				
		Прибыль (годовая), тыс. руб. (удельные показатели на 1 руб. товарной продукции, коп.)					СП07					
		Уровень рентабельности (прибыль к себестоимости), %					СП03					
		Срок окупаемости капиталовложений (сметной стоимости), год					СП04					
		Приведенные затраты, тыс. руб. (удельные показатели, руб.)					СП06	22,58 22,93		6,18 6,28		
		Уровень механизации и автоматизации производственных процессов, %					ШТ11	80				
		Удельный вес рабочих, занятых ручным трудом, %					Ю062					
		Трудоемкость изготовления продукции (годовая), чел.-ч.					ТР07					
		Производительность труда	годовой выпуск продукции на одного работающего, тыс. руб.				ШТ06					
			то же, в натуральном выражении				ШТ07					
G3DD	Режим работы и штаты	Численность работающих, чел.	общая				ШТ02					
			в том числе	рабочих			ШТ03					
				в наиболее многочисленную смену			ШТ04					
		количество рабочих дней в году					ШТ08	365				
		количество смен в сутки					ШТ01	3				
		продолжительность смены, ч.					ШТ09	8				
		коэффициент сменности по рабочим					ШТ05					
		коэффициент загрузки оборудования					ШТ10	0,85				
G3OC	Техническая характеристика	площадь, м²	застройки				ХП01	90,3		0,30		
G3OB			общая				ХП02	165,6		0,55		
			в том числе	подземной части			ХП03	89,2				
				встроенных (бытовых) помещений			ХП09					
G3NB		объем строительный, м³	общий				ХБ01	1102,4		3,67		
			в том числе	подземной части			ХБ02	651,1				
				встроенных (бытовых) помещений			ХБ03					

* для заполнения данных проекта привязки

КАНАЛИЗАЦИОННАЯ НАСОСНАЯ СТАНЦИЯ ПРОИЗВОДИТЕЛЬНОСТЬЮ 120-660 м3/ч, НАПОРОМ 6-51м ПРИ ГЛУБИНЕ ЗАЛОЖЕНИЯ ПОДВОДЯЩЕГО КОЛЛЕКТОРА 7,0 м (МОНОЛИТНЫЙ ВАРИАНТ)

ТИПОВОЙ ПРОЕКТ 902-1-147.88

	Наименование показателей			Код	Типовая проектная документация				Примечание
					Всего	Удельные показатели			
						на 1 м² общей площади	на расчетную единицу	на 1 млн. руб. СМР	
V1IA	Стоимость. Сметная стоимость, тыс. руб. (удельные показатели, руб.)	общая		СС01	61,62 / 64,02		205,4 / 213,4		
V1IB		в том числе	строительно-монтажных работ	СС02	49,82 / 52,22	300,85 / 315,34			
V1IL			оборудования	СС03	11,80				
V1IO		общая с учетом условной привязки		СС10					
	Трудоемкость	нормативная трудоемкость, чел.-ч		ТР08	9223 / 9947		30,74 / 33,16		
V1JF		трудозатраты построечные, чел.-ч		ТР06	7527 / 7910	45,45 / 47,77	25,09 / 26,37	151084 / 151475	
V1KB	Материалоемкость. Цемент, т (удельные показатели, кг)	всего		РЦ01	58,7 / 58,07	354,47 / 350,66	195,67 / 193,57	1178242 / 1112026	
		приведенный к М400		РЦ02	56,4 / 56,04	340,58 / 338,4	188,0 / 186,8	1132075 / 1073152	
		в том числе на индустриальные изделия		РЦ03	8,19	49,46	27,3	164392 / 156836	
	Сталь, т (удельные показатели, кг)	всего		РС01	18,33 / 18,73	110,69 / 113,1	61,1 / 62,43	367925 / 358675	
		приведенная к классу А-1 и Ст3		РС02	25,4 / 25,35	153,38 / 153,08	84,67 / 84,5	509835 / 485632	
		в том числе на индустриальные изделия		РС03	4,79	28,93	15,97	96146 / 91727	
	Бетон и железобетон, м³	всего		РБ01	190,0	1,15	0,63	3813,7 / 3638,5	
		в том числе	монолитный	РБ02	168,2	1,02	0,56		
			сборный тяжелый	РБ04	21,8	0,13	0,07	437,58 / 417,47	
			сборный легкий	РБ05					
	Лесоматериалы, м³	всего		РЛ01	3,14	0,019	0,01	63,03 / 60,13	
		приведенные к круглому лесу		РЛ02	5,39	0,033	0,018	108,19 / 103,22	
	Кирпич, тыс. шт.			РК01	30,9	0,19	0,103	620,23 / 591,73	
	Стекло строительное, м²			РД01					
	Асбестоцемент, м²			РД02					
	Рулонные кровельные и гидроизоляционные материалы, м²			РГ03	445,0	2,69	1,483	8932,16 / 8521,64	
	Трубы пластмассовые		м	РД04	149,7	0,904	0,499	3004,82 / 2866,72	
			т	РД05	0,08	0,0005	0,0002	1,61 / 1,53	
	Трубы стеклянные, м			РД06					
V1LH	Ресурсы на производственные и эксплуатационные нужды. Расход воды	холодной	расчетный	м³/сут	ЭВ13	57,75	0,35	0,19		
				л/с	ЭВ11	1,13	0,07	0,004		
		годовой, м³			ЭВ14	21078,75	127,29	70,26		
		горячей	расчетный	м³/сут	ЭВ23					
				л/с	ЭВ21					
		годовой м³			ЭВ24					

КАНАЛИЗАЦИОННАЯ НАСОСНАЯ СТАНЦИЯ ПРОИЗВОДИТЕЛЬНОСТЬЮ 120-660 м3/ч, НАПОРОМ 6-51 м ПРИ ГЛУБИНЕ ЗАЛОЖЕНИЯ ПОДВОДЯЩЕГО КОЛЛЕКТОРА 7,0 м (МОНОЛИТНЫЙ ВАРИАНТ)

ТИПОВОЙ ПРОЕКТ 902-1-147.88

	Наименование показателей					Код	Типовая проектная документация				Примечание
							Всего	Удельные показатели			
								на 1 м² общей площади	на расчетную единицу	на 1 млн. руб. СМР	
V1LS	Ресурсы на производственные и эксплуатационные нужды	Расход пара	расчетный, кг/ч			ПС09					
			годовой, т			ПС07					
		Расход сжатого воздуха	расчетный, м³/ч			ЭС02					
V1LA			годовой, м³			ЭС03					
V1LN		Расход тепла	всего	расчетный,	кВт	ЭТ01	59190	357,43	197,3		
					ккал/ч	ЭТ14	50900	307,37	169,67		
				годовой, (удельные показатели, ГДж)	ГДж	ЭТ21	27,9	0,17	0,09		
					Гкал	ЭТ25	116,9				
			в том числе	на отопление, расчетный,	кВт	ЭТ02	10350	62,5	34,5		
					ккал/ч	ЭТ15	8900	53,74	29,67		
				на отопление, годовой, (удельные показатели, ГДж)	ГДж	ЭТ22	7,5	0,05	0,03		
					Гкал	ЭТ26	31,3				
				на вентиляцию, расчетный,	кВт	ЭТ03	30240	182,61	100,8		
					ккал/ч	ЭТ16	26000	157,01	86,67		
				на вентиляцию, годовой, (удельные показатели, ГДж)	ГДж	ЭТ23	11,0	0,07	0,04		
					Гкал	ЭТ27	46,0				
				на горячее водоснабжение, расчетный,	кВт	ЭТ04	18600	112,32	62		
					ккал/ч	ЭТ17	16000	96,62	53,33		
				на горячее водоснабжение, годовой, (удельные показатели, ГДж)	ГДж	ЭТ24	9,5	0,06	0,03		
					Гкал	ЭТ28	39,6				
V1LI		Канализационные стоки, расчетный, м³/сут.				ЭК01	0,75				
V1LJ		Расход газа	расчетный, м³/ч			ЭГ01					
			годовой, м³			ЭГ02					
V1LL		Расход электроэнергии, годовой, МВт·ч (удельные показатели, кВт·ч)				ПС08	0,505	3,05	1,68		
V1LK		Потребная электрическая мощность, кВт				ЭМ01	97,3		0,32		
V1GB	Продолжительность строительства, мес.					ПС01	10,2 / 10,6				

КАНАЛИЗАЦИОННАЯ НАСОСНАЯ СТАНЦИЯ ПРОИЗВОДИТЕЛЬНОСТЬЮ 120-660 м3/ч, НАПОРОМ 6-51 м ПРИ ГЛУБИНЕ ЗАЛОЖЕНИЯ ПОДВОДЯЩЕГО КОЛЛЕКТОРА 7,0 м (МОНОЛИТНЫЙ ВАРИАНТ)	ТИПОВОЙ ПРОЕКТ 902-1-147.88	Страница 7

В7ЕА

СОСТАВ ПРОЕКТНОЙ ДОКУМЕНТАЦИИ

Альбом I (из тп 902-1-142.88)	ПЗ	Пояснительная записка
Альбом 2 (из тп 902-1-142.88)	ТХ	Технология производства
	ВК	Внутренний водопровод и канализация
	ОВ	Отопление и вентиляция
Альбом 3 (из тп 902-1-142.88)		Общие чертежи
	АР	Архитектурные решения
	КЖ1	Конструкции железобетонные
	КМ1	Конструкции металлические
Альбом 4 (из тп 902-1-142.88)	КЖ1И	Изделия
	АРИ	Изделия
Альбом 5		Подземная часть
	КЖ2	Конструкции железобетонные
	КМ2	Конструкции металлические
	КЖ2И	Изделия
Альбом 6 (из тп 902-1-142.88)	ЭМ	Силовое электрооборудование
	АТХ	Технологический контроль
Альбом 7 (из тп 902-1-142.88)	Н	Нестандартизированное оборудование
Альбом 8 (из тп 902-1-142.88)	СО	Спецификация оборудования
Альбом 9	ВМ	Ведомости потребности в материалах
Альбом IO (из тп 902-1-142.88)	С	Сметы. Общая часть
Альбом II	С	Сметы. Подземная часть

Примененные типовые материалы:

Серия 7.902-4 Бак разрыва струи вместимостью 180 л

Объем проектных материалов, приведенных к формату А4 - 225 форматок

В7ВА АВТОР ПРОЕКТА Институт "Харьковский Водоканалпроект", 310072, г.Харьков, ул.Тобольская, 42а

В7НА УТВЕРЖДЕНИЕ Утвержден и введен в действие Главным управлением проектирования Госстроя СССР протокол от 09.08.88 № 53

В7КА ПОСТАВЩИК ОАО «ЦПП», 127238, Москва, Дмитровское ш., 46, к. 2

Инв. №23483 Катал.л. № 063034

gost.e-ecolog.ru