СК-2	СТРОИТЕЛЬНЫЙ КАТАЛОГ Часть 2 **ТИПОВЫЕ ПРОЕКТЫ ПРЕДПРИЯТИЙ, ЗДАНИЙ И СООРУЖЕНИЙ**	902-I-I46.I.88
ОАО «ЦПП»	КАНАЛИЗАЦИОННАЯ НАСОСНАЯ СТАНЦИЯ ПРОИЗВОДИТЕЛЬНОСТЬЮ I20-660 м3/ч, НАПОРОМ 6-5Iм ПРИ ГЛУБИНЕ ЗАЛОЖЕНИЯ ПОДВОДЯЩЕГО КОЛЛЕКТОРА 7,0 м (СБОРНО-МОНОЛИТНЫЙ ВАРИАНТ) КОНСТРУКТИВНЫЙ ВАРИАНТ "СБОРНАЯ СТЕНА В ГРУНТЕ" (ТП 902-I-I46.2.88)	УДК 628.I2
МАРТ 1989	ТИПОВОЙ ПРОЕКТ	На 7 страницах Страница 1

ФАСАД I-3

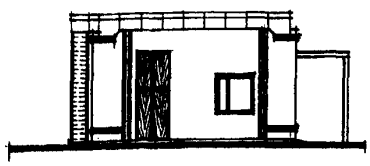

ФАСАД В-А

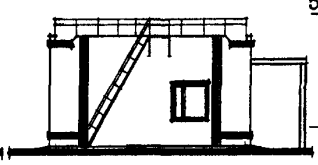

РАЗРЕЗ I-I

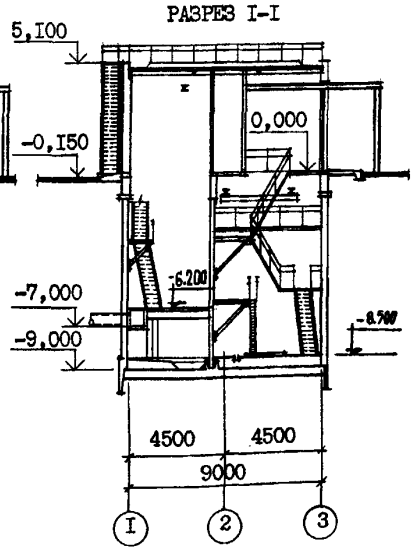

ПЛАН НА ОТМ. -8,500

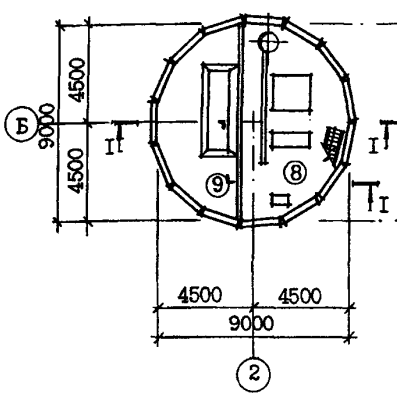

ПЛАН НА ОТМ. -6,200

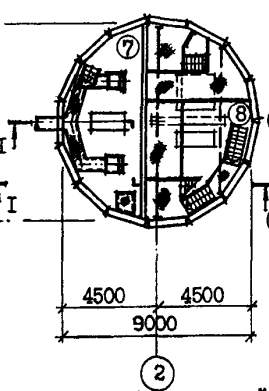

ПЛАН НА ОТМ. 0,000

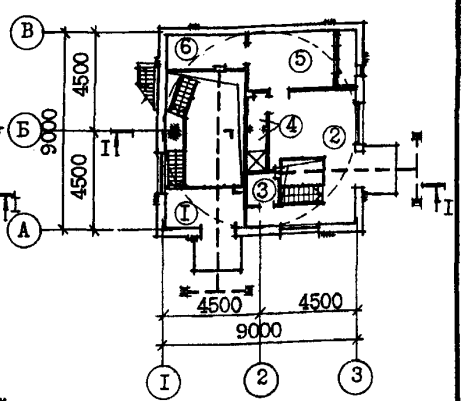

ЭКСПЛИКАЦИЯ ПОМЕЩЕНИЙ

Номер	Наименование	Площадь м2	Номер	Наименование	Площадь м2
I	Монтажная площадка помещения решеток	6,6	6	Узел ввода	5,9
			7	Помещение решеток	25,5
2	Монтажная площадка машзала	I9,2	8	Машзал	36,3
3	Санузел	2,0	9	Приемный резервуар	25,5
4	Душевая с тамбуром	3,0			
5	Венткамера	I3,I			

gost.e-ecolog.ru

КАНАЛИЗАЦИОННАЯ НАСОСНАЯ СТАНЦИЯ ПРОИЗВОДИТЕЛЬНОСТЬЮ 120–660 м3/ч, НАПОРОМ 6–51м ПРИ ГЛУБИНЕ ЗАЛОЖЕНИЯ ПОДВОДЯЩЕГО КОЛЛЕКТОРА 7,0 м. (СБОРНО-МОНОЛИТНЫЙ ВАРИАНТ)	ТИПОВОЙ ПРОЕКТ 902-I-I46.I.88	Страница 2

ПЛАН РАЗМЕЩЕНИЯ ТЕХНОЛОГИЧЕСКОГО ОБОРУДОВАНИЯ

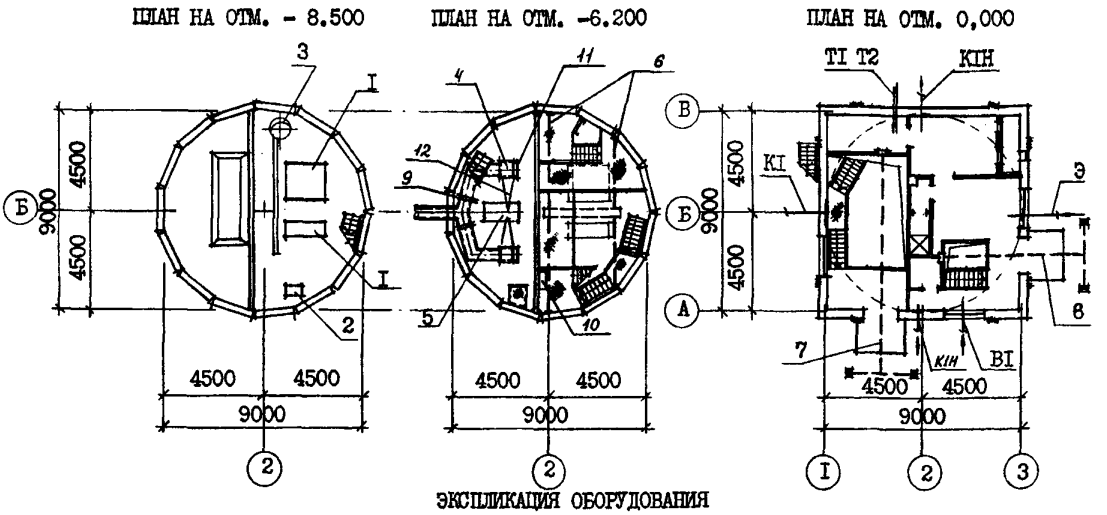

ЭКСПЛИКАЦИЯ ОБОРУДОВАНИЯ

Поз	Наименование и марка	Колич.	Поз	Наименование и марка	Колич.
I	Насос СД (СМ)	3		ТЭ100-52120-0I (для Нк=7,0м)	I
2	Насос вихревой ВК	2	8	Таль электрическая ТЭ I00-52I20-0I	I
3	Насос "ТНОМ" I0-I0	2	9	Затвор щитовой ЗЩ-Р-600х900	2
4	Решетка механическая РМУ-IБ	2	I0	Бак разрыва струи вместимостью	
5	Дробилка Д-3б	I		I80 л	I
6	Кран мостовой ручной г/п I т	I	II	Шандор НХН=600х900	2
7	Таль ручная г/п Iт (для Нк-4,0;		I2	Загрузочный лоток	I
	5,5 м) или таль электрическая				

D2BA СТРОИТЕЛЬНЫЕ КОНСТРУКЦИИ И ИЗДЕЛИЯ

ПОДЗЕМНАЯ ЧАСТЬ

Фундаменты – монолитная железобетонная плита

Стены – сборные железобетонные стеновые панели по серии 3.902.I-I0, вып.I, типоразмеров – I

Перегородки – сборные железобетонные панели по серии 3.902.I-I0 вып.2, типоразмеров 2.

Перекрытия – монолитные и сборно-монолитные железобетонные по серии 3.006.I-2/82,вып.I-2,типоразм.-7

НАДЗЕМНАЯ ЧАСТЬ

Стены – кирпичные

Перегородки– кирпичные армированные

Покрытие – плиты сборные железобетонные по серии ПК-0I-88, ГОСТ 2270I.2-77*,типоразмеров – 2

Кровля– рулонная плоская из 4-х слоев рубероида с защитным слоем из гравия, утеплитель – плитный пенобетон γ = 500 кг/м3

Лестницы – стальные по серии I.450.3-3, вып.I, типоразмеров – 2

Полы – бетонные, цементные, керамическая плитка.

H5UA

Оконные блоки – деревянные по ГОСТ I2506-8I, типоразмеров–I.

Двери – деревянные по ГОСТ 6629-74*, типоразмеров– 2, индивидуальные, типоразмеров – I..

Перемычки – сборные железобетонные по серии I.038.I-I, типоразмеров – 5

Подоконные плиты – железобетонные по ГОСТ 8484-82, типоразмеров – I,

Наибольшая масса монтажного элемента стеновая панель – I0,7 т

ОТДЕЛКА НАРУЖНАЯ

Кладка фасадов из отборного глиняного кирпича с расшивкой швов, штукатурка цементным раствором пилонов, оконных и дверных откосов.

ВНУТРЕННЯЯ

Штукатурка, известковая побелка, клеевая, масляная и поливинилацетатная окраска, облицовка глазурованной плиткой.

G3GA ИНЖЕНЕРНОЕ ОБОРУДОВАНИЕ

Водоснабжение– хозяйственно-питьевое от наружных сетей, напор на вводе I0 м.

КАНАЛИЗАЦИОННАЯ НАСОСНАЯ СТАНЦИЯ ПРОИЗВОДИТЕЛЬНОСТЬЮ I20-660 м3/ч, НАПОРОМ 6-5I м ПРИ ГЛУБИНЕ ЗАЛОЖЕНИЯ ПОДВОДЯЩЕГО КОЛЛЕКТОРА 7,0 м (СБОРНО-МОНОЛИТНЫЙ ВАРИАНТ).КОНСТРУКТИВНЫЙ ВАРИАНТ "СБОРНАЯ СТЕНА В ГРУНТЕ" (ТП 902-I-I46.2.88)	ТИПОВОЙ ПРОЕКТ 902-I-I46.I.88	Страница 3

Наибольшая масса монтажного элемента (стеновая панель) - I2,4 т

Расчетный расход воды на хозяйственно-питьевые нужды - 0,3 л/с; на производственные нужды - 0,83 л/с
Канализация - хозяйственно-бытовая, в приемный резервуар канализационной насосной станции
Отопление - водяное, теплоноситель - - вода I50+70°С от наружных тепловых сетей
Вентиляция - приточно-вытяжная с механическим побуждением и естественная
Электроснабжение - от низковольтных сетей напряжением 380/220В
Электроосвещение - лампы накаливания

J3OB НОРМАТИВНОЕ ЗНАЧЕНИЕ ВЕТРОВОГО ДАВЛЕНИЯ - 23 кгс/м2 0,23 кПа

J3NB НОРМАТИВНОЕ ЗНАЧЕНИЕ ВЕСА СНЕГОВОГО ПОКРОВА - I00 кгс/м2 0,98 кПа

R2CO СТЕПЕНЬ ОГНЕСТОЙКОСТИ - вторая

N1ED РАСЧЕТНАЯ ТЕМПЕРАТУРА НАРУЖНОГО ВОЗДУХА - минус 30°С

G2EE ИНЖЕНЕРНО-ГЕОЛОГИЧЕСКИЕ УСЛОВИЯ - обычные и для водонасыщенных грунтов

G2DD КЛИМАТИЧЕСКИЕ ПОДРАЙОНЫ СССР - IB, IIB

G3DT ТЕХНОЛОГИЧЕСКИЙ ПРОЦЕСС

Канализационная насосная станция предназначена для перекачки хозяйственно-бытовых и близких к ним по составу производственных сточных вод, имеющих нейтральную или слабощелочную реакцию. Насосная станция запроектирована без постоянно обслуживающего персонала. Канализационная насосная станция может располагаться как на территории промплощадки, так и на самостоятельной площадке, в населенном пункте и вне его. В машинном зале насосной станции устанавливаются три насоса марки СД (2 рабочих, I резервный), насос марки ВК (I рабочий, I на складе), насос дренажный "ГНОМ" I0-I0 (I рабочий, I резервный). В помещении решеток устанавливаются две механизированные решетки РМУ-IБ (I рабочая, I резервная) и дробилка Д-3б (I рабочая). Для монтажа и демонтажа оборудования предусмотрено подъемно-транспортное оборудование.

G3BD ПРОИЗВОДСТВЕННАЯ ПРОГРАММА

Производительность I20-660 м3/ч

ДОПОЛНИТЕЛЬНЫЕ ДАННЫЕ

Проект разработан взамен т.п. 902-I-59
Расчетный показатель перекачиваемой жидкости I м3/ч (всего расчетных единиц 300).
Сметы составлены в ценах и нормах I984 г.
Показатели технико-экономических данных приведены в числителе для сухих грунтов, в знаменателе - для мокрых из типового проекта 902-I-I46.I.88

КАНАЛИЗАЦИОННАЯ НАСОСНАЯ СТАНЦИЯ ПРОИЗВОДИТЕЛЬНОСТЬЮ 120-660 м3/ч, НАПОРОМ 6-51 м ПРИ ГЛУБИНЕ ЗАЛОЖЕНИЯ ПОДВОДЯЩЕГО КОЛЛЕКТОРА 7,0 м (СБОРНО-МОНОЛИТНЫЙ ВАРИАНТ), КОНСТРУКТИВНЫЙ ВАРИАНТ "СБОРНАЯ СТЕНА В ГРУНТЕ" (ТП 902-I-I46.2.88)

ТИПОВОЙ ПРОЕКТ 902-I-I46.I.88

Страница 4

V1MA

ТЕХНИКО-ЭКОНОМИЧЕСКИЕ ДАННЫЕ И ПОКАЗАТЕЛИ

	Наименование показателей	Код	Типовая проектная документация: Всего	Удельные показатели: на 1 м² общей площади	Удельные показатели: на расчетную единицу	Удельные показатели: на 1 млн. руб. СМР	Примечание*
G3DB	Производственная программа. Мощность предприятия. Расчетные единицы. Единица мощности	EA05	м3/ч				
	Единица годового объема товарной продукции. в натуральном выражении	EA07	тыс.м3				
	в оптовых ценах, тыс. руб.	EA08					
	Количество расчетных единиц. Мощность	ЕД06	300				
	Годовой объем товарной продукции. в натуральном выражении	ЕД09	3650				
	в оптовых ценах, тыс. руб.	ЕД10					
	Затраты производства (себестоимость), тыс. руб. (удельные показатели на 1 руб. товарной продукции, коп.)	СП02	I7,I0 / I7,I9				
	Прибыль (годовая), тыс. руб. (удельные показатели на 1 руб. товарной продукции, коп.)	СП07					
	Уровень рентабельности (прибыль к себестоимости), %	СП03					
	Срок окупаемости капиталовложений (сметной стоимости), год	СП04					
	Приведенные затраты, тыс. руб. (удельные показатели, руб.)	СП06	23,50 / 23,84		6,44 / 6,53		
	Уровень механизации и автоматизации производственных процессов, %	ШТ11	80				
	Удельный вес рабочих, занятых ручным трудом, %	ЮА62					
	Трудоемкость изготовления продукции (годовая), чел.-ч.	ТР07					
	Производительность труда. годовой выпуск продукции на одного работающего, тыс. руб.	ВТ06					
	то же, в натуральном выражении	ВТ07					
G3DD	Режим работы и штаты. Численность работающих чел. общая	ВТ02					
	в том числе. рабочих	ВТ03					
	в наиболее многочисленную смену	ВТ04					
	количество рабочих дней в году	ВТ08	365				
	количество смен в сутки	ВТ01	3				
	продолжительность смены, ч.	ВТ09	8				
	коэффициент сменности по рабочим	ВТ05					
	коэффициент загрузки оборудования	ВТ10	0,85				
G3OC	Техническая характеристика. площадь, м² — застройки	ХП01	90,3		0,30		
G3OB	— общая	ХП02	I65,6		0,55		
	в том числе. подземной части	ХП03	89,2				
	встроенных (бытовых) помещений	ХП09					
G3NB	объем строительный, м³ — общий	ХБ01	II02,4		3,67		
	в том числе. подземной части	ХБ02	65I,I				
	встроенных (бытовых) помещений	ХБ03					

* для заполнения данных проекта привязки

КАНАЛИЗАЦИОННАЯ НАСОСНАЯ СТАНЦИЯ ПРОИЗВОДИТЕЛЬНОСТЬЮ 120-660 м3/ч, НАПОРОМ 6-51 м ПРИ ГЛУБИНЕ ЗАЛОЖЕНИЯ ПОДВОДЯЩЕГО КОЛЛЕКТОРА 7,0 м (СБОРНО-МОНОЛИТНЫЙ ВАРИАНТ). КОНСТРУКТИВНЫЙ ВАРИАНТ "СБОРНАЯ СТЕНА В ГРУНТЕ" (ТП 902-I-I46.2.88)

ТИПОВОЙ ПРОЕКТ 902-I-I46.I.88

Страница 5

	Наименование показателей	Код	Типовая проектная документация: Всего	Удельные показатели: на 1 м² общей площади	на расчетную единицу	на 1 млн. руб. СМР	Примечание
V1IA							
V1IB	Стоимость (Сметная стоимость тыс. руб. (удельные показатели, руб.)): общая	CC01	67,95 / 70,25		226,5 / 234,2		
V1IL	в том числе: строительно-монтажных работ	CC02	56,15 / 58,45	339,07 / 352,96			
V1IO	в том числе: оборудования	CC03	II,80				
	общая с учетом условной привязки	CC10					
	Трудоемкость: нормативная трудоемкость, чел.-ч	TP08	9295 / 9994		30,98 / 33,31		
V1JF	трудозатраты построечные, чел.-ч	TP06	7346 / 7705	44,36 / 46,53	25,68 / 25,7	130828 / I3I822	
V1KB	Материалоемкость: Цемент, т (удельные показатели, кг): всего	PЦ01	59,8	36I,I	I99,33	I065004 / I023097	
	приведенный к М400	PЦ02	59,8	36I,I	I99,3	I065004 / I023097	
	в том числе на индустриальные изделия	PЦ03	29,93	I80,74	99,77	533037 / 5I2062	
	Сталь, т (удельные показатели, кг): всего	PC01	25,6	I54,59	85,33	455922 / 437981	
	приведенная к классу A-I и Ст3	PC02	30,5	I84,2	I0I,67	543I68 / 52I8I4	
	в том числе на индустриальные изделия	PC03	22,48	I35,75	74,93	400356 / 384602	
	Бетон и железобетон, м³: всего	PБ01	I70,9	I,03	0,57	3043,6 / 2923,9	
	в том числе: монолитный	PБ02	56,0	0,34	0,I9		
	в том числе: сборный тяжелый	PБ04	II4,9	0,69	0,38	2046,3 / I965,78	
	в том числе: сборный легкий	PБ05					
	Лесоматериалы, м³: всего	PЛ01	3,I4	0,0I9	0,0I	55,92 / 53,72	
	приведенные к круглому лесу	PЛ02	5,39	0,033	0,0I8	95,99 / 92,22	
	Кирпич, тыс. шт.	PK01	30,9	0,I9	0,I03	550,3I / 528,66	
	Стекло строительное, м²	PД01					
	Асбестоцемент, м²	PД02					
	Рулонные кровельные и гидроизоляционные материалы, м²	PГ03	445,0	2,69	I,483	7925,2 / 76I3,3	
	Трубы пластмассовые: м	PД04	I49,7	0,904	0,499	2666,07 / 256I,I6	
	Трубы пластмассовые: т	PД05	0,08	0,0005	0,0002	I,42 / I,37	
	Трубы стеклянные, м	PД06					
V1LH	Ресурсы на производственные и эксплуатационные нужды: Расход воды: холодной: расчетный, м³/сут	ЭВ13	57,75	0,35	0,I9		
	расчетный, л/с	ЭВ11	I,I3	0,007	0,004		
	годовой, м³	ЭВ14	2I07875	I27,29	70,26		
	горячей: расчетный, м³/сут	ЭВ23					
	расчетный, л/с	ЭВ21					
	годовой м³	ЭВ24					

КАНАЛИЗАЦИОННАЯ НАСОСНАЯ СТАНЦИЯ ПРОИЗВОДИТЕЛЬНОСТЬЮ 120-660 м3/ч, НАПОРОМ 6-51 м ПРИ ГЛУБИНЕ ЗАЛОЖЕНИЯ ПОДВОДЯЩЕГО КОЛЛЕКТОРА 7,0 м (СБОРНО-МОНОЛИТНЫЙ ВАРИАНТ) КОНСТРУКТИВНЫЙ ВАРИАНТ "СБОРНАЯ СТЕНА В ГРУНТЕ" (ТП 902-1-146.2.88)

ТИПОВОЙ ПРОЕКТ 902-1-146.1.88

Страница 6

	Наименование показателей				Код	Типовая проектная документация: Всего	Удельные показатели: на 1 м² общей площади	Удельные показатели: на расчетную единицу	Удельные показатели: на 1 млн. руб. СМР	Примечание
V1LS	Ресурсы на производственные и эксплуатационные нужды — Расход пара	расчетный, кг/ч			ПС09					
		годовой, т			ПС07					
V1LA	Расход сжатого воздуха	расчетный, м³/ч			ЭС02					
		годовой, м³			ЭС03					
V1LN	Расход тепла — всего	расчетный,		кВт	ЭТ01	59190	357,43	197,3		
				ккал/ч	ЭТ14	50900	307,37	169,67		
		годовой, (удельные показатели, ГДж)		ГДж	ЭТ21	27,9	0,17	0,09		
				Гкал	ЭТ25	116,9				
	в том числе — на отопление	расчетный,		кВт	ЭТ02	10350	62,5	34,5		
				ккал/ч	ЭТ15	8900	53,74	29,67		
		годовой, (удельные показатели, ГДж)		ГДж	ЭТ22	7,5	0,05	0,03		
				Гкал	ЭТ26	31,3				
	на вентиляцию	расчетный,		кВт	ЭТ03	30240	182,61	100,8		
				ккал/ч	ЭТ16	26000	157,01	86,67		
		годовой, (удельные показатели, ГДж)		ГДж	ЭТ23	11,0	0,07	0,04		
				Гкал	ЭТ27	46,0				
	на горячее водоснабжение	расчетный,		кВт	ЭТ04	18600	112,32	62		
				ккал/ч	ЭТ17	16000	96,62	53,33		
		годовой, (удельные показатели, ГДж)		ГДж	ЭТ24	9,5	0,06	0,03		
				Гкал	ЭТ28	39,6				
V1LI	Канализационные стоки, расчетный, м³/сут.				ЭК01	0,75				
V1LJ	Расход газа	расчетный, м³/ч			ЭГ01					
		годовой, м³			ЭГ02					
V1LL	Расход электроэнергии, годовой, МВт·ч (удельные показатели, кВт·ч)				ПС08	0,505	3,05	1,68		
V1LK	Потребная электрическая мощность, кВт				ЭМ01	97,3		0,32		
V1GB	Продолжительность строительства, мес.				ПС01	~~9,95~~ 10,6				

КАНАЛИЗАЦИОННАЯ НАСОСНАЯ СТАНЦИЯ ПРОИЗВОДИТЕЛЬНОСТЬЮ 120-660 м3/ч, НАПОРОМ 6-51 м ПРИ ГЛУБИНЕ ЗАЛОЖЕНИЯ ПОДВОДЯЩЕГО КОЛЛЕКТОРА 7,0 м (СБОРНО-МОНОЛИТНЫЙ ВАРИАНТ) КОНСТРУКТИВНЫЙ ВАРИАНТ "СБОРНАЯ СТЕНА В ГРУНТЕ"(ТП 902-I-I46.2.88)

ТИПОВОЙ ПРОЕКТ 902-I-I46.I.88

В7ЕА СОСТАВ ПРОЕКТНОЙ ДОКУМЕНТАЦИИ

			902-I-I46.I.88	902-I-I46.2.88
Альбом I (из тп 902-I-I42.88)	ПЗ	Пояснительная записка	+	+
Альбом 2 (из тп 902-I-I42.88)	ТХ	Технология производства	+	+
	НК	Внутренний водопровод и канализация		
	ОВ	Отопление и вентиляция		
Альбом 3 (из тп 902-I-I42.88)		Общие чертежи	+	+
	АР	Архитектурные решения		
	КЖI	Конструкции железобетонные		
	КМI	Конструкции металлические		
Альбом 4 (из тп 902-I-I42.88)	КЖIИ	Изделия	+	+
	АРИ	Изделия		
Альбом 5.I.		Подземная часть	+	
5.2.	КЖ2	Конструкции железобетонные		+
	КМ2	Конструкции металлические		
	КЖ2И	Изделия		
Альбом 6 (из тп 902-I-I42.88)	ЭМ	Силовое электрооборудование	+	+
	АТХ	Технологический контроль		
Альбом 7 (из тп 902-I-I42.88)	Н	Нестандартизированное оборудование	+	+
Альбом 8 (из ТП 902-I-I42.88)	СО	Спецификация оборудования	+	+
Альбом 9.I	ВМ	Ведомости потребности в материалах	+	
9.2				+
Альбом I0 (из тп 902-I-I42.88)	С	Сметы. Общая часть	+	+
Альбом II.I	С	Сметы. Подземная часть	+	
II.2				+

Примененные типовые материалы:

Серия 7.902-4 Бак разрыва струи вместимостью I80 л

Объем проектных материалов, приведенных к формату А-4 - 275 форматок

В7ВА АВТОР ПРОЕКТА Институт "Харьковский Водоканалпроект", 3I0072, г.Харьков, ул. Тобольская, 42а

В7НА УТВЕРЖДЕНИЕ Утвержден и введен в действие Главным управлением проектирования Госстроя СССР протокол от09.08.88 № 53

В7КА ПОСТАВЩИК ОАО «ЦИПБ», 127238, Москва, Дмитровское ш., 46, к. 2

Инв. № 23482 Катал.л. № 063033

gost.e-ecolog.ru